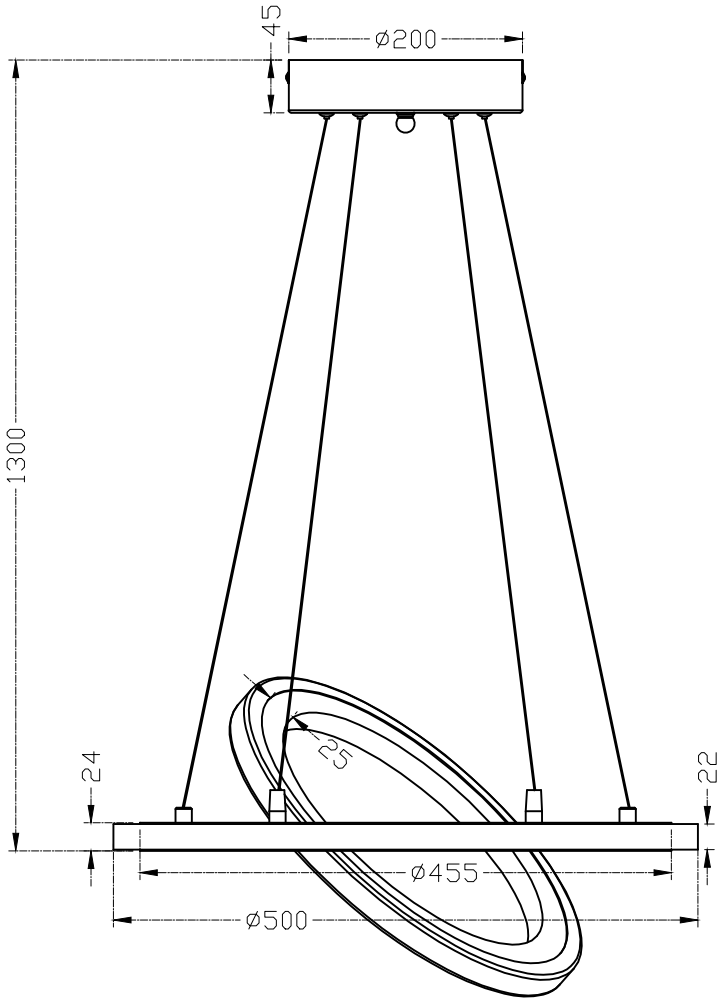

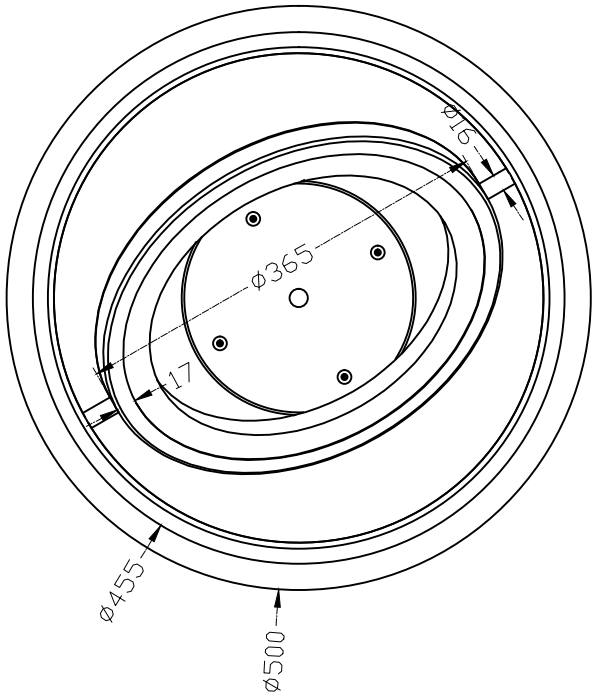

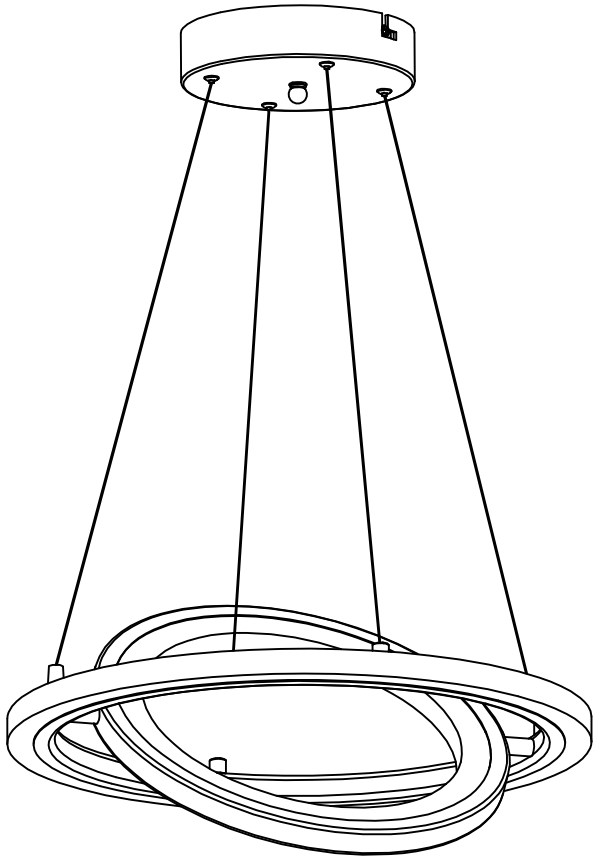

230V~50Hz

376013606