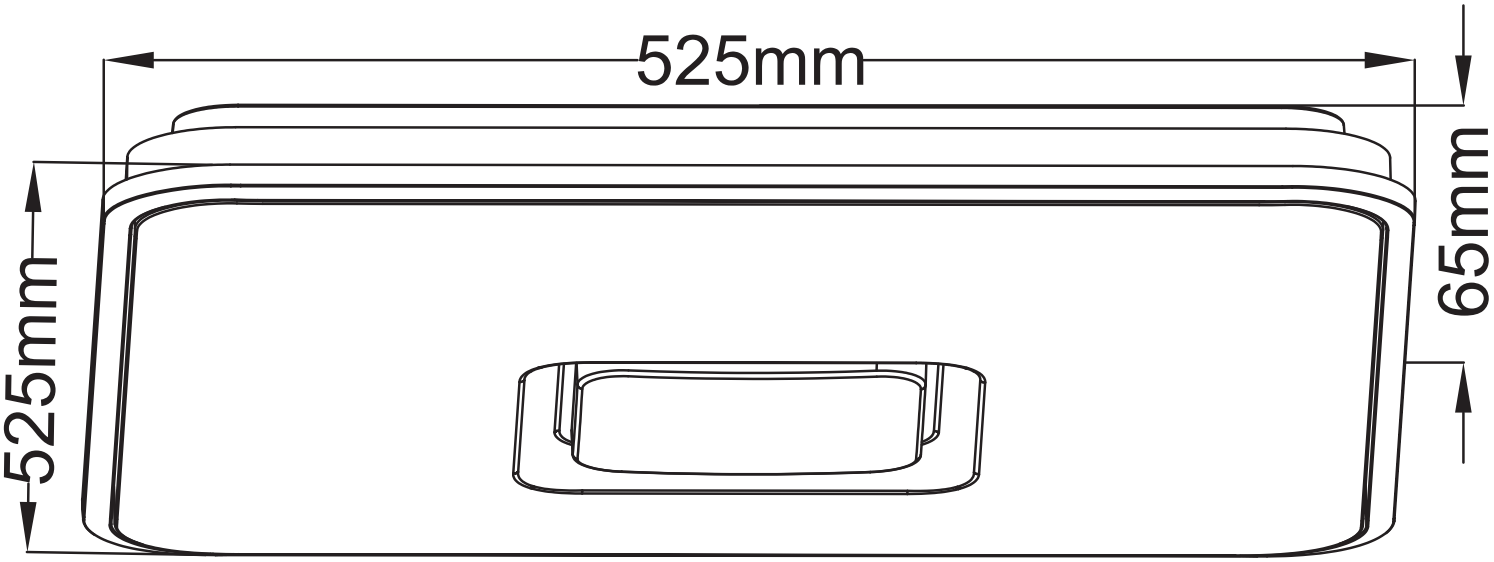Art–Nr: 628815001