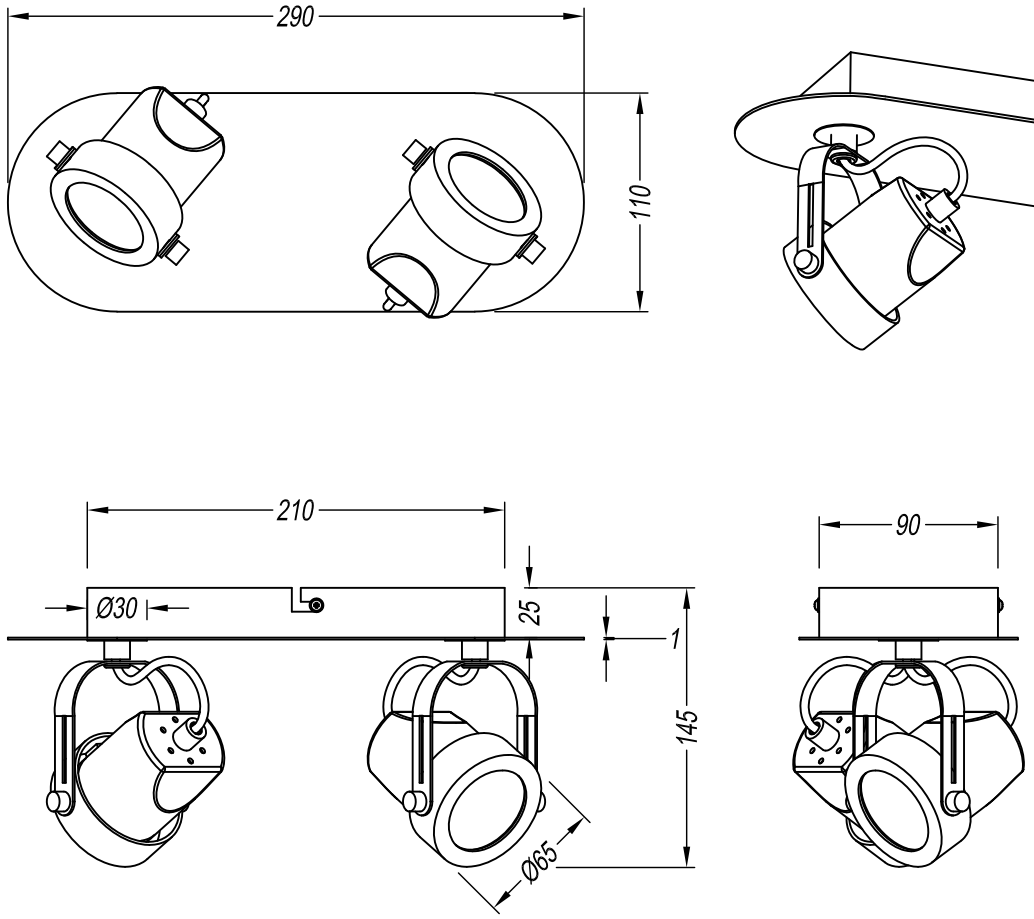

8006002XX