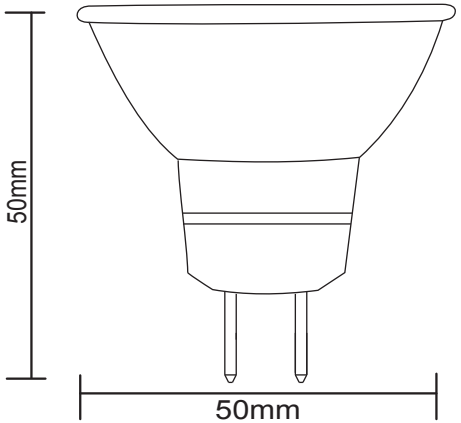

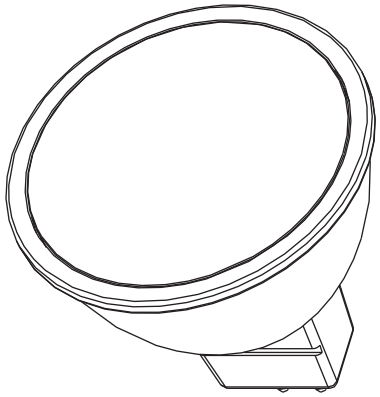

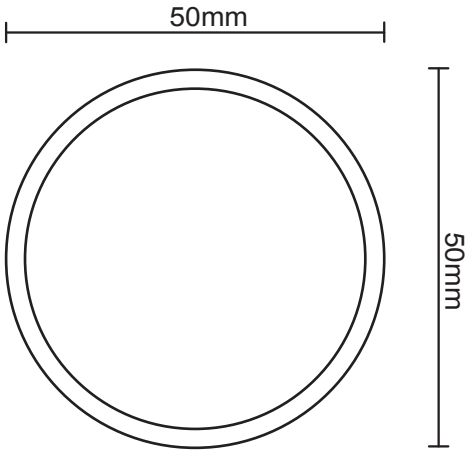

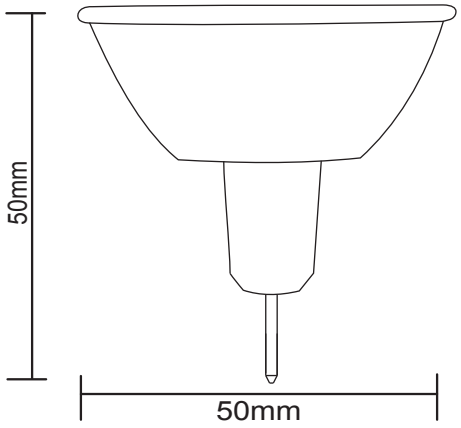

916-30