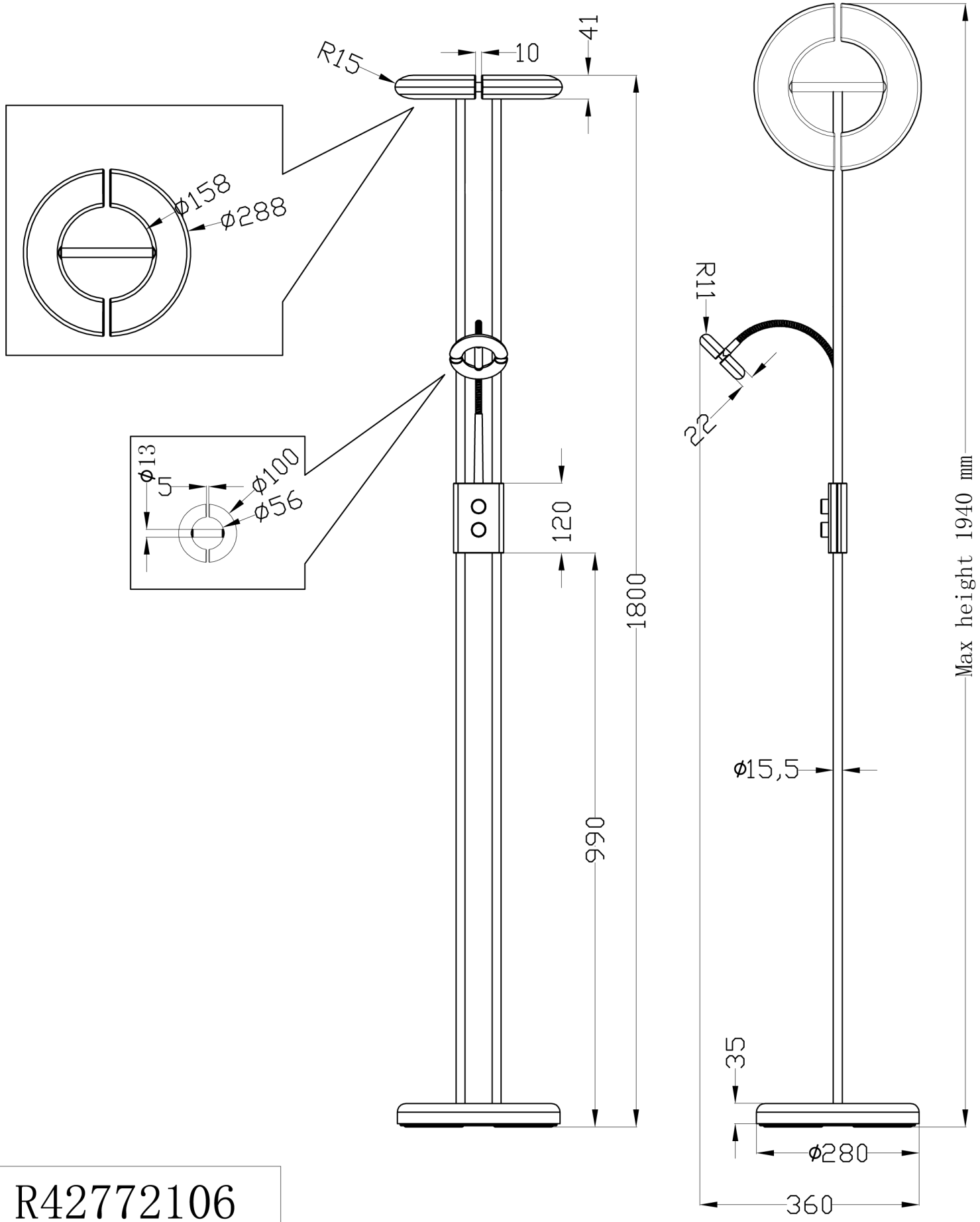
R15
10
41
ø158
ø288
ø13
5
ø100
ø56
120
1800
990
R11
22
ø15,5
Max height 1940 mm
35
ø280
360

R42772106