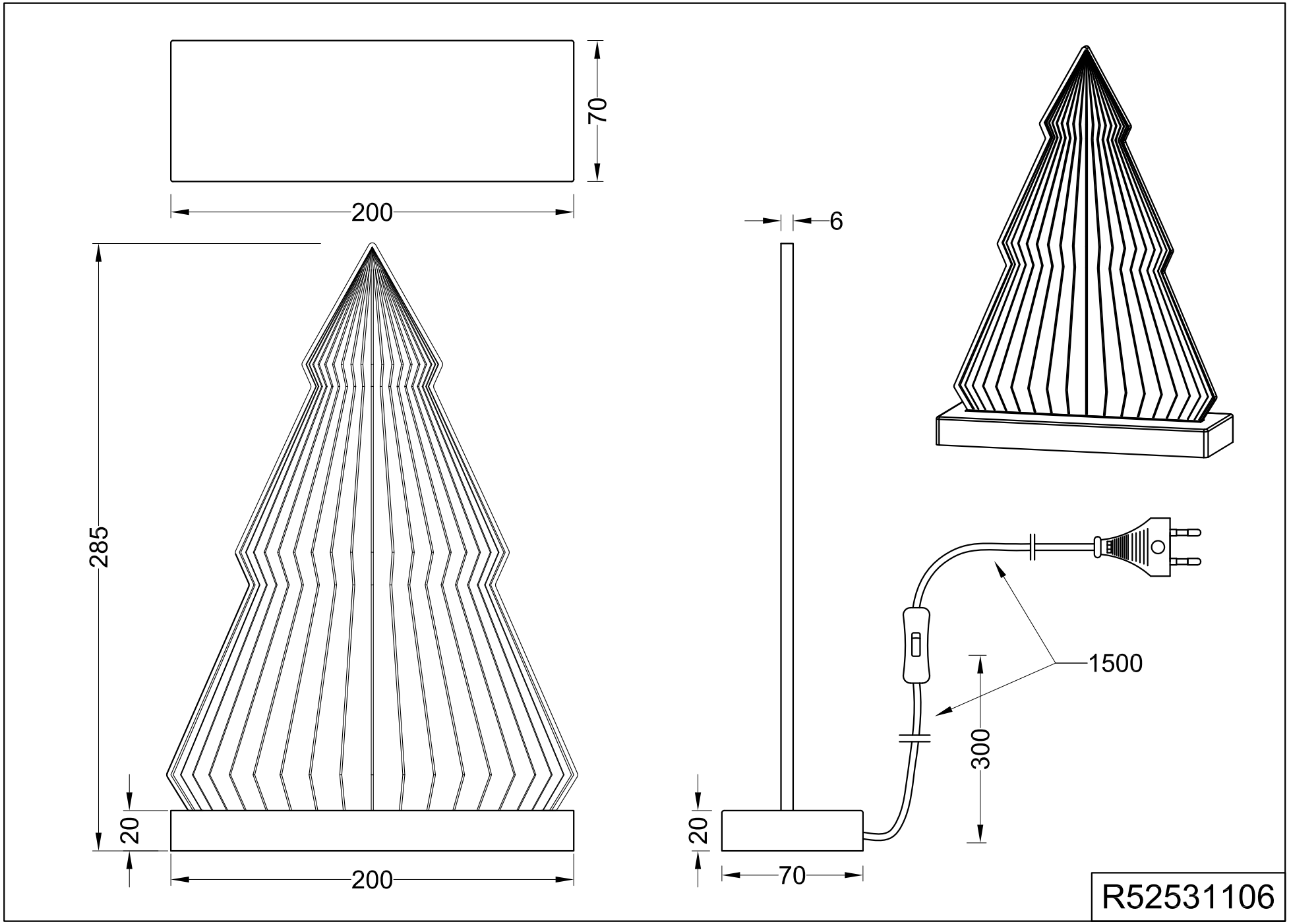
70
200
6
285
20
200
20
70
1500
300
R52531106