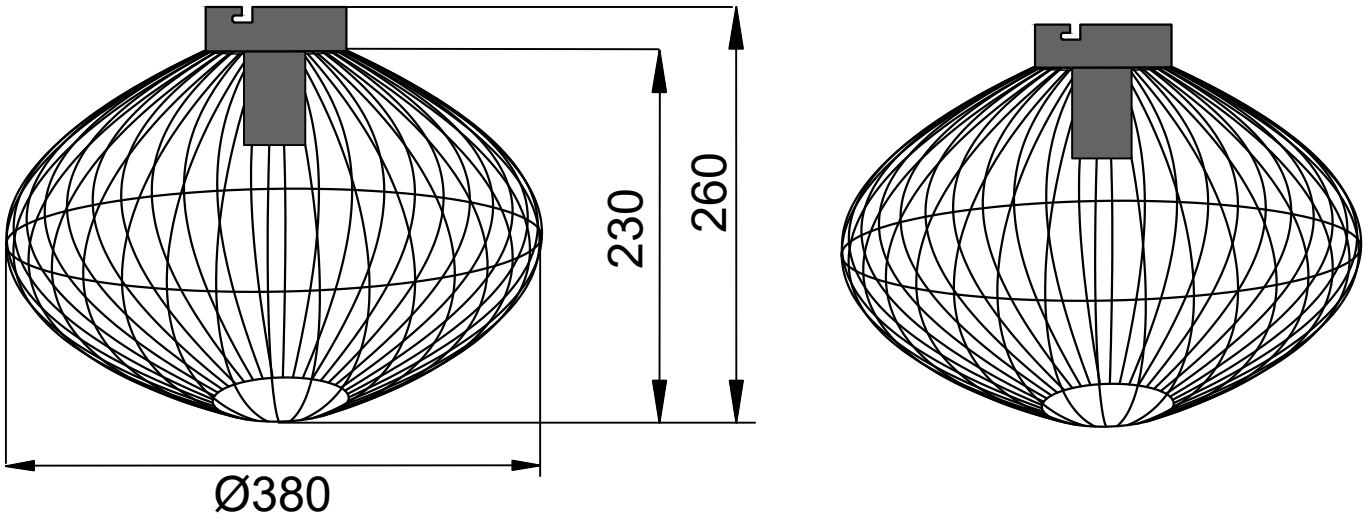

R60831032