657493007

TRIO
LIGHTING FOR YOU

(DE) ACHTUNG!
Vor Beginn der Montagearbeiten lesen Sie bitte aufmerksam die Sicherheitshinweise!

(EN) WARNING!
Before assembling, please read carefully the safety instructions!

(NL) LET OP!
Lees de veiligheidsinstructies zorgvuldig door voordat u met de montage begint!

(FR) ATTENTION!
Avant le début des travaux de montage, prière de lire attentivement les consignes de sécurité

(IT) ATTENZIONE!
Prima di installare leggere attentamente l´avviso di sicurezza!

(ES) ATENCIÓN!
Antes de comencar con los trabajos de montaje leer detenidamente los avisos de seguridad!

(PL) UWAGA!
Przed przystąpieniem do prac montażowych uważnie należy przeczytać wskazówki bezpieczeństwa!

(FI) HUOMIO!
Ennen asennustöiden aloittamista pyydämme Teitä lukemaan turvaohjeet huolellisesti!

(CZ) POZOR!
Než začnete provádět montážní práce, přečtěte si důkladně bezpečnostní pokyny!

(RU) ВНИМАНИЕ!
До начала монтажных рабт внимательно прочтите эти указания ло технике безопасности!

(GR) ΠΡΟΣΟΧΉ!
Πριν την διεξαγωγή της συναρμολόγησης διαβάστε προσεκτικά τις υποδείξεις ασφαλείας!

(RO) ATENŢIUNE!
A se citi cu atenţie îndicaţiile privind siguranţa, înainte de începerea montării!

(BG) ВНИМАНИЕ!
ПреДИ Да Запоцнете работите по монтажа прочеТеТе ВНиМаТелНо упвТВаНиеТо За беЗопасНосТ!

(TR) DIKKAT!
Montaja baºlamadan önce güvenlik talimatnamesini titizlikle okuyunuz!

(HU) FLGYELEM!
A szerelési munkák megkezdésė előtt figyelmesen olvassa el a biztonsági útmutatásokat!

(SV) OBS!
Läs säkerhetsanvisningama noga innan du börjar med monteringsarbetena!

(HR) POZOR!
Prije početka montaže molimo pozorno pročitajte sigurnosne naputke!

(SL) POZOR!
Prosim,da pred zacetkom montaze,zaradi varnosti preberete vas navodila,ki so prilozena!

(SK) POZOR!
Pred tým ako začnete robiť montážne práce, prečítajte si dôkladne bezpečnostné pokyny!

(PT) CUIDADO!
Antes de iniciar os trabalhos de montagem por favor leia atentemente os avisos de segurança!

(BA) POZOR!
Prije početka montaže molimo pažljivo pročitajte sigurnosne upute!

(LT) DĖMESIO!
Norėdami saugiai ir teisingai sumontuoti šviestuv vadovaukitės šia instrukcija!

(ET) HOIATUS!
Enne monteerimist lugege ohutusjuhised tähelepanelikult läbi!

(DA) OBS!
Læs sikkerhedsinformationen nøje, før du monterer produktet!

(NO) ADVARSEL!
Les sikkerhetsinformasjonen nøye før du monterer produktet!

(LV) UZMANĪBU!
Pirms montāžas uzmanīgi izlasiet drošības norādījumus!

(SR) UPOZORENJE!
Prije početka montaže, pažljivo pročitajte sigurnosne upute!

(UK) ПОПЕРЕДЖЕННЯ!
Перед розбиранням, будь ласка, уважно прочитайте інструкції з техніки безпеки!

TRIO Leuchten GmbH
TRIO International GmbH
Gut Nierhof 17
D-59757 Arnsberg
www.trio-lighting.com

WEEE-Reg. Nr.: DE78273666
TRIO Lighting Ibérica s.l.: RAEE 4544
TRIO Lighting Italia s.r.l.: RAEE IT13020000007829
TRIO Lighting Scandinavia Oy: WEEE PIR2005Y354114/2114

Developed in Germany by
Made in PRC

REV 2.5

657493007

TRIO
LIGHTING FOR YOU

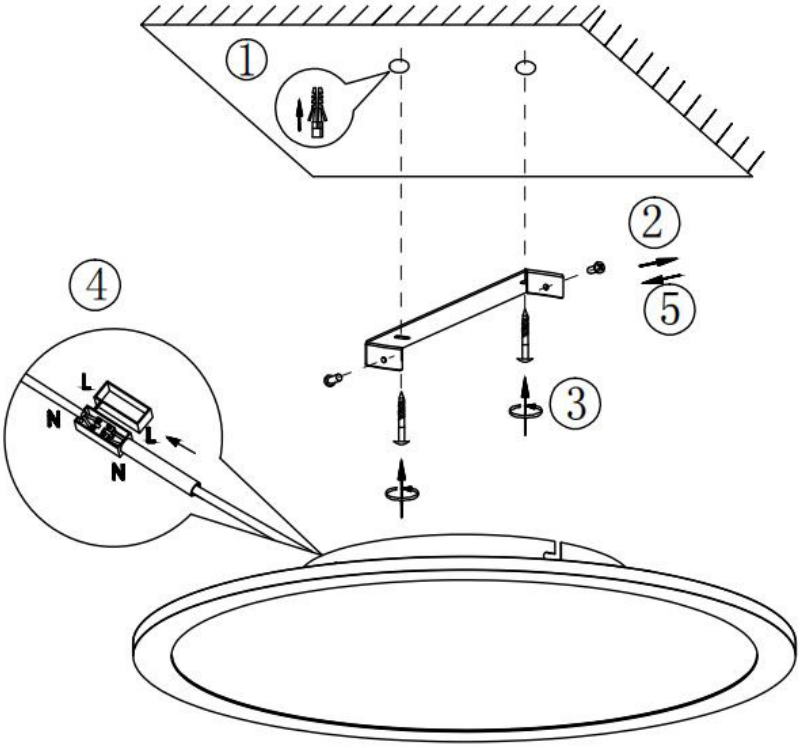

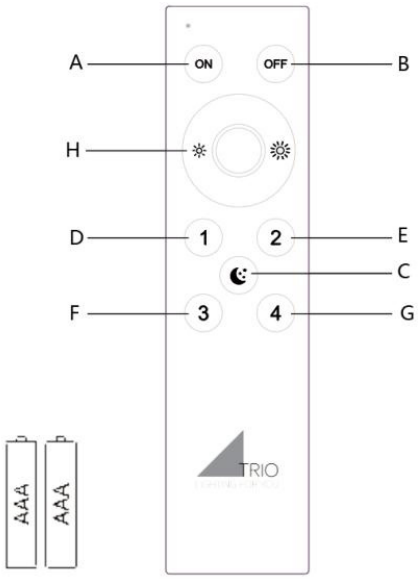

230V ~ 50Hz 1x LED max.15W

A.ON
B.OFF
C.Night light
D.Favorite light mode 1
E.Favorite light mode 2
F.Favorite light mode 3
G.Favorite light mode 4
H.Brightness adjustment

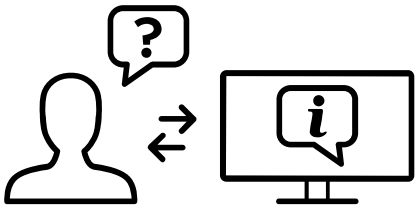

trio-lighting.com/ 657493007

TRIO
LIGHTING FOR YOU

DE	Dieses Produkt enthält eine Lichtquelle(n) der Energieeffizienzklasse(n) **F**
EN	This product contains light source(s) of energy efficiency class(es) **F**
NL	Dit product bevat lichtbron(nen) van energiezuinigheid, klasse(n) **F**
FR	Ce produit contient une/des source(s) lumineuse(s) de classe(s) d'efficacité énergétique **F**
IT	Questo prodotto contiene fonte/i luminosa/e della/e classe/i di efficienza energetica **F**
ES	Este producto cuenta con fuente(s) luminosas de eficiencia energética de clase(s) **F**
PL	Produkt zawiera źródła światła o klasie(-ach) efektywności energetycznej **F**
FI	Tämä tuote sisältää valolähteitä, joiden energiatehokkuusluokka (tai luokat) on (ovat) **F**
CZ	Světelný zdroj/světelné zdroje tohoto produktu je/jsou v energetické třídě/energetických třídách **F**
RU	Это изделие содержит источники света с класом энергопотребления **F**
GR	Αυτό το προϊόν περιέχει πηγές φωτός τάξης ενεργειακής απόδοσης **F**
RO	Acest produs conține sursă/surse de lumină cu clasă/clase de eficiență energetică **F**
BG	Този продукт съдържа светлинен(ни) източник(ци) с клас(ове) на енергийна ефективност **F**
TR	Bu üründe **F** enerji verimlilik sınıflarına ait ışık kaynakları bulunmaktadır
HU	Ez a termék **F** energiahatékonysági osztályba tartozó fényforrást tartalmaz
SV	Denna produkt innehåller ljuskällor i energieffektivitetsklass(er) **F**
HR	Ovaj proizvod ima izvore svjetla energetske učinkovitosti klase **F**
SL	Ta izdelek vsebuje svetlobne vire razredov energijske učinkovitosti **F**
SK	Toto zariadenie obsahuje svetelné zdroje triedy energetickej účinnosti **F**
PT	Este produto contém uma(s) fonte(s) de luz da(s) classe(s) de eficiência energética **F**
BA	Ovaj proizvod sadrži izvor(e) svjetlosti energetske efikasnosti klase(a) **F**
LT	Šiame gaminyje naudojamas šviesos šaltinis (-iai), priklausantis (-ys) energijos vartojimo efektyvumo klasei (-ėms) **F**
ET	See toode sisaldab **F** klassi(de) energiasäästlikkusega valgusallikat(id)
DA	Dette produkt indeholder lyskilde(r) af energimærkningsklassern(e) **F**
NO	Dette produktet inneholder lyskilde(r) til energieffektivitetsklassen(e) **F**
LV	Šis produkts satur enerģijas avota(-u) gaismas avotus(-us) **F**
SR	Ovaj proizvod sadrži izvor(e) svetlosti energetske efikasnosti klase(a) **F**
UK	Цей виріб містить джерела світла з класом енергоспоживання **F**

DE

Konformitätserklärung

Hiermit erklärt Trio Leuchten GmbH, Gut Nierhof 17, D-59757 Arnsberg, dass dieses Produkt der Richtlinie 2014/53/EU entspricht. Der vollständige Text der EU-Konformitätserklärung ist unter der folgenden Internetadresse verfügbar: https://files.trio-lighting.com/ce-conformity/657493007.pdf

EN

Declaration of Conformity

Hereby, Trio Leuchten GmbH. Gut Nierhof 17, D-59757 Arnsberg, declares that this product is in compliance with Directive 2014/53/EU. The full text of the EU declaration of conformity is available at the following internet address: https://files.trio-lighting.com/ce-conformity/657493007.pdf

FR

Déclaration de conformité

La société Trio Leuchten GmbH, sise à Gut Nierhof 17, D-59757 Arnsberg, déclare par la présente que ce produit est conforme à la directive 2014/53/EU. Le texte intégral de la déclaration de conformité de l'UE est disponible à l'adresse suivante : https://files.trio-lighting.com/ce-conformity/657493007.pdf

NL

Verklaring van conformiteit

Trio Leuchten GmbH. Gut Nierhof 17, D-59757 Arnsberg verklaart hiermee dat het product voldoet aan de richtlijn 2014/53/EU. De volledige tekst van de Europese verklaring van conformiteit is beschikbaar op het volgende internetadres: https://files.trio-lighting.com/ce-conformity/657493007.pdf

IT

Dichiarazione di Conformità

Trio Leuchten GmbH. Gut Nierhof 17, D-59757 Arnsberg, dichiara che questo prodotto è conforme alla direttiva 2014/53/UE. Il testo integrale della dichiarazione di conformità UE è disponibile al seguente indirizzo Internet: https://files.trio-lighting.com/ce-conformity/657493007.pdf

ES

Declaración de conformidad

Trio Leuchten GmbH. Gut Nierhof 17, D-59757 Arnsberg, por la presente declara que este producto cumple con las disposiciones de la Directiva 2014/53/EU. El texto completo de la declaración de conformidad de la Unión Europea está disponible en la siguiente dirección de Internet: https://files.trio-lighting.com/ce-conformity/657493007.pdf

PL

Deklaracja zgodności

Trio Leuchten GmbH. Gut Nierhof 17, D-59757 Arnsberg, niniejszym poświadcza, że niniejszy produkt jest zgodny z dyrektywą nr 2014/53 / UE. Cały tekst deklaracji zgodności jest dostępny na stronie: https://files.trio-lighting.com/ce-conformity/657493007.pdf

FI

Vaatimustenmukaisuusvakuutus

Trio Leuchten GmbH. Gut Nierhof 17, D-59757 Arnsberg ilmoittaa täten, että tämä tuote noudattaa direktiivin 2014/53/EU vaatimuksia. Täydellinen EU-vaatimustenmukaisuusvakuutuksen teksti on saatavana osoitteessa https://files.trio-lighting.com/ce-conformity/657493007.pdf

CZ

Prohlášení o shodě

Společnost Trio Leuchten GmbH. Gut Nierhof 17, D-59757 Arnsberg, tímto prohlašuje, že tento produkt je v souladu se směrnicí 2014/53/EU. Plné znění prohlášení EU o shodě je k dispozici na následující internetové adrese: https://files.trio-lighting.com/ce-conformity/657493007.pdf

RU

Заявление о соответствии

Компания Trio Leuchten GmbH. Gut Nierhof 17, D-59757 Arnsberg настоящим заявляет, что данный продукт соответствует Директиве ЕС 2014/53 / EU. Полный текст Декларации соответствия стандартам ЕС доступен по следующему интернет-адресу: https://files.trio-lighting.com/ce-conformity/657493007.pdf

GR

Δήλωση συμμόρφωσης

Με την παρούσα δήλωση η Trio Leuchten GmbH, Gut Nierhof 17, D-59757 Arnsberg δηλώνει, ότι αυτό το προϊόν συμμορφώνεται με την κατευθυντήρια οδηγία 2014/53/ΕΕ. Το πλήρες κείμενο της δήλωσης συμμόρφωσης ΕΕ είναι διαθέσιμο στον ακόλουθο δικτυακό τόπο: https://files.trio-lighting.com/ce-conformity/657493007.pdf

RO

Certificat de conformitate

Trio Leuchten GmbH. Gut Nierhof 17, D-59757 Arnsberg, declară prin prezenta că acest produs este în conformitate cu Directiva 2014/53/UE. Textul integral al declarației de conformitate UE este disponibil la următoarea adresă de internet: https://files.trio-lighting.com/ce-conformity/657493007.pdf

BG

Декларация за съответствие

С настоящото, Trio Leuchten GmbH. Gut Nierhof 17, D-59757 Arnsberg, декларира, че този продукт е в съответствие с Директива 2014/53/ЕС. Пълният текст на ЕС декларацията за съответствие е на достъпен на адрес: https://files.trio-lighting.com/ce-conformity/657493007.pdf

TR

Uygunluk Taahhütnamesi

Trio Leuchten GmbH. Gut Nierhof 17, D-59757 Arnsberg, bu ürünün 2014/53/EU Yönergesine uygun olduğunu beyan eder. AB uygunluk beyanının tam metni aşağıdaki internet adresinde mevcuttur: https://files.trio-lighting.com/ce-conformity/657493007.pdf

HU

Megfelelőségi nyilatkozat

A Trio Leuchten GmbH. Gut Nierhof 17, D-59757 Arnsberg ezennel kijelenti, hogy ez a termék eleget tesz a 2014/53/EU irányelv előírásainak. Az EU-megfelelőségi nyilatkozat teljes szövege a következő webhelyen érhető el: https://files.trio-lighting.com/ce-conformity/657493007.pdf

SE

Deklaration om överensstämmelse

Trio Leuchten GmbH. Gut Nierhof 17, D-59757 Arnsberg, Tyskland, förklarar härmed att denna produkt överensstämmer med direktiv 2014/53/EU. Den fullständiga texten i EU-deklarationen om överensstämmelse finns på följande internetadress: https://files.trio-lighting.com/ce-conformity/657493007.pdf

HR

Izjava o sukladnosti

Trio Leuchten GmbH. Gut Nierhof 17, D-59757 Arnsberg, ovim izjavljuje da je ovaj proizvod sukladan s Direktivom 2014/53/EU. Cjelovit tekst izjave o sukladnosti EU dostupan je na sljedećoj mrežnoj adresi: https://files.trio-lighting.com/ce-conformity/657493007.pdf

SL

Izjava o skladnosti

Trio Leuchten GmbH. Gut Nierhof 17, D-59757 Arnsberg s tem izjavlja, da je ta izdelek skladen z Direktivo 2014/53/EU. Polno besedilo EU izjave o skladnosti je na voljo na naslednjem spletnem naslovu: https://files.trio-lighting.com/ce-conformity/657493007.pdf

SK

Prehlásenie o zhode

Spoločnosť Trio Leuchten GmbH. Gut Nierhof 17, D-59757 Arnsberg týmto prehlasuje, že jej produkt je v súlade so smernicou 2014/53/EÚ. Celý text prehlásenia o zhode s EÚ je dostupný na nasledujúcej internetovej adrese: https://files.trio-lighting.com/ce-conformity/657493007.pdf

PT

Declaração de Conformidade

Trio Leuchten GmbH. Gut Nierhof 17, D-59757 Arnsberg, declara que este produto está em conformidade com a Diretiva 2014/53/UE. O texto integral da declaração UE de conformidade está disponível no seguinte endereço Internet: https://files.trio-lighting.com/ce-conformity/657493007.pdf

BA

Deklaracija o usklađenosti

Trio Leuchten GmbH. Gut Nierhof 17, D-59757 Arnsberg, ovim izjavljuje da je ovaj proizvod usklađen sa Direktivom 2014/53/EU. Puni tekst deklaracije o usklađenosti EU raspoloživ je na sljedećoj internet adresi: https://files.trio-lighting.com/ce-conformity/657493007.pdf

LT

Atitikties deklaracija

„Trio Leuchten GmbH“ Gut Nierhof 17, D-59757 Arnsberg, pareiškia ir patvirtina, kad šis prietaisas atitinka direktyvos 2014/53/ES nuostatas. Pilną ES atitikties deklaracijos tekstą rasite adresu https://files.trio-lighting.com/ce-conformity/657493007.pdf

ET

Vastavusdeklaratsioon

Trio Leuchten GmbH. Gut Nierhof 17, D-59757 Arnsberg kinnitab, et toode vastab direktiivile 2014/53/EL. EL-i vastavusdeklaratsiooni täistekst on saadaval veebilehel: https://files.trio-lighting.com/ce-conformity/657493007.pdf

DK

Overenstemmelseserklæring

Trio Leuchten GmbH, Gut Nierhof 17, D-59757 Arnsberg, erklærer hermed, at dette produkt er i overenstemmelse med direktiv 2014/53/EU. Den komplette tekst fra overenstemmelseserklæringen for EU er tilgængelig på den følgende internetadresse: https://files.trio-lighting.com/ce-conformity/657493007.pdf

NO

Samsvarserklæring

Trio Leuchten GmbH. Gut Nierhof 17, D-59757 Arnsberg, erklærer herved at dette produktet er i samsvar med direktiv 2014/53/EF. Den komplette teksten til EF-samsvarserklæringen er tilgjengelig på følgende Internett-adresse: https://files.trio-lighting.com/ce-conformity/657493007.pdf

LV

Atbilstības deklarācija

Trio Leuchten GmbH. Gut Nierhof 17, D-59757 Arnsberga, ar šo deklarē, ka šis izstrādājums atbilst direktīvai Nr. 2014/53/EU. Pilns ES atbilstības deklarācijas teksts ir pieejams šādā interneta adresē: https://files.trio-lighting.com/ce-conformity/657493007.pdf

RS

Deklaracija o usklađenosti

Trio Leuchten GmbH. Gut Nierhof 17, D-59757 Arnsberg, ovim izjavljuje da je ovaj proizvod usklađen sa Direktivom 2014/53/EU. Puni tekst deklaracije o usklađenosti EU na raspolaganju je na sledećoj internet adresi: https://files.trio-lighting.com/ce-conformity/657493007.pdf

UK

Декларація про відповідність

Цим Trio Leuchten GmbH. Gut Nierhof 17, D-59757 Arnsberg, заявляє, що цей продукт відповідає Директиві 2014/53 / ЄС. Повний текст декларації відповідності ЄС доступний за такою Інтернет-адресою: https://files.trio-lighting.com/ce-conformity/657493007.pdf

БЪЛГАРСКИ

ДОБРЕ ДОШЛИ

1

Изтеглете безплатното приложение Wiz
От Google Play или App Store, създайте
вашия WiZ Home или се присъединете
към такъв.

App Store
Google play

Или направете
търсене за "WiZ

2

Инсталирайте вашата
WiZ connected
light и следвайте
стъпките на екрана в
приложението, за да
въведете настройките.

WiFi
****

3

Стенен ключ > ON винаги с цвета на
светлината запазен в дистанционното
управление в бутон D (1)

ON-OFF-ON винаги с цвета на светлината
запазен в дистанционното управление в
бутон E (2)

дистанционно управление > ON от паметта

WLAN > ON от паметта

4

Въпрос или проблем?
Прегледайте нашите
често задавани
въпроси (FAQs) в
приложението или
на уебсайта или
използвайте чата
за обслужване в
приложението

BOSANSKI

DOBRODOŠLI

1

Preuzmite besplatnu aplikaciju WiZ
Sa Google Play ili sa Trgovine aplikacijama,
kreirajte svoj WiZ Home ili se pridružite
postojećem.

App Store
Google play

Ili pretražite
"WiZ lighting"

2

Instalirajte svoj WiZ
Connected light i slijedite
korake na ekranu unutar
aplikacije da dovršite
postavljanje.

WiFi
****

3

Zidni prekidač > ON uvijek pomoću svijetle boje
koja je pohranjena na daljinskom upravljaču na
dugmetu D (1)

ON-OFF-ON uvijek pomoću svijetle boje koja je
pohranjena na daljinskom upravljaču na dugmetu
E (2)

Daljinski upravljač > ON s memorijom

WLAN > ON s memorijom

4

Bilo kakva pitanja ili
problemi?
Provjerite naša ČPP
(FAQ) u aplikaciji ili na
web stranici ili koristite
chat podršku u aplikaciji

ČEŠTINA

VÍTEJTE

1

Stáhněte si bezplatnou aplikaci WiZ
Prostřednictvím Google Play nebo App
Store si vytvořte profil WiZ Home, nebo se
připojte k již vytvořenému profilu.

App Store
Google play

Nebo vyhledejte
"WiZ lighting"

2

Nainstalujte si telefonem
ovládané WiZ Connected
light a dokončete
nastavení podle pokynů
na displeji.

WiFi
****

3

Nástěnný vypínač > ON (ZAP) vždy s barvou
světla uloženého v dálkovém ovládání pomocí
tlačítka D (1)

ON-OFF-ON (ZAP-VYP-ZAP) vždy s barvou
světla uloženého v dálkovém ovládání pomocí
tlačítka E (2)

dálkové ovládání > ON (ZAP) s pamětí

WLAN > ON (ZAP) s pamětí

4

Máte dotazy nebo
potřebujete pomoc?
Přečtěte si často
kladené otázky v
aplikaci nebo na webu,
případně použijte
podporu formou chatu v
aplikaci.

DANISH (DANSK)

VELKOMMEN

1

Download den gratis WiZ-app
fra Google Play eller App Store, skab dit
eget WiZ Home eller bliv del af et.

App Store
Google play

Eller søg efter
"WiZ lighting"

2

Installer dit WiZ
Connected light og
følg vejledningen
på skærmen i appen
for at gennemføre
opsætningen.

WiFi
****

3

Kontakt på væggen > ON altid med lysfarven
gemt på fjernbetjeningen med knappen D (1)

ON-OFF-ON altid med lysfarven gemt på
fjernbetjeningen med knappen E (2)

Fjernbetjening > ON med hukommelse

WLAN > ON med hukommelse

4

Spørgsmål eller
problemer?
Se efter i vores
FAQ i appen eller på
hjemmesiden eller brug
chatsupporten i appen.

ΕΛΛΗΝΙΚΑ

ΚΑΛΩΣ ΟΡΙΣΑΤΕ

1

Κατεβάστε τη δωρεάν εφαρμογή WiZ
Από το Google Play ή το App Store,
δημιουργήστε το δικό σας WiZ Home ή
συμμετάσχετε σε ένα άλλο.

App Store
Google play

Ή εκτελέστε μια
αναζήτηση με τους
όρους "WiZ lighting"

2

Εγκαταστήστε το
WiZ Connected light
και ακολουθήστε τα
βήματα στην οθόνη για
να ολοκληρώσετε τις
ρυθμίσεις.

WiFi
****

3

Διακόπτης τοίχου > ON πάντα με το χρώμα του φωτισμού
που έχει αποθηκευτεί στο τηλεχειριστήριο στο κουμπί D (1)

ON-OFF-ON πάντα με το χρώμα του φωτισμού που έχει
αποθηκευτεί στο τηλεχειριστήριο στο κουμπί E (2)

τηλεχειριστήριο > ON βάσει της τελευταίας
αποθηκευμένης ρύθμισης

WLAN > ON βάσει της τελευταίας αποθηκευμένης
ρύθμισης

4

Έχετε ερωτήσεις ή μήπως
αντιμετωπίσατε κάποιο
πρόβλημα;
Ρίξτε μια ματιά στην
ενότητα Συχνές ερωτήσεις
στην εφαρμογή ή
στην ιστοσελίδα ή
χρησιμοποιήστε τη
δυνατότητα συνομιλίας
εντός της εφαρμογής

ESTONIAN

TERE TULEMAST

1

Laadige alla tasuta WiZ'i äpp
Google Play'st või App Store'ist, looge oma
WiZ Home või ühinege ühega neist.

App Store
Google play

Või sisestage otsingusse
"WiZ lighting"

2

Installige oma WiZ
Connected light ja
järgige rakenduses
häälestuse lõpetamiseks
ekraanil olevaid samme

WiFi
****

3

Seinalüliti > ON alati valguse värviga, mis on
salvestatud kaugjuhtimispulti nupu D (1) alla

ON-OFF-ON alati valguse värviga, mis on
salvestatud kaugjuhtimispulti nupu E (2) alla

Kaugjuhtimispult > ON koos mäluga

WLAN > ON koos mäluga

4

Kas on küsimusi?
Vaadake rakenduses või
veebilehel meie FAQs
(KKK-si), või kasutage
äpisisest tuge

HRVATSKI

DOBRO DOŠLI

1

Preuzmite besplatnu "WiZ" aplikaciju
iz Google Play ili App Store, kreirajte vaš
osobni "WiZ Home" ili se pridružite jednom
od postojećih.

App Store
Google play

Ili potražite osvjetljenje
"WiZ lighting"

2

Instalirajte svoje
osvjetljenje "WiZ
Connected light" i
slijedite aplikacijske
korake na zaslonu,
kako biste dovršili
postavljanje.

WiFi
****

3

Zidni prekidač>ON uvijek sa svjetlom u boji
pohranjenoj na daljinskom upravljaču, tipka D (1)

ON-OFF-ON uvijek u sa svjetlom u boji
pohranjenoj na daljinskom upravljaču, tipka E (2)

Daljinski upravljač > ON s memorijom

WLAN > ON s memorijom

4

Imate li pitanje ili
problem?
Pregledajte FAQ (često
postavljana pitanja) na
aplikaciji ili na našim
mrežnim stranicama, ili
iskoristite "in-app chat",
aplikacijsku podršku za
razgovor

HUNGARIAN

ÜDVÖZÖLJÜK!

1

Töltse le az ingyenes WiZ alkalmazást
a Google Play Áruházból vagy az App Store-
ból, hozza létre saját WiZ Home otthonát,
vagy csatlakozzon egyhez.

App Store
Google play

Vagy keressen rá a
"WiZ lighting"

2

Építse be WiZ Connected
light fényforrását, és
kövesse a képernyőn
megjelenő lépéseket az
alkalmazásban a beállítás
elvégzéséhez.

WiFi
****

3

Fali kapcsoló > ON – mindig a távirányító "D" (1)
gombján tárolt színű fénnyel.

ON-OFF-ON – mindig a távirányító "E" (2)
gombján tárolt színű fénnyel

távirányító > ON – memóriával

Wi-Fi > ON – memóriával

4

Kérdése vagy
problémája van?
Tekintse meg az
alkalmazás vagy a
weboldal GY.I.K. részét,
vagy használja az
alkalmazásban elérhető
csevegőtámogatást

INGLÊS

BEM-VINDO

1

Descarregue a aplicação gratuita WiZ
Do Google Play ou na App Store, crie a sua
WiZ Home ou junte-se a uma.

App Store
Google play

Ou pesquise por
"iluminação WiZ"

2

Instale a sua WiZ
Connected Light e siga
os passos no ecrã na
aplicação para concluir a
configuração.

WiFi
****

3

Interruptor de parede > ON sempre com a luz
clara guardada no controlo remoto no botão D (1)

ON-OFF-ON sempre com a luz clara guardada
no controlo remoto no botão E (2)

controlo remoto > ON com memória

WLAN > ON com memória

4

Qualquer dúvida ou
questão?
Veja as nossas FAQ
na aplicação ou na
página web ou usar a
assistência através do
chat na aplicação

LIETUVIŠKAI

SVEIKI

1

Parsisiųsti nemokamą "WiZ" programą
"Google Play" arba "App Store" sukurkite
savo "WiZ Home" arba prisijunkite prie jau
esamų.

App Store
Google play

Arba susiraskite
"WiZ lighting"

2

Įdiekite "WiZ Connected
light" ir sekite ekrane
nurodomų veiksmų
programoje, kad
užbaigtumėte nustatymą.

WiFi
****

3

Sieninis jungiklis > ON visada su šviesos spalva,
išsaugota nuotolinio valdymo sistemoje,
mygtukas D (1)

ON-OFF-ON visada su šviesos spalva, išsaugota
nuotolinio valdymo sistemoje, mygtukas E (2)

nuotolinis valdymas > ON su atmintimi

WLAN > ON su atmintimi

4

Turite klausimų ar iškilo
sunkumų?
Perskaitykite DUK,
pateiktus mūsų
programoje ar
tinklalapyje, arba
pasinaudokite
programoje įdiegta
tiesiogine pagalba

LATVIEŠU

LAIPNI LŪDZAM!

1

Lejupielādējiet bezmaksas WiZ lietotni
no Google Play vai App Store un izveidojiet
savu WiZ Home vietni vai pievienojieties
jau esošai.

App Store
Google play

Vai meklējiet
"WiZ lighting"

2

Instalējiet WiZ
Connected light
un izpildiet ekrānā
redzamos soļus lietotnē,
lai pabeigtu iestatīšanu.

WiFi
****

3

Sienas slēdzis > ON vienmēr ar gaišu krāsu, kas
saglabāta uz tālvadības pults pogas D (1)

ON-OFF-ON vienmēr ar gaišu krāsu, kas
saglabāta uz tālvadības pults pogas E (2)

tālvadības pults > ON (ieslēgt) ar atmiņu

WLAN > ON (ieslēgt) ar atmiņu

4

Jautājumi vai
problēmas?
Aplūkojiet BUJ lietotnē
vai tīmekļa vietnē, vai
izmantojiet tērzēšanas
atbalstu lietotnē

NORSK

VELKOMMEN

1

Last ned WiZ app gratis
Fra Google Play eller App Store, skap ditt
WiZ Home eller koble til ett.

App Store
Google play

Eller søk etter
"WiZ lighting"

2

Installer WiZ
Connected light og
følg instruksjonene på
skjermen i appen for å
fullføre oppsettet.

WiFi
****

3

Veggbryter > ON alltid med lysfargen lagret på
knapp D (1) på fjernkontrollen

ON-OFF-ON alltid med lysfargen lagret på
knapp E (2) på fjernkontrollen

fjernkontroll > ON med minne

WLAN > ON med minne

4

Spørsmål eller
problemer?
Se ofte stilte spørsmål/
FAQ i appen eller på
nettsiden, eller bruk
chat support i appen.

SVENSKA

VÄLKOMMEN

1

Ladda ned den kostnadsfria WiZ-appen
Från Google Play eller App Store, skapa din
WiZ Home eller anslut till en.

App Store
Google play

Eller sök efter
"WiZ lighting"

2

Installera din WiZ
Connected light och
följ stegen på skärmen
i appen för att slutföra
installationen.

WiFi
****

3

Väggströmbrytare > ON alltid med den ljusa
färgen som är lagrad på fjärrkontrollens D
(1)-knapp

ON-OFF-ON alltid med den ljusa färgen som är
lagrad på fjärrkontrollens E (2)-knapp

fjärrkontroll > ON med minne

WLAN > ON med minne

4

Några frågor eller
problem?
Gå till vanliga frågor
i appen eller på
webbplatsen eller
använd funktionen för
chattsupport i appen.

SLOVENSKY

VITAJTE

1

Prevezmite si bezplatnú aplikáciu WiZ
Z obchodu Google Play alebo App Store,
vytvorte si Domácnosť WiZ alebo sa k
nejakej pridajte.

App Store
Google play

Alebo vyhľadajte
"WiZ lighting"

2

Nainštalujte svoje
WiZ connected light a
postupujte podľa krokov
na obrazovke v aplikácii,
aby ste dokončili
nastavenie.

WiFi
****

3

Nástenný spínač > ON vždy s farbou svetla
uloženou v diaľkovom ovládaní pod tlačidlom D (1)

ON-OFF-ON vždy s farbou svetla uloženou v
diaľkovom ovládaní pod tlačidlom E (2)

diaľkové ovládanie > ON s pamäťou

WLAN > ON s pamäťou

4

Máte akékoľvek otázky
alebo problémy?
Pozrite si naše
Najčastejšie otázky
v aplikácii alebo na
webovej stránke,
prípadne použite
podporu cez
konverzáciu v aplikácii

SLOVENŠČINA

DOBRODOŠLI

1

Prenesite brezplačno WiZ aplikacijo
Prek trgovine Google Play ali App Store,
ustvarite svoj WiZ Home ali se pridružite
drugim.

App Store
Google play

Ali v iskalnik vnesite
"WiZ lighting"

2

Namestitev svojo WiZ
connected light in sledite
navodilom na zaslonu v
aplikaciji, da dokončate
namestitev.

WiFi
****

3

Stensko stikalo > ON vedno s svetlo barvo, ki
je shranjena na daljinskem upravljalniku pod
gumbom D (1)

ON-OFF-ON vedno s svetlo barvo, ki je
shranjena na daljinskem upravljalniku pod
gumbom E (2)

daljinski upravljalnik > ON s spomina

WLAN > ON s spomina

4

Imate vprašanja ali
težave?
Preberite naša Pogosta
vprašanja v aplikaciji
ali na spletni strani, ali
uporabite klepet za
podporo v aplikaciji

TURKISH

HOŞ GELDİNİZ

1

Ücretsiz WiZ uygulamasını indirin
Google Play'den veya App Store'dan WiZ
Home'unuzu oluşturun veya birine katılın.

App Store
Google play

Ya da "WiZ lighting"
araması yapın

2

Kurulumu tamamlamak
için WiZ Connected
light'ınızı takın ve
uygulamada ekranla
gösterilen adımları takip
edin.

WiFi
****

3

Duvar şalteri> ON, daima uzaktan kumandadaki
D (1) düğmesi belleğinde kayıtlı açık renkle

ON-OFF-ON, daima uzaktan kumandadaki E (2)
düğmesi belleğinde kayıtlı açık renkle

uzaktan kumanda> ON, bellekli

WLAN> ON, bellekli

4

Bir soru veya sorun
mu var?
Uygulamadaki veya
web sitesindeki SSS
bölümümüzü inceleyin
veya Uygulama içi
sohbet desteğini
kullanın

wiz CONNECTED

Let's get started

TRIO LIGHTING FOR YOU

COULDN'T BE EASIER

Pair & share. Instantly.

Instant pairing

No hub required

Multi-user

Secured cloud

Multi-location

Control anywhere

30 seconds to set up. Everyone can enjoy the WiZ experience on their smartphone.

THE WiZ DNA

WiZ brings total flexibility with 64,000 shades of white and dimming. It's the very minimum of what should be expected for the 21st century.

64,000
WHITES
Preset light modes

16 Million
COLORS
Dynamic light modes

WiZ lighting experts have designed dynamic color modes that completely outshine the rest of the industry. Like great music tracks, perfectly synchronized and randomized, our modes make any room glow with stunning lighting ambiences.

THE COLLECTION

E27
987–88

E14
983–88

GU10
956–88

trio-lighting.com/**wiz**

STREAMLINE YOUR LIFE

WiZ already has 60+ popular IFTTT applets available on **https://ifttt.com/wiz**

Enjoy Amazon Alexa with smart home skill.
You can also use Google Assistant on Google Home or your smartphone.

Works with IFTTT

WORKS WITH alexa

works with the Google Assistant

Turn on the light when my security camera detects motion

Change the light to cool white when it gets hot

Change the light to bright red in case of a carbon monoxide emergency

ENGLISH

WELCOME

1. Download the free WiZ app from Google Play or the App Store, create your WiZ Home or join one.

App Store / Google play — Or search for "WiZ lighting".

2. Install your WiZ Connected light and follow the on-screen steps in the app to complete set up.

WiFi ****

3. Wall switch > always with the light colour stored on the remote control on button D (1)
On-OFF-ON always with the light colour stored on the remote control on button E (2)
remote control > ON with memory
WLAN > ON with memory

4. Any question or issue? Check out our FAQs in the app or on the website or use the in-app chat support

FRANCAIS

BIENVENUE

1. Téléchargez l'application gratuite WiZ depuis Google Play ou l'App Store, créez votre maison WiZ ou rejoignez-en une.

App Store / Google play — Ou recherchez "WiZ lighting".

2. Installez votre lampe connectée WiZ et suivez les différentes étapes dans l'application pour effectuer la configuration

WiFi ****

3. Interrupteur mural > ON toujours avec la couleur de la lumière mémorisée sur le bouton D de la télécommande (1)
ON-OFF-ON toujours avec la couleur de la lumière mémorisée sur le bouton E de la télécommande (2)
Télécommande > ON avec paramètres mémorisés
WLAN > ON avec paramètres mémorisés

4. Une question ou un problème? Consultez nos FAQs dans l'application ou sur le site Web ou utilisez l'assistance par chat de l'application

NEDERLANDS

WELKOM

1. Download de gratis WiZ-app vanaf Google Play of de App Store, creëer uw WiZ Home of treed er tot een toe.

App Store / Google play — Of zoek naar "WiZ lighting"

2. Installeer uw WiZ connected light en volg de stappen op het scherm in de app om de instelling te voltooien.

WiFi ****

3. Wandschakelaar > altijd ON met de lichtkleur opgeslagen op de afstandsbediening op toets D (1)
Altijd ON-OFF-ON met de lichtkleur opgeslagen op de afstandsbediening op toets E (2)
afstandsbediening > ON met herinnering
WLAN > ON met herinnering

4. Vragen of problemen? Bekijk de FAQ's in de app of op de website of maak gebruik van de chatsupport in de app

ROMÂNĂ

BINE AȚI VENIT

1. Descărcați aplicația gratuită WiZ Din Google Play sau App Store, creați-vă propriul WiZ Home sau alăturați-vă unuia.

App Store / Google play — Sau căutați "WiZ lighting"

2. Instalați-vă WiZ Connected light și urmați pașii de pe ecran din aplicație pentru a finaliza configurarea.

WiFi ****

3. Întrerupător de perete > ON întotdeauna cu culoarea luminii memorată pe butonul D (1) al telecomenzii
ON-OFF- ON întotdeauna cu culoarea memorată pe butonul E (2) al telecomenzii
telecomandă > ON cu setarea memorată
WLAN > ON cu setarea memorată

4. Aveți întrebări sau probleme? Citiți secțiunea FAQ (Întrebări și răspunsuri) din aplicație sau de pe site sau folosiți chat-ul pentru asistență din aplicație

POLSKI

WITAMY

1. Pobierz bezpłatną aplikację WiZ Z Google Play lub sklepu App, stwórz własny WiZ Home lub przyłącz się do już istniejącego.

App Store / Google play — Lub poszukaj "WiZ lighting"

2. Zainstaluj swoje WiZ Connect light i postępuj zgodnie z krokami na ekranie w aplikacji, aby dokończyć ustawianie.

WiFi ****

3. Przełącznik ścienny > ON zawsze jasny kolor na pilocie na przycisku D (1)
ON-OFF-ON zawsze jasny kolor na pilocie na przycisku E (2)
pilot > ON z pamięcią
WLAN > ON z pamięcią

4. Masz jakieś pytania lub problemy? Sprawdź nasze PiO w aplikacji lub zajrzyj na naszą stronę lub skorzystaj ze wsparcia na czacie

DEUTSCH

WILLKOMMEN

1. Laden Sie die kostenlose WiZ-App aus Google Play oder dem App Store herunter, erstellen Sie Ihr WiZ Home oder treten Sie einem bei.

App Store / Google play — Oder suchen Sie nach "WiZ lighting".

2. Installieren Sie Ihre WiZ-Connected-Leuchte und befolgen Sie zum Abschließen der Einrichtung die Bildschirmanweisungen in der App.

WiFi ****

3. Wandschalter > ON immer mit der Lichtfarbe, die auf der Fernbedienung auf Taste D (1) gespeichert ist
ON-OFF-ON immer mit der Lichtfarbe, die auf der Fernbedienung auf Taste E (2) gespeichert ist
Fernbedienung > ON mit Memoryfunktion
WLAN > ON mit Memoryfunktion

4. Sie haben Fragen oder Probleme? Prüfen Sie unsere häufig gestellten Fragen in der App oder auf der Webseite oder Nutzen Sie den Chat-Support in der App

ESPAÑOL

BIENVENIDO

1. Descargue gratuitamente la aplicación WiZ en Google Play o en App Store y cree su hogar WiZ o únase a uno.

App Store / Google play — También puede buscar "WiZ lighting".

2. Instale su luz WiZ Connected y siga los pasos que aparecen en la pantalla de la aplicación para completar la configuración.

WiFi ****

3. Interruptor de pared > ON siempre con el color de la luz guardado en el mando a distancia en el botón D (1)
ON-OFF-ON siempre con el color de la luz guardado en el mando a distancia en el botón E (2)
Mando a distancia > ON con memoria
WLAN > ON con memoria

4. ¿Alguna pregunta o problema? Consulte nuestras preguntas frecuentes en la aplicación o en nuestro sitio web o bien utilice nuestro chat para soporte técnico en nuestra aplicación

ITALIANO

BENVENUTO

1. Scaricare l'app WiZ gratuita da Google Play o App Store per creare WiZ Home o unirsi a uno.

App Store / Google play — Oppure cercare "WiZ lighting".

2. Installare WiZ Connected Luce e seguire le procedure su schermo nell'app per completare la configurazione.

WiFi ****

3. Interruttore posto sul muro > ON sempre con il colore della luce memorizzato sul telecomando al pulsante D (1)
ON-OFF-ON sempre con il colore della luce memorizzato sul telecomando al pulsante E (2)
telecomando > ON con le impostazioni in memoria
WLAN > ON con le impostazioni in memoria

4. Domande o problemi? Controllare le FAQs nell'app o sul sito web oppure Utilizzare l'assistenza via chat nell'app

FINNISH

TERVETULOA

1. Lataa ilmainen WiZ-sovellus Google Playstä tai App Storesta, ja luo oma WiZ Home, tai liity mukaan sellaiseen.

App Store / Google play — Tai etsi "WiZ lighting"

2. Asenna WiZ Connected light -valaisimesi, ja noudata sovelluksen näytön esittämiä vaiheita tehdäksesi asetukset valmiiksi.

WiFi ****

3. Seinäkatkaisin > ON aina sillä valon värillä, joka on tallennettu kaukosäätimeen painikkeella D (1)
ON-OFF-ON aina sillä valon värillä, joka on tallennettu kaukosäätimeen painikkeella E (2)
kaukosäädin > ON muistiin tallennetulla värillä
WLAN > ON muistiin tallennetulla värillä

4. Kysyttävää tai ongelmia? Katso UKK:mme sovelluksesta tai verkkosivultamme, tai käytä sovelluksen sisäistä tukea.

РУССКИЙ

ДОБРО ПОЖАЛОВАТЬ

1. Загрузите бесплатное приложение WiZ в Google Play или в App Store, создайте свой WiZ Home или присоединитесь к нему.

App Store / Google play — Или найдите "WiZ lighting"

2. Установите WiZ Connected light и следуйте инструкциям на экране в приложении, чтобы завершить настройку.

WiFi ****

3. Настенный выключатель > ON всегда со светлым цветом, на пульте ДУ на кнопке D (1)
ON-OFF-ON всегда со светлым цветом на пульте ДУ на кнопке E (2)
Пульт ДУ > ON настройка из памяти
WLAN > ON настройка из памяти

4. Ознакомьтесь с нашими часто задаваемыми вопросами в приложении или на веб-сайте или воспользуйтесь чатом поддержки в приложении.

TRIO
LIGHTING FOR YOU

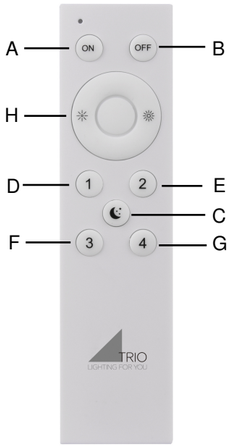

ZIS03587

ESPAÑOL

1. Botones de WiZmote

A. ON
B. OFF
C. Luz nocturna
D. Modo de luz favorito 1
E. Modo de luz favorito 2
F. Modo de luz favorito 3
G. Modo de luz favorito 4
H. Ajuste del brillo

2. Modos de luz favoritos predeterminados

En el sistema WiZ, cada lámpara pertenece a una sala, que se selecciona mientras se configura la lámpara en nuestra aplicación. Hay disponibles varios tipos de sala para seleccionar (por ejemplo, "Cocina" o "Dormitorio"). Para cada tipo de sala dado, WiZ proporciona un conjunto de 4 modos de luz favoritos, adoptados de forma predeterminada por todas las lámparas situadas en la sala. Puede cambiar rápidamente entre los 4 modos con los botones ①, ②, ③ y ④ de su WiZmote.

3. Modos de luz favoritos personalizados

La aplicación WiZ también le permite editar sus modos de luz favoritos en sus salas, asignando así los modos de luz que elija a los botones ①, ②, ③ y ④. Puede obtener más información sobre cómo usar la aplicación WiZ en wiz.world.

4. Interruptor de pared > ON siempre con el color de la luz guardado en el mando a distancia en el botón D (1)
ON-OFF-ON siempre con el color de la luz guardado en el mando a distancia en el botón E (2)

Mando a distancia > ON con memoria

WLAN > ON con memoria

Se debe deshacer de este producto y de las pilas en un punto de recolección designado para desperdicios eléctricos y electrónicos. Para obtener más información, póngase en contacto con la oficina local de la ciudad o con la tienda donde adquirió el producto.

NEDERLANDS

1. WiZmote-knoppen

A. Aan
B. uit
C. Nachtlampje Favoriete
D. lichtmodus 1 Favoriete
E. lichtmodus 2 Favoriete
F. lichtmodus 3 Favoriete
G. lichtmodus 4 Aanpassing
H. helderheid

2. Standaard favoriete lichtmodi

In het WiZ-systeem hoort elke lamp bij een kamer die u selecteert tijdens het instellen van de lamp in onze app. Er zijn verschillende kamertypes beschikbaar waaruit u kunt kiezen (bijv. "keuken" of "slaapkamer"). Voor elk gegeven kamertype biedt WiZ een stet van 4 favoriete lichtmodi, die standaard worden gebruikt door alle lampen die in de kamer zijn geplaatst. U kunt snel schakelen tussen de 4 modi met de knoppen ①, ②, ③ en ④ op uw WiZmote.

3. Aangepaste favoriete lichtmodi

Met de WiZ-app kunt u ook uw favoriete lightmodi bewerken in uw kamers en zo de lichtmodi van uw keuze toewijzen aan de knoppen ①, ②, ③ en ④. Leer meer over het gebruik van de WiZ-app op wiz.world.

4. Wandschakelaar > altijd ON met de lichtkleur opgeslagen op de afstandsbediening op toets D (1)

Altijd ON-OFF-ON met de lichtkleur opgeslagen op de afstandsbediening op toets E (2)

afstandsbediening > ON met herinnering

WLAN > ON met herinnering

Dit product en deze batterijen moet worden verwijderd bij een aangewezen inzamelpunt voor afgedankte elektrische en elektronische apparatuur. Neem contact op met uw lokale instanties of de winkel waar u het product hebt aangeschaft.

ENGLISH

1. WiZmote buttons

A. ON
B. OFF
C. Night light
D. Favorite light mode 1
E. Favorite light mode 2
F. Favorite light mode 3
G. Favorite light mode 4
H. Brightness adjustment

2. Default favorite light modes

In the WiZ system, every lamp belongs to a room, which you select while setting up the lamp in our app. Several room types are available for you to choose from (e.g. "Kitchen" or "Bedroom"). For each given room type, WiZ provides a set of 4 favorite light modes, adopted by default by all lamps placed in the room. You can quickly switch between the 4 modes with the ①, ②, ③ and ④ buttons on your WiZmote.

3. Customized favorite light modes

The WiZ app also allows you to edit your favorite light modes in your rooms, thus assigning light modes of your choice to the ①, ②, ③ and ④ buttons. Learn more about how to use the WiZ app at wiz.world.

4. wall switch > ON always with the light colour stored on the remote control on button D (1)
ON-OFF-ON always with the light colour stored on the remote control button E (2)

remote control > ON with memory

WLAN > ON with memory

This product and batteries must be disposed of at a designated collection point for Electrical and Electronic waste. For more information, contact your local city office or the shop where you purchased the product.

FRANÇAIS

1. Boutons WiZmote

A. MARCHE
B. ARRÊT
C. Veilleuse
D. Mode d'éclairage préféré 1
E. Mode d'éclairage préféré 2
F. Mode d'éclairage préféré 3
G. Mode d'éclairage préféré 4
H. Réglage de la luminosité

2. Modes d'éclairage préférés par défaut

Dans le système WiZ, chaque lampe appartient àð une pièce, que vous sélectionnez lors de la configuration de la lampe dans notre application. Vous pouvez choisir parmi plusieurs types de pièces (par exemple « Cuisine » ou « Chambre »). Pour chaque type de pièce donné, WiZ propose un ensemble de 4 modes d'éclairage préférés, adoptés par défaut par toutes les lampes placées dans la pièce. Vous pouvez basculer rapidement entre les 4 modes avec les boutons ①, ②, ③ et sur votre WiZmote.

3. Modes d'éclairage préférés personnalisés

L'application WiZ vous permet également d'éditer vos modes d'éclairage préférés dans vos pièces, attribuant ainsi les modes d'éclairage de votre choix aux boutons ①, ②, ③ et ④ . Découvrez comment utiliser l'application WiZ sur wiz.world.

4. Interrupteur mural > ON toujours avec la couleur de la lumière mémorisée sur le bouton D de la télécommande (1)
ON-OFF-ON toujours avec la couleur de la lumière mémorisée sur le bouton E de la télécommande (2)

Télécommande > ON avec paramètres mémorisés

WLAN > ON avec paramètres mémorisés

Ce produit, ainsi que les batteries, doit être éliminé dans un point de collecte désigné pour les déchets électriques et électroniques. Pour plus d'informations, contactez votre mairie locale ou le magasin où vous avez acheté le produit.

CARTONS
ET EMBALLAGE
PAPIER À TRIER

POLSKU

1. Przyciski WiZmote

A. WŁĄCZENIE
B. WYŁĄCZENIE
C. Światło nocne
D. Tryb Ulubione światło 1
E. Tryb Ulubione światło 2
F. Tryb Ulubione światło 3
G. Tryb Ulubione światło 4
H. Regulacja jasności

2. Domyślne, ulubione tryby światła

W systemie WiZ, każda lampa jest przypisana do pokoju, wybieranego podczas ustawiania lampy w naszej aplikacji. Dostępnych do wybrania jest kilka typów pokojów (np. "Kuchnia" lub "Sypialnia"). Dla każdego danego typu pokoju, WiZ udostępnia zestaw 4 ulubionych trybów światła, zaadoptowanych domyślnie przez wszystkie lampy umieszczone w pokoju. Pomiędzy 4 trybami można szybko przełączyć przyciskami ①, ②, ③ i ④ w WiZmote.

3. Dostosowane, ulubione tryby światła

Aplikacja WiZ umożliwia także edycję ulubionych trybów światła w pokojach, przypisując wybrane tryby światła do przycisków ①, ②, ③ i ④. Więcej informacji o tym, jak używać aplikację WiZ, można uzyskać pod adresem wiz.world.

4. Przełącznik ścienny > ON zawsze jasny kolor na pilocie na przycisku D (1)
ON-OFF-ON zawsze jasny kolor na pilocie na przycisku E (2)

pilot > ON z pamięcią

WLAN > ON z pamięcią

Ten produkt i baterie należy usunąć do wyznaczonego punktu zbiórki odpadów elektrycznych i elektronicznych. W celu uzyskania dalszych informacji, należy się skontaktować z lokalnym urzędem miejskim lub ze sklepem w którym produkt został zakupiony.

DEUTSCH

1. WiZmote-Tasten

A. An
B. Aus
C. Nachtlicht
D. Favoriten-Beleuchtungsmodus 1
E. Favoriten-Beleuchtungsmodus 2
F. Favoriten-Beleuchtungsmodus 3
G. Favoriten-Beleuchtungsmodus 4
H. Helligkeitsanpassung

2. Standardmäßige Favoriten-Beleuchtungsmodi

Im WiZ-System gehört jede Lampe zu einem Raum; diesen wählen Sie bei der Einrichtung der Lampe in unserer App. Dabei stehen verschiedene Raumtypen zur Auswahl bereit (z. B. „Küche",„Schlafzimmer" usw.). Für jeden Raumtypen bietet WiZ eine Auswahl von 4 Favoriten-Beleuchtungsmodi, die standardmäßig von allen Lampen im Raum übernommen werden. Mit den Tasten ①, ②, ③ und ④ an Ihrer WiZmote können Sie schnell zwischen den 4 Modi umschalten.

3. Angepasste Favoriten-Beleuchtungsmodi

Zudem ermöglicht Ihnen die WiZ-App die Bearbeitung Ihrer Favoriten-Beleuchtungsmodi in Ihren Räumen; dabei können Sie die gewünschten Beleuchtungsmodi den Tasten ①, ②, ③ und ④ z uweisen. Erfahren Sie unter wiz.world mehr über die Verwendung der WiZ- App.

4. Wandschalter > ON immer mit der Lichtfarbe, die auf der Fernbedienung auf Taste D (1) gespeichert ist
ON-OFF-ON immer mit der Lichtfarbe, die auf der Fernbedienung auf Taste E (2) gespeichert ist

Fernbedienung > ON mit Memoryfunktion

WLAN > ON mit Memoryfunktion

Dieses Produkt sowie Batterien/Akkumulatoren müssen bei einer speziellen Sammelstelle für elektrische und elektronische Abfälle entsorgt werden. Weitere Informationen erhalten Sie von Ihrer Stadtverwaltung oder bei dem Laden, bei dem Sie das Produkt erworben haben.

ITALIAN

1. Tasti WiZmote

A. ON
B. OFF
C. Luce notturna Modalità
D. luce preferita 1 Modalità
E. luce preferita 2 Modalità
F. luce preferita 3 Modalità
G. luce preferita 4
H. Regolazione luminosità

2. Modalità luce preferita predefinita

Nel sistema WiZ, ogni lampada appartiene ad una stanza, che viene selezionata duranta la configurazione della lampada nell'app. Sono disponibili vari tipi di stanza tra cui scegliere (ad esempio, "Cucina" o "Stanza da letto"). Per ogni tipo di stanza, WiZ fornisce un set di 4 modalità luce preferita, adottata per impostazione predefinita da tutte le lampade situate nella stanza. È possibile commutare rapidamente tra le 4 modalità con i tasti ①, ②, ③ e ④ su WiZmote.

3. Modalità luce preferita personalizzata

L'app WiZ consente inoltre di modificare le modalità luce preferite nelle stanza, assegnando le modalità desiderate ai tasti ①, ②, ③ e ④. Per ulteriori informazioni sull'usodell'app WiZ, consultare wiz.world.

4. Interruttore posto sul muro > ON sempre con il colore della luce memorizzato sul telecomando al pulsante D (1)
ON-OFF-ON sempre con il colore della luce memorizzato sul telecomando al pulsante E (2)

telecomando > ON con le impostazioni in memoria

WLAN > ON con le impostazioni in memoria

Il prodotto e le batterie devono essere smaltite in un punto di raccolta designato per i rifiuti elettrici ed elettronici. Per ulteriori informazioni, contattare gli enti locali o il rivenditore presso il quale si è acquistato il prodotto.

ČESKA

1. Tlačítka na dálkovém ovladači WiZmote

A. ZAP.
B. VYP.
C. Noční světlo
D. Režim oblíbeného osvětlení 1
E. Režim oblíbeného osvětlení 2
F. Režim oblíbeného osvětlení 3
G. Režim oblíbeného osvětlení 4
H. Úpravy jasu

2. Výchozí režimy oblíbeného osvětlení

V systému WiZ patří každá lampa k některé místnosti, kterou vyberete při nastavování lampy v naší aplikaci. Můžete vybírat z řady typů místností (například „Kuchyň" nebo „Ložnice"). Pro každý typ místnosti nabízí WiZ 4 režimy oblíbeného osvětlení, kterými ve výchozí konfiguraci řídí všechny lampy umístěné v místnosti. Tyto 4 režimy lze rychle přepínat pomocí tlačítek ①, ②, ③ a ④ na dálkovém ovladači WiZmote.

3. Přizpůsobené režimy oblíbeného osvětlení

V aplikaci WiZ lze rovněž upravovat vaše režimy oblíbeného osvětlení ve vašich místnostech a přiřazovat vybrané režimy osvětlení tlačítkům ①, ②, ③ a ④. Další pokyny pro používání aplikace WiZ najdete na webu wiz.world.

4. Nástěnný vypínač > ON (ZAP) vždy s barvou světla uloženého v dálkovém ovládání pomocí tlačítka D (1)
ON-OFF-ON (ZAP-VYP-ZAP) vždy s barvou světla uloženého v dálkovém ovládání pomocí tlačítka E (2)

dálkové ovládání > ON (ZAP) s pamětí

WLAN > ON (ZAP) s pamětí

Tento výrobek a baterie musí být zlikvidovány v určené sběrně elektronického a elektrického odpadu. Další informace vám poskytnou místní orgány nebo prodejce, u kterého jste produkt zakoupili.

PORTUGUÊS

1. Botões WiZmote

A. ACTIVAR
B. DESACTIVAR
C. Luz noturna
D. Modo de iluminação favorito 1
E. Modo de iluminação favorito 2
F. Modo de iluminação favorito 3
G. Modo de iluminação favorito 4
H. Ajuste do brilho

2. Modos de iluminação favoritos predefinidos

No sistema WiZ, cada lâmpada é atribuída a uma divisão, que pode selecionar quando configurar a lâmpada na aplicação. Estão disponíveis vários tipos de divisão que pode escolher (por exemplo "Cozinha" ou "Quarto"). Para cada tipo de divisão, oðWZ disponibiliza um conjunto de 4 modos de iluminação favoritos, adotados por predefinição por todas as lâmpadas colocados na divisão. Pode alternar rapidamente entre os 4 modos através dos botões ①, ②, ③ e ④ no seu WiZmote.

3. Modos de iluminação favoritos personalizados

A aplicação WiZ também lhe permite editar os seus modos de iluminação favoritos nas suas divisões, atribuindo assim os modos de iluminação que desejar aos botões ①, ②, ③ e ④. Saiba mais sobre como usar a aplicação WiZ em wiz.world.

4. Interruptor de parede > ON sempre com a luz clara guardada no controlo remoto no botão D (1)
ON-OFF-ON sempre com a luz clara guardada no controlo remoto no botão E (2)

controlo remoto > ON com memória

WLAN > ON com memória

Este produto e as pilhas devem ser eliminados num centro apropriado para a recolha de resíduos elétricos e eletrónicos. Para mais informações, contacte as autoridades locais ou a loja onde adquiriu o produto.

РОССИЯ

1. Кнопки WiZmote

A. ВКЛЮЧЕНИЕ И ВЫКЛЮЧЕНИЕ
B. Ночное освещение Избранный
C. режим освещения 1 Избранный
D. режим освещения 2 Избранный
E. режим освещения 3 Избранный
F. режим освещения 4
G. Регулировка яркости
H.

2. Избранные режимы освещения по умолчанию

В системе WiZ каждый индикатор соответствует одному помещению, выбираемому при установке индикатора в нашем приложении. На выбор есть несколько типов помещений (например, "Кухня" или "Спальня"). Для каждого типа помещения WiZ предусматривает комплект из 4 избранных режимов освещения, которые принимают по умолчанию все индикаторы, установленные в помещении. Можно быстро переключать все 4 режима с помощью ①, ②, ③ и ④ кнопок на Вашем WiZmote.

3. Настраиваемые избранные режимы освещения

Приложение WiZ позволяет также изменять Ваши избранные режимы освещения в помещениях, тем самым связывая любимые режимы освещения с ①, ②, ③ и ④ кнопками. Узнайте больше об использовании приложения WiZ на wiz.world.

4. Настенный выключатель > ON всегда со светлым цветом, на пульте ДУ на кнопке D (1)
ON-OFF-ON всегда со светлым цветом на пульте ДУ на кнопке E (2)

Пульт ДУ > ON настройка из памяти

WLAN > ON настройка из памяти

Данное изделие и батареи подлежат утилизации в назначенном пункте сбора электрических и электронных отходов. Для получения дополнительной информации обратитесь в местный офис в вашем городе или в магазин, где был приобретен продукт.

DANSK

1. WiZmote-knapper

A. af
B. på
C. Natlys
D. Favorit lysindstilling 1
E. Favorit lysindstilling 2
F. Favorit lysindstilling 3
G. Favorit lysindstilling 4
H. Lysstyrkejustering

2. Standard favorit lysindstillinger

I WiZ-systemet hører hver lampe til et værelse, som du vælger, når lampen indstilles i vores app. Du kan vælge mellem forskellige værelsestyper (fx "Køkken" eller "Soveværelse"). I WiZ-systemet kan du vælge mellem 4 favorit lysindstillinger til hver værelsestype, der som standard adopteres af alle lamperne i værelset. Du kan hurtigt skifte mellem de 4 indstillinger med knapperne ①, ②, ③ og ④ på din WiZmote.

3. Tilpassede favorit lysindstillinger

I WiZ-app'en kan du også redigere dine favorit lysindstillinger i dine værelser, og derved tildele de ønskede lysindstillinger til knapperne ①, ②, ③ og ④. Læs mere om, hvordan du bruger WiZ-app'en på wiz.world.

4. Kontakt på væggen > ON altid med lysfarven gemt på fjernbetjeningen med knappen D (1)
ON-OFF-ON altid med lysfarven gemt på fjernbetjeningen med knappen E (2)

Fjernbetjening > ON med hukommelse

WLAN > ON med hukommelse

Dette produkt og dets batterier skal bortskaffes på en indsamlingssted for elektrisk og elektronisk affald. For mere information, bedes du kontakte dine lokale myndigheder eller forhandleren, hvor du købte produktet.

SVENSKA

1. WiZmote-knappar

A. Av
B. på
C. Nattljus Favoritljusläge 1
D. Favoritljusläge 2
E. Favoritljusläge 3
F. Favoritljusläge 4
G. Justering av ljusstyrka
H.

2. Förinställda favoritljuslägen

I WiZ-systemet tillhör varje lampa ett rum, som du väljer när du konfigurerar lampan i vår app. Det finns flera flera rumstyper att välja mellan (t.ex. "Kök" eller "Sovrum"). För varje given rumstyp har WiZ fyra (4) favoritljuslägen, som är med som standard för alla lamporna i rummet. Du kan snabbt växla mellan de fyra lägena med knapparna ①, ②, ③ och ④ på din WiZmote.

3. Förinställda favoritljuslägen

WiZ-appen ger dig också möjlighet att ändra dina favoritljuslägen i dina rum, och därmed tilldela knapparna ①, ②, ③ och ④ ljuslägen som du väljer. Ta reda på mer om hur man använder WiZ-appen på wiz.world.

4. Väggströmbrytare > ON alltid med den ljusa färgen som är lagrad på fjärrkontrollens D (1)-knapp
ON-OFF-ON alltid med den ljusa färgen som är lagrad på fjärrkontrollens E (2)-knapp

fjärrkontroll > ON med minne

WLAN > ON med minne

Denna produkt och batterierna måste kasseras på en återvinningsstation för elektriskt och elektroniskt avfall. För mer information, kontakta din kommun eller butiken där du köpt produkten.

NORSK

1. WiZmote-knapper

A. Av
B. på
C. Nattlys
D. Favorittlysmodus 1
E. Favorittlysmodus 2
F. Favorittlysmodus 3
G. Favorittlysmodus 4
H. Lysstyrkejustering

2. Standard favorittlysmoduser

På WiZ-systemet tilhører hver lampe ett rom; dette velger du når du setter opp lampen i appen vår. Du kan velge mellom flere typer rom (f.eks. «kjøkken» eller «soverom»). For hver romtype har WiZ et sett med 4 favorittlysmoduser, som brukes som standard av alle lampene som plasseres i rommet. Du kan raskt bytte mellom de 4 modusene med knappene ①, ②, ③ og ④ på WiZmote.

3. Egendefinerte favorittlysmoduser

Du kan også bruke WiZ-appen til å redigere favorittlysmoduser i rommene og dermed tildele valgte lysmoduser til knappene ①, ②, ③ og ④. Lær mer om hvordan du bruker WiZ-appen på wiz.world.

4. Veggbryter > ON alltid med lysfargen lagret på knapp D (1) på fjernkontrollen
ON-OFF-ON alltid med lysfargen lagret på knapp E (2) på fjernkontrollen

fjernkontroll > ON med minne

WLAN > ON med minne

Dette produktet og batteriene må leveres til miljøstasjon for elektrisk og elektronisk avfall. Du kan få mer informasjon ved å ta kontakt med lokalt renovasjonsselskap eller forretningen der du kjøpte produktet.

SUOMI

1. WiZmote-painikkeet

A. Pois päältä
B. päällä
C. Yövalo
D. Suosikkivalotila 1
E. Suosikkivalotila 2
F. Suosikkivalotila 3
G. Suosikkivalotila 4
H. Kirkkauden säätö

2. Oletussuosikkivalotilat

WiZ-järjestelmässä jokainen lamppu kuuluu johonkin huoneeseen, jonka valitset asettaessasi lampun sovellukseemme. Valittavissasi on useita huonetyyppejä (esim. "Keittiö" tai "Makuuhuone"). WiZ tarjoaa kullekin huonetyypille 4 suosikkivalotilaa, jota kaikki huoneeseen sijoitetut lamput käyttävät. Voit vaihtaa nopeasti 4 tilan välillä WiZmoten ①- , ②- , ③- ja ④- painikkeilla.

3. Mukautetut suosikkivalotilat

WiZ-sovellus mahdollistaa myös huoneiden suosikkivalotilojen muokkaamisen, voit siten määrittää haluamiasi valotiloja ①- , ②- , ③- ja ④- painikkeisiin. Lue lisää WiZ-sovelluksen käytöstä wiz.world-sivustolta.

4. Seinäkatkaisin > ON aina sillä valon värillä, joka on tallennettu kaukosäätimeen painikkeella D (1)
ON-OFF-ON aina sillä valon värillä, joka on tallennettu kaukosäätimeen painikkeella E (2)

kaukosäädin > ON muistiin tallennetulla värillä

WLAN > ON muistiin tallennetulla värillä

Tämä tuote ja paristot on hävitettävä erityisessä sähkö- ja elektroniikkaromun keräyspisteessä. Kysy lisätietoja paikallisviranomaisilta tai kaupasta, josta ostit tuotteen.

TURKISH

1. WiZmote düğmeleri

A. AÇIK
B. KAPALI
C. Gece lambası
D. En sevilen ışık modu 1 En
E. sevilen ışık modu 2 En
F. sevilen ışık modu 3 En
G. sevilen ışık modu 4
H. Parlaklık ayarı

2. Standart sevilen ışık modları

WiZ sisteminde her lamba, uygulamamızda lambayı kurarken seçtiğiniz odaya aittir. Seçebileceğiniz birkaç oda tipi vardır (ör. "Mutfak" veya "Yatak Odası"). Söz konusu her oda türü için WIZ odaya yerleştirilen tüm lambalarla varsayılan olarak kabul edilen 4 en sevilen ışık modundan oluşmuş bir takım sunar. WiZmote'inizdeki ①, ②, ③ ve ④ düğmelerini kullanarak 4 mod arasında hızlı bir şekilde geçiş yapabilirsiniz.

3. Özelleştirilmiş sevilen ışık modları

Ayrıca WiZ uygulaması en sevdiğiniz ışık modlarını odalarınızda düzenlemenizi sağlar, böylece seçtiğiniz ışık modlarını ①, ②, ③ ve ④ düğmeleriyle kumanda edebilirsiniz. WiZ uygulamasını wiz.world adresinde kullanma hakkında daha fazla bilgi edinin.

4. Duvar şalteri> ON, daima uzaktan kumandadaki D (1) düğmesi belleğinde kayıtlı açık renkle
ON-OFF-ON, daima uzaktan kumandadaki E (2) düğmesi belleğinde kayıtlı açık renkle

uzaktan kumanda> ON, bellekli

WLAN> ON, bellekli

Bu ürün ve piller Elektrik ve Elektronik atıklar için belirlenmiş bir toplama noktasında imha edilmelidir. Daha fazla bilgi için yerel şehir yetkililerinize veya ürünü satın aldığınız mağazaya başvurun.

BULGARIAN

1. Бутони на WiZ-дистанционното

А. ВКЛЮЧЕНО
Б. ИЗКЛЮЧЕНО
В. Нощна светлина
Г. Любим режим 1
Д. Любим режим 2
Е. Любим режим 3
Ж. Любим режим 4
З. Регулиране на яркостта

2. Любими режими по подразбиране

В WiZ системата, всяка лампа принадлежи на определена стая, която избирате при настройването на лампите в нашето приложение. Предвидени са няколко типа стаи от които можете да изберете (напр. „Кухня" или „Спалня"). За за всеки тип помещение, WiZ предлага комплект от 4 любими режима, приети по подразбиране за всички лампи намиращи се в помещението. Вие можете бързо да превключвате между 4-те режима с бутоните ①, ②, ③ и ④ на Вашето WiZ-дистанционно.

3. Персонализирани любими режими

WiZ приложението Ви дава възможност и да редактирате Вашите любими светлинни режими във Вашите помещения, като присвоява избрани от Вас светлинни режими на бутони ①, ②, ③ и ④. Научете повече за това как да използвате WiZ приложението на wiz.world.

4. Стенен ключ > ON винаги с цвета на светлината запазен в дистанционното управление в бутон D (1)
ON-OFF-ON винаги с цвета на светлината запазен в дистанционното управление в бутон E (2)

дистанционно управление > ON от паметта

WLAN > ON от паметта

Този продукт и батериите трябва да бъдат изхвърляни в определените за целта пунктове за събиране на електрически и електронни отпадъци. За повече информация се обърнете към местния градски офис или магазина от където сте закупили продукта.

BOSANSKI

1. WiZmote tipke

A. UKLJUČI
B. ISKLJUČI
C. Noćno svjetlo
D. Mod za omiljeno svjetlo 1
E. Mod za omiljeno svjetlo 2
F. Mod za omiljeno svjetlo 3
G. Mod za omiljeno svjetlo 4
H. Podešavanje osvjetljenja

2. Zadane vrijednosti modova za omiljeno svjetlo

U WiZ sistemu, svaka lampica pripada prostoriji, koju odaberete prilikom podešavanja lampice u našoj aplikaciji. Dostupno je nekoliko tipova prostorije koje možete odabrati (npr. "Kuhinja" ili Kupatilo"). Za svaki ponuđeni tip prostorije, WiZ osigurava komplet od 4 moda za omiljeno svjetlo, koja su adaptirana prema zadanoj vrijednosti po svim lampicama koje su smještene u prostoriji. Možete brzo prebaciti Između 4 moda pomoću tipki ①, ②, ③ i ④ na vašem WiZmote.

3. Prilagođeni modovi za omiljeno svjetlo

WiZ aplikacija također omogućava da uredite svoje modove za omiljeno svjetlo u svojim prostorijama, te time da dodijelite modove svjetla po svom izboru tipkama ①, ②, ③ i ④. Više o tome kako koristiti WiZ aplikaciju saznajte na wiz.world.

4. Zidni prekidač > ON uvijek pomoću svijetle boje koja je pohranjena na daljinskom upravljaču na dugmetu D (1)
ON-OFF-ON uvijek pomoću svijetle boje koja je pohranjena na daljinskom upravljaču na dugmetu E (2)

Daljinski upravljač > ON s memorijom

WLAN > ON s memorijom

Ovaj proizvod i baterije moraju se odlagati na za to određenim sabirnim mjestima za električni i elektronički otpad. Za više informacija kontaktirajte lokalni gradski ured ili trgovinu u kojoj ste kupili ovaj proizvod.

Ελληνικά

1. Κουμπιά WiZmote

A. ON
B. OFF
Γ. Φως νυκτός
Δ. Αγαπημένη λειτουργία φωτισμού 1
Ε. Αγαπημένη λειτουργία φωτισμού 2
ΣΤ. Αγαπημένη λειτουργία φωτισμού 3
Ζ. Αγαπημένη λειτουργία φωτισμού 4
Η. Ρύθμιση φωτεινότητας

2. Προεπιλεγμένες αγαπημένες λειτουργίες φωτισμού

Στο σύστημα WiZ, κάθε λάμπα ανήκει σε ένα δωμάτιο, το οποίο επιλέγετε κατά τη ρύθμιση των παραμέτρων της λάμπας στην εφαρμογή μας. Υπάρχουν αρκετοί διαθέσιμοι τύποι δωματίων, μεταξύ των οποίων μπορείτε να επιλέξετε (π.χ. «κουζίνα» ή «μπάνιο»). Για κάθε τύπο δωματίου, η WiZ παρέχει ένα σετ 4 αγαπημένων λειτουργιών φωτισμού, που είναι ενεργοποιημένες από προεπιλογή σε όλες τις λάμπες που είναι τοποθετημένες στο δωμάτιο. Με τη βοήθεια των κουμπιών ①, ②, ③ και ④ στο WiZmote σας μπορείτε να μεταβείτε γρήγορα από τη μια λειτουργία στην άλλη.

3. Προσαρμοσμένες αγαπημένες λειτουργίες φωτισμού

Η εφαρμογή WiZ σας επιτρέπει επίσης να τροποποιήσετε τις αγαπημένες σας λειτουργίες φωτισμού στα δωμάτιά σας και να εκχωρήσετε λειτουργίες φωτισμού της επιλογής σας στα κουμπιά ①, ②, ③ και ④. Μάθετε περισσότερα σχετικά με τον τρόπο που μπορείτε να χρησιμοποιήσετε την εφαρμογή WiZ στη διεύθυνση wiz.world.

4. Διακόπτης τοίχου > ON πάντα με το χρώμα του φωτισμού που έχει αποθηκευτεί στο τηλεχειριστήριο στο κουμπί D (1)
ON-OFF-ON πάντα με το χρώμα του φωτισμού που έχει αποθηκευτεί στο τηλεχειριστήριο στο κουμπί E (2)

τηλεχειριστήριο > ON βάσει της τελευταίας αποθηκευμένης ρύθμισης

WLAN > ON βάσει της τελευταίας αποθηκευμένης ύθμισης

Η απόρριψη αυτού του προϊόντος και των μπαταριών πρέπει να πραγματοποιείται σε καθορισμένο σημείο συλλογής για ηλεκτρικά και ηλεκτρονικά απόβλητα. Για περισσότερες πληροφορίες, επικοινωνήστε με τον τοπικό σας αντιπρόσωπο ή το κατάστημα, από το οποίο προμηθευτήκατε το προϊόν.

EESTI

1. WiZmote'i nupud

A. SEES
B. VÄLJAS
C. Öövalgus
D. Lemmik valguserežiim 1
E. Lemmik valguserežiim 2
F. Lemmik valguserežiim 3
G. Lemmik valguserežiim 4
H. Heleduse reguleerimine

2. Vaikimisi lemmik valguserežiimid

WiZ süsteemis kuulub iga lamp ruumi, mille te valite lambi seadistamisel meie rakenduses. Valida saab mitme ruumi tüübi vahel (nt „köök" või „magamistuba"). Igale ruumitüübile pakub WiZ nelja lemmik valguserežiimi, mis on vaikimisi kõikidel ruumi paigutatud lampidel. Saate nende nelja režiimi vahel kiiresti lülituda WiZmote'i nuppudega ①, ②, ③ ja ④.

3. **Kohandatud lemmik valguserežiimid**
WiZ rakendus võimaldab teil oma lemmik valguserežiime ruumides ka muuta, määrates seega teie valitud valguserežiimid nuppudele ①, ②, ③ ja ④. Uurige lähemalt WiZ rakenduse kasutamise kohta saidilt wiz.world.

4. Seinalüliti > ON alati valguse värviga, mis on salvestatud kaugjuhtimispulti nupu D (1) alla
ON-OFF-ON alati valguse värviga, mis on salvestatud kaugjuhtimispulti nupu E (2) alla

Kaugjuhtimispult > ON koos mäluga

WLAN > ON koos mäluga

Käesolev toode ja akud tuleb kõrvaldamiseks viia vastavasse elektriseadmete ja elektroonikajäätmete kogumispunkti. Lisateabe saamiseks pöörduge kohaliku omavalitsuse poole või kauplusse, kust te toote ostsite.

HRVATSKI

1. Tipke daljinskog upravljača WiZmote

A. Uključeno (ON) Isključeno
B. (OFF)
C. Noćno svjetlo
D. Omiljen način osvjetljenja 1
E. Omiljen način osvjetljenja 2
F. Omiljen način osvjetljenja 3
G. Omiljen način osvjetljenja 4
H. Podešavanje jačine svjetla

2. Standardni omiljeni načini osvjetljenja

U sustavu WiZ, svaka lampa pripada jednoj prostoriji koju odabirete dok unosite postavke za lampu u našu aplikaciju. Na raspolaganju vam je odabir između nekoliko tipova prostorija (npr. „Kuhinja" ili „Spavaća soba"). Za svaki tip prostorije, WiZ vam nudi komplet od 4 omiljena načina osvjetljenja, koje prema standardu prihvaćaju sve lampe postavljene u prostoriji. Možete brzo prebacivati Biranjem tipaka ①, ②, ③ i ④ na vašem WiZmote upravljaču, možete brzo odabirati između 4 vrste svjetla.

3. Prilagođeni omiljeni načini osvjetljenja

Aplikacija WiZ vam također omogućuje da uredite svoje omiljene načine osvjetljenja u prostorijama, tako što vaš odabir načina osvjetljenja prenosi na tipke ①, ②, ③ i ④. Saznajte više o tome kako koristiti aplikaciju WiZ, na wiz.world.

4. Zidni prekidač>ON uvijek sa svjetlom u boji pohranjenoj na daljinskom upravljaču, tipka D (1)
ON-OFF-ON uvijek u sa svjetlom u boji pohranjenoj na daljinskom upravljaču, tipka E (2)

Daljinski upravljač > ON s memorijom

WLAN > ON s memorijom

Ovaj proizvod i baterije moraju se odlagati na za to određenom odlagalištu za električni i elektronički otpad. Za više Informacija, kontaktirajte lokalni gradski ured ili trgovinu u kojoj ste kupili proizvod.

MAGYAR

1. WiZmote gombok

A. BE
B. KI
C. Éjjeli fény
D. 1. kedvenc világítási mód
E. 2. kedvenc világítási mód
F. 3. kedvenc világítási mód
G. 4. kedvenc világítási mód
H. Fényerő-szabályozó

2. Alapértelmezett kedvenc világítási módok

A WiZ rendszerben minden lámpa egy szobához tartozik, amit kiválaszthat, miközben beállítja a lámpát az alkalmazásunkban. Több szobafajta is elérhető, melyek közül választhat (pl. „Konyha" vagy „Hálószoba"). Minden megadott szobatípushoz a WiZ felajánl 4 kedvenc világítási módot, melyet alapértelmezettként elment minden lámpa a szobában. Gyorsan válthat a 4 üzemmód közül az ①, ②, ③ és ④ gombokkal a WiZmote-ról.

3. **Egyedi kedvenc világítási módok**

A WiZ alkalmazással módosíthatja is kedvenc világítási módjait a szobákban, így a kiválasztott világítási módokat rendelheti az ①, ②, ③ és ④ gombokhoz. Ismerje meg közelebbről a WiZ alkalmazás használatát a wiz.world oldalán.

4. Fali kapcsoló > ON – mindig a távirányító „D" (1) gombján tárolt színű fénnyel.
ON-OFF-ON – mindig a távirányító „E" (2) gombján tárolt színű fénnyel

távirányító > ON – memóriával

Wi-Fi > ON – memóriával

A terméket és az elemeket az elektromos és elektronikus hulladékok gyűjtésére kijelölt gyűjtőponton kell leadni. További információért keresse helyi irodánkat, vagy az üzletet, ahol a terméket megvásárolta.

Anglų kalba

1. „WiZmote" mygtukai

A. „ON" (įjungta)
B. „OFF" (išjungta)
C. Naktinis apšvietimas Mėgstamas
D. apšvietimo režimas 1 Mėgstamas
E. apšvietimo režimas 2 Mėgstamas
F. apšvietimo režimas 3 Mėgstamas
G. apšvietimo režimas 4 Ryškumo
H. reguliavimas

2. Numatytieji mėgstami apšvietimo režimai

WiZ sistemoje kiekviena lemputė priklauso patalpai, kurią pasirinksite, nustatydami lemputes mūsų programėle. Galite rinktis keletą patalpų tipų (pvz.: „virtuvė" ar „miegamasis"). Kiekvienam pasirinktam patalpų tipui, WiZ numatė 4 mėgstamus apšvietimo režimus, pritaikytus pagal numatytuosius parametrus visoms patalpose išdėstytoms lemputėms. Galite greitai perjungti 4 režimus ①, ②, ③ ir ④ „WiZmote" mygtukais.

3. Pritaikyti mėgstami apšvietimo režimai

WiZ programėlė taip pat leidžia jums redaguoti jūsų mėgstamus apšvietimo režimus savo kambariuose, priskirdami pasirinktus apšvietimo režimus ①, ②, ③ ir ④ mygtukams. Sužinokite daugiau, kaip naudotis WiZ programėle wiz.world paskyroje.

4. Sieninis jungiklis > ON visada su šviesos spalva, išsaugota nuotolinio valdymo sistemoje, mygtukas D (1)
ON-OFF-ON visada su šviesos spalva, išsaugota nuotolinio valdymo sistemoje, mygtukas E (2)

nuotolinis valdymas > ON su atmintimi

WLAN > ON su atmintimi

Šis gaminys ir baterijos turi būti šalinamos paskirtose elektros ir elektronikos atliekų surinkimo punktuose. Norėdami gauti daugiau informacijos, kreipkitės į miesto administraciją ar parduotuvę, kurioje įsigijote gaminį.

LATVISKI

1. WiZmote pogas

A. ON (IESLĒGTS)
B. OFF (IZSLĒGTS)
C. Nakts apgaismojums
D. Iecienītais apgaismojuma režīms Nr. 1
E. Iecienītais apgaismojuma režīms Nr. 2
F. Iecienītais apgaismojuma režīms Nr. 3
G. Iecienītais apgaismojuma režīms Nr. 4
H. Spilgtuma regulēšana

2. Noklusējuma iecienītie apgaismojuma režīmi

WiZ sistēmā katra spuldze pieder pie telpas, kuru jūs izvēlaties, iestatot spuldzi mūsu lietotnē. Ir pieejami vairāki telpu veidi jūsu izvēlei (piemēram, "virtuve" vai "guļamistaba"). Katram konkrētajam telpas veidam WiZ piedāvā četrus iecienītos apgaismojuma režīmus, ko pēc noklusējuma ievēro visas telpā uzstādītās spuldzes. Jūs varat ātri pārslēgties starp četriem režīmiem, izmantojot pogas ①, ②, ③ un ④ WiZmote pultī.

3. **Pielāgoti iecienītie apgaismojuma režīmi**

WiZ lietotne ļauj rediģēt jūsu iecienītos telpu apgaismojuma režīmus, piešķirot jūsu izvēlētos apgaismojuma režīmus pogām ①, ②, ③ un ④. Uzziniet vairāk par WiZ lietotnes izmantošanu vietnē wiz.world.

4. Sienas slēdzis > ON vienmēr ar gaišu krāsu, kas saglabāta uz tālvadības pults pogas D (1)
ON-OFF-ON vienmēr ar gaišu krāsu, kas saglabāta uz tālvadības pults pogas E (2)

tālvadības pults > ON (ieslēgt) ar atmiņu

WLAN > ON (ieslēgt) ar atmiņu

Šis izstrādājums un baterijas jālikvidē atkritumu savākšanas punktā, kas īpaši paredzēts elektriskajiem un elektroniskajiem atkritumiem. Lai saņemtu plašāku informāciju, sazinieties ar vietējo pilsētas biroju vai veikalu, kurā iegādājāties produktu.

Română

1. Butoane WiZmote

A. PORNIT
B. OPRIT
C. Iluminat pe timp de noapte
D. Mod preferat 1
E. Mod preferat 2
F. Mod preferat 3
G. Mod preferat 4
H. Ajustare strălucire

2. Moduri de iluminat favorite implicite

În sistemul WiZ fiecare lampă aparține unei camere, așa cum o selectați atunci când setați lampa prin intermediul aplicației. Aveți posibilitatea de a alege între diferite tipuri de camere (de exemplu „Bucătărie" sau „Dormitor"). Pentru fiecare tip de cameră disponibil, WiZ pune la dispoziție 4 moduri de iluminare preferate, ce sunt folosite implicit de toate lămpile din acea cameră. Puteți schimba rapid dintr-un mod în altul apăsând butoanele ①, ②, ③ și ④ de pe telecomanda WiZmote.

3. Moduri de iluminare preferate personalizate

Aplicația WiZ vă dă de asemenea posibilitatea de a personaliza modurile de iluminare preferate în camerele dvs, corelând modurile de iluminare alese de dvs. cu butoanele ①, ②, ③ și ④ Aflați mai multe despre cum utilizați aplicația pe wiz.world.

4. Întrerupător de perete > ON întotdeauna cu culoarea luminii memorată pe butonul D (1) al telecomenzii
ON-OFF- ON întotdeauna cu culoarea memorată pe butonul E (2) al telecomenzii

telecomandă > ON cu setarea memorată

WLAN > ON cu setarea memorată

Acest produs și bateriile acestuia trebuie aruncate într-un punct de colectare autorizat pentru colectarea deșeurilor electrice și electronice. Pentru mai multe informații contactați biroul la nivel local sau magazinul de unde ați achiziționat produsul.

Slovenčina

1. Tlačidlá WiZmote

A. ZAP
B. VYP
C. Nočné svetlo
D. Obľúbený svetelný režim 1
E. Obľúbený svetelný režim 2
F. Obľúbený svetelný režim 3
G. Obľúbený svetelný režim 4
H. Nastavenie jasu

2. Predvolené obľúbené svetelné režimy

V systéme WiZ patrí každé svetlo k jednej miestnosti, Ktorú si zvolíte počas nastavenia svetla v našej aplikácii. Máte k dispozícii niekoľko typov miestností, z ktorých si môžete vybrať (napr. „Kuchyňa" alebo „Spálňa"). Pri každom danom type miestnosti WiZ poskytuje sústavu 4 obľúbených svetelných režimov, ktoré sú predvolene nastavené na všetkých svetlách v miestnosti. Môžete rýchlo prepínať medzi 4 režimami pomocou tlačidiel ①, ②, ③ a ④ na WiZmote.

3. Upravené obľúbené svetelné režimy

Aplikácia WiZ Vám umožňuje aj meniť vaše obľúbené svetelné režimy v miestnostiach, čím sa nastavia vami zvolené svetelné režimy na tlačidlách ①, ②, ③ a ④. Zistite viac o tom, ako používať aplikáciu WiZ na wiz.world.

4. Nástenný spínač > ON vždy s farbou svetla uloženou v diaľkovom ovládaní pod tlačidlom D (1)
ON-OFF-ON vždy s farbou svetla uloženou v diaľkovom ovládaní pod tlačidlom E (2)

diaľkové ovládanie > ON s pamäťou

WLAN > ON s pamäťou

Tento produkt a batérie sa musia zlikvidovať na určenom zbernom mieste pre elektrický a elektronický odpad. Viac informácií dostanete v mestskom informačnom stredisku alebo v obchode, kde ste si produkt zakúpili.

Slovenščina

1. WiZmote gumbi

A. VKL.
B. IZK.
C. Nočna svetloba
D. Priljubljeni način osvetlitve 1
E. Priljubljeni način osvetlitve 2
F. Priljubljeni način osvetlitve 3
G. Priljubljeni način osvetlitve 4
H. Prilagoditev svetlosti

2. Privzeti priljubljeni način osvetlitve

V WiZ sistemu vsaka svetilka pripada sobi, kar lahko izberete ko nastavljate svetilko v naši aplikaciji. Izbirate lahko med številnimi vrstami sob (npr. "Kuhinja" ali "Kopalnica"). Za vsako podano vrsto sobe, WiZ nudi komplet 4 priljubljenih načinov osvetlitve, ki so kot privzeti nastavljeni na vseh svetilkah v sobi. Hitro lahko preklopite med 4 načini z gumbi ①, ②, ③ in ④ na vašem WiZmote daljinskem upravljalniku.

3. Priljubljeni načini osvetlitve po meri

WiZ aplikacija vam omogoča tudi urejanje vaših priljubljenih načinov osvetlitve v sobah, tako da dodeli načine osvetlitve po vaši izbiri gumbom ①, ②, ③ in ④. Več o tem, kako uporabljati WiZ najdete na wiz.world.

4. Stensko stikalo > ON vedno s svetlo barvo, ki je shranjena na daljinskem upravljalniku pod gumbom D (1)
ON-OFF-ON vedno s svetlo barvo, ki je shranjena na daljinskem upravljalniku pod gumbom E (2)

daljinski upravljalnik > ON s spomina

WLAN > ON s spomina

Ta izdelek in baterije morate odstraniti na določeni točki za zbiranje električnih in elektronskih odpadkov. Za več informacije stopite v stik z vašo lokalno mestno pisarno ali trgovino, kjer ste kupili izdelek.