6712901XX

TRIO
LIGHTING FOR YOU

(DE) ACHTUNG!
Vor Beginn der Montagearbeiten lesen Sie bitte aufmerksam die Sicherheitshinweise!

(EN) WARNING!
Before assembling, please read carefully the safety instructions!

(NL) LET OP!
Lees de veiligheidsinstructies zorgvuldig door voordat u met de montage begint!

(FR) ATTENTION!
Avant le début des travaux de montage, prière de lire attentivement les consignes de sécurité

(IT) ATTENZIONE!
Prima di installare leggere attentamente l´avviso di sicurezza!

(ES) ATENCIÓN!
Antes de comencar con los trabajos de montaje leer detenidamente los avisos de seguridad!

(PL) UWAGA!
Przed przystąpieniem do prac montażowych uważnie należy przeczytać wskazówki bezpieczeństwa!

(FI) HUOMIO!
Ennen asennustöiden aloittamista pyydämme Teitä lukemaan turvaohjeet huolellisesti!

(CZ) POZOR!
Než začnete provádět montážní práce, přečtěte si důkladně bezpečnostní pokyny!

(RU) ВНИМАНИЕ!
До начала монтажных рабт внимательно прочтите эти указания ло технике безопасности!

(GR) ΠΡΟΣΟΧΉ!
Πριν την διεξαγωγή της συναρμολόγησης διαβάστε προσεκτικά τις υποδείξεις ασφαλείας!

(RO) ATENŢIUNE!
A se citi cu atenţie îndicaţiile privind siguranţa, înainte de începerea montării!

(BG) ВНИМАНИЕ!
ПреДИ Да Запоцнете работите по монтажа прочеТеТе ВНиМаТелНо упвТВаНиеТо За беЗопасНосТ!

(TR) DIKKAT!
Montaja baºlamadan önce güvenlik talimatnamesini titizlikle okuyunuz!

(HU) FLGYELEM!
A szerelési munkák megkezdésė előtt figyelmesen olvassa el a biztonsági útmutatásokat!

(SV) OBS!
Läs säkerhetsanvisningama noga innan du börjar med monteringsarbetena!

(HR) POZOR!
Prije početka montaže molimo pozorno pročitajte sigurnosne naputke!

(SL) POZOR!
Prosim,da pred zacetkom montaze,zaradi varnosti preberete vas navodila,ki so prilozena!

(SK) POZOR!
Pred tým ako začnete robiť montážne práce, prečítajte si dôkladne bezpečnostné pokyny!

(PT) CUIDADO!
Antes de iniciar os trabalhos de montagem por favor leia atentemente os avisos de segurança!

(BA) POZOR!
Prije početka montaže molimo pažljivo pročitajte sigurnosne upute!

(LT) DĖMESIO!
Norėdami saugiai ir teisingai sumontuoti šviestuv vadovaukitės šia instrukcija!

(ET) HOIATUS!
Enne monteerimist lugege ohutusjuhised tähelepanelikult läbi!

(DA) OBS!
Læs sikkerhedsinformationen nøje, før du monterer produktet!

(NO) ADVARSEL!
Les sikkerhetsinformasjonen nøye før du monterer produktet!

(LV) UZMANĪBU!
Pirms montāžas uzmanīgi izlasiet drošības norādījumus!

(SR) UPOZORENJE!
Prije početka montaže, pažljivo pročitajte sigurnosne upute!

(UK) ПОПЕРЕДЖЕННЯ!
Перед розбиранням, будь ласка, уважно прочитайте інструкції з техніки безпеки!

TRIO Leuchten GmbH
TRIO International GmbH
Gut Nierhof 17
D-59757 Arnsberg
www.trio-lighting.com

WEEE-Reg. Nr.: DE78273666
TRIO Lighting Ibérica s.l.: RAEE 4544
TRIO Lighting Italia s.r.l.: RAEE IT13020000007829
TRIO Lighting Scandinavia Oy: WEEE PIR2005Y354114/2114

Developed in Germany by
Made in PRC

REV 2.5

Art.-Nr.:6712901XX

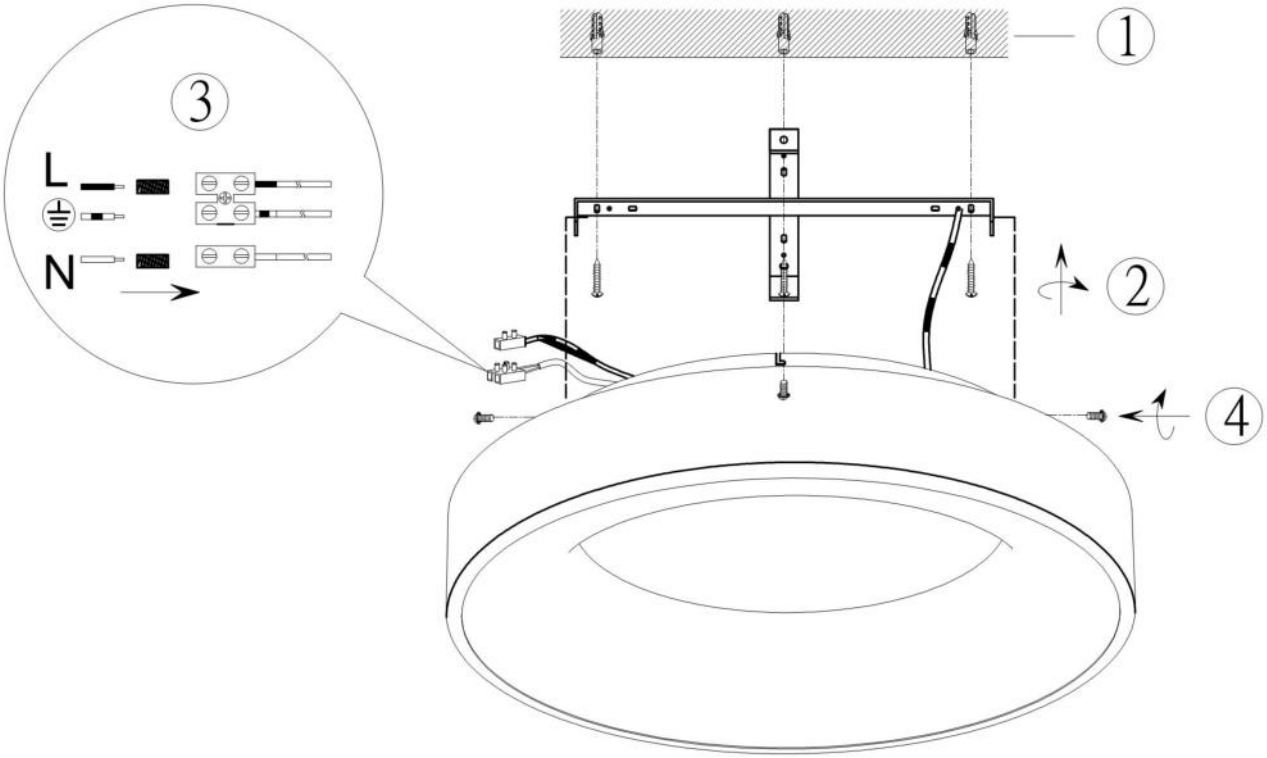

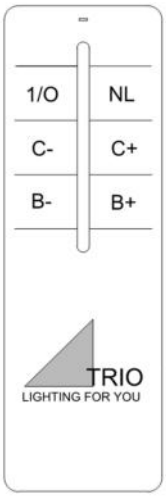

Frequency: 2.4GHz
Power<1Watt
Battery:2xAAA1.5V

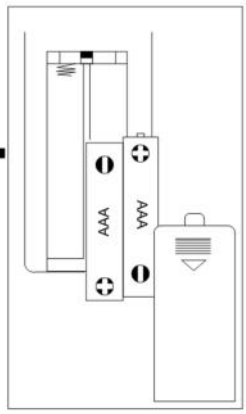

230V ~ 50Hz, 1 x LED 48W

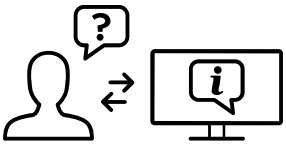

trio-lighting.com / 671290131

KONFORMITÄTSERKLÄRUNG

Hiermit erklärt die TRIO Leuchten GmbH, Gut Nierhof 17, D-59757 Arnsberg, dass dieses Produkt der Richtlinie 2014/53/EU entspricht. Der vollständige Text der EU-Konformitätserklärung ist unter der folgenden Internetadresse verfügbar:

www.trio-leuchten.de

DECLARATION OF CONFIRMITY

Hereby, TRIO Leuchten GmbH, Gut Nierhof 17, D-59757 Arnsberg, declares that this product is in compliance with directive 2014/53/EU. The full text of the EU declaration of conformity is available at the following internet address:

www.trio-lighting.com

TRIO
LIGHTING FOR YOU

DE	Dieses Produkt enthält eine Lichtquelle(n) der Energieeffizienzklasse(n) **F**
EN	This product contains light source(s) of energy efficiency class(es) **F**
NL	Dit product bevat lichtbron(nen) van energiezuinigheid, klasse(n) **F**
FR	Ce produit contient une/des source(s) lumineuse(s) de classe(s) d'efficacité énergétique **F**
IT	Questo prodotto contiene fonte/i luminosa/e della/e classe/i di efficienza energetica **F**
ES	Este producto cuenta con fuente(s) luminosas de eficiencia energética de clase(s) **F**
PL	Produkt zawiera źródła światła o klasie(-ach) efektywności energetycznej **F**
FI	Tämä tuote sisältää valolähteitä, joiden energiatehokkuusluokka (tai luokat) on (ovat) **F**
CZ	Světelný zdroj/světelné zdroje tohoto produktu je/jsou v energetické třídě/energetických třídách **F**
RU	Это изделие содержит источники света с класом энергопотребления **F**
GR	Αυτό το προϊόν περιέχει πηγές φωτός τάξης ενεργειακής απόδοσης **F**
RO	Acest produs conține sursă/surse de lumină cu clasă/clase de eficiență energetică **F**
BG	Този продукт съдържа светлинен(ни) източник(ци) с клас(ове) на енергийна ефективност **F**
TR	Bu üründe **F** enerji verimlilik sınıflarına ait ışık kaynakları bulunmaktadır
HU	Ez a termék **F** energiahatékonysági osztályba tartozó fényforrást tartalmaz
SV	Denna produkt innehåller ljuskällor i energieffektivitetsklass(er) **F**
HR	Ovaj proizvod ima izvore svjetla energetske učinkovitosti klase **F**
SL	Ta izdelek vsebuje svetlobne vire razredov energijske učinkovitosti **F**
SK	Toto zariadenie obsahuje svetelné zdroje triedy energetickej účinnosti **F**
PT	Este produto contém uma(s) fonte(s) de luz da(s) classe(s) de eficiência energética **F**
BA	Ovaj proizvod sadrži izvor(e) svjetlosti energetske efikasnosti klase(a) **F**
LT	Šiame gaminyje naudojamas šviesos šaltinis (-iai), priklausantis (-ys) energijos vartojimo efektyvumo klasei (-ėms) **F**
ET	See toode sisaldab **F** klassi(de) energiasäästlikkusega valgusallikat(id)
DA	Dette produkt indeholder lyskilde(r) af energimærkningsklassern(e) **F**
NO	Dette produktet inneholder lyskilde(r) til energieffektivitetsklassen(e) **F**
LV	Šis produkts satur enerģijas avota(-u) gaismas avotus(-us) **F**
SR	Ovaj proizvod sadrži izvor(e) svetlosti energetske efikasnosti klase(a) **F**
UK	Цей виріб містить джерела світла з класом енергоспоживання **F**

TRIO
LIGHTING FOR YOU

Art.-Nr.: 6712901XX

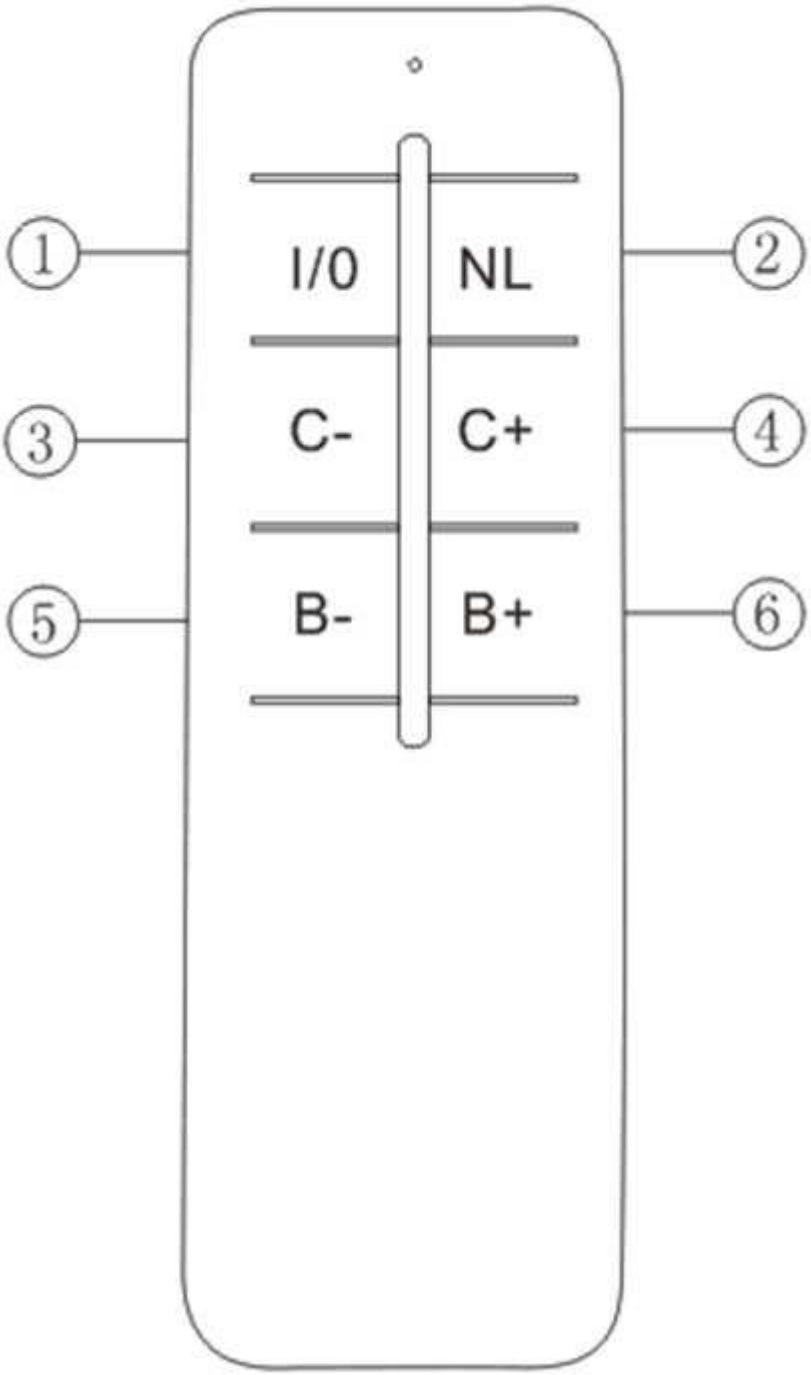

DE

Funktionsbeschreibung ohne Fernbedienung
Es wird immer das zuletzt eingestellte Lichtszenario wiedergegeben (Memory-Funktion).
Mit dem Wandschalter können Sie die folgenden Lichtmodi auswählen:
100 % kaltweiße Beleuchtung bei 6500K
Helligkeit 100% 4000K
100% warmweiße Beleuchtung bei 3000K
Die Auswahl erfolgt durch kurzes Ein- und Ausschalten der Leuchten.
Funktionsbeschreibung mit Fernbedienung

Es wird immer das zuletzt eingestellte Lichtszenario wiedergegeben (Memory-Funktion).

Das synchrone Steuern von mehreren Leuchten ist nicht vorgesehen.
Bedienung der Fernbedienung

1. Ein/Aus

2. Ein/Aus: Nachtlicht

3 & 4. Lichtfarbe: Die Regulierung erfolgt stufenweise. Durch kurzes Drücken lassen sich die einzelnen Stufen ansteuern. Durch dauerhaftes Drücken der Taste wird die wärmste bzw. kälteste Farbeinstellung schneller erreicht.
5 & 6. Helligkeitsregler: Die Regulierung erfolgt stufenweise. Durch kurzes Drücken lassen sich die einzelnen Stufen ansteuern. Durch dauerhaftes Drücken der Taste wird das Maximum bzw. Minimum an Helligkeit erreicht.

Fernbedienung einrichten
Nehmen Sie bitte die Leuchte für 10 Sekunden vom Netz. Danach schalten sie die Leuchte über den Wandschalter ein und zur gleichen Zeit drücken Sie die "B+" Taste auf der Fernbedienung. Nach circa vier Sekunden bestätigt die Leuchte die erfolgreiche Programmierung mit einem mehrmaligen Blinken. Jetzt kann die Leuchte mit der Fernbedienung gesteuert werden. Das Entkoppeln der Fernbedienung funktioniert in dem die Taste ''B+'' dreimal im eingeschalteten Zustand betätigt wird.
Konformitätserklärung
Hiermit erklärt Trio Leuchten GmbH, Gut Nierhof 17, D-59757 Arnsberg, dass dieses Produkt der Richtlinie 2014/53/EU entspricht. Der vollständige Text der EU-Konformitätserklärung ist unter der folgenden Internetadresse verfügbar: https://files.trio-lighting.com/ce-conformity/620510332.pdf

EN

Description of how the light works without the remote control unit
The most recently configured light settings is always displayed (memory effect)
By the wall switch you can choice the following light modes
100 % cold white illumination at 6500K
Brightness 100% 4000K
100 % warm white illumination at 3000K
You can select it, with short turn on and turn off of the lamp.
Description of how the light works with the remote control unit

The most recently configured light settings is always displayed (memory effect)

The synchronous control of several lights is not foreseen.
Operation of the remote control

1. On/Off

2. On/Off: Night light

3 & 4. Light color: The regulation takes place in stages. The individual levels can be controlled by briefly pressing the button. The warmest or coldest color setting is reached more quickly by pressing the key continuously.
5 & 6. Brightness regulator: The adjustment takes place in stages. By pressing for a short period, it is possible to control the individual stages. Pressing the button permanently results in the maximum or minimum brightness being reached.

Set up remote control
Please disconnect the lamp from the mains for 10 seconds. Then switch the lamp on using the wall switch and at the same time press the "B+" button on the remote control. After about four seconds, the lamp confirms the successful programming by flashing several times. Now the lamp can be controlled with the remote control. To disconnect the remote control, press the "B+" button three times while it is switched on.

Declaration of Conformity
Hereby, Trio Leuchten GmbH. Gut Nierhof 17, D-59757 Arnsberg, declares that this product is in compliance with Directive 2014/53/EU. The full text of the EU declaration of conformity is available at the following internet address: https://files.trio-lighting.com/ce-conformity/620510332.pdf

FR

Description des fonctions sans la telecommande
L’effet de lumière réglé en dernier est toujours restitué (effet mémoire).
À l’aide de l'interrupteur mural, vous pouvez choisir les modes d'éclairage suivants
100 % d'éclairage blanc froid à 6500 K
100 % de luminosité 4 000 K
100 % d'éclairage blanc chaud à 3 000 K
Vous pouvez le sélectionner en allumant et en éteignant brièvement la lampe.
Description des fonctions avec la telecommande

L’effet de lumière réglé en dernier est toujours restitué (effet mémoire).

Il n’est pas prévu de pouvoir commander plusieurs lampes en même temps.
Utilisation de la telecommande

1. On/Off

2. On/Off: Veilleuse

3 & 4. Couleur de la lumière : le réglage se fait par étapes. Une courte pression permet de passer d'un niveau à l'autre. En appuyant en permanence sur la touche, on atteint plus rapidement le réglage de la couleur la plus chaude ou la plus froide.
5 & 6. Regulateur de luminosite : Ce reglage se fait par paliers. Les differents degres se reglent par une legere pression sur la touche. En appuyant en continu sur la touche, on atteint la luminosite maximale ou minimale.

Régler la télécommande
Débranchez le luminaire pendant 10 secondes. Ensuite, allumez le luminaire avec l'interrupteur mural et appuyez en même temps sur la touche "B+" de la télécommande. Après environ quatre secondes, le luminaire confirme la réussite de la programmation en clignotant plusieurs fois. Le luminaire peut maintenant être commandé avec la télécommande. Le découplage de la télécommande fonctionne en appuyant trois fois sur la touche ''B+'' lorsque le luminaire est allumé.
Déclaration de conformité
La société Trio Leuchten GmbH, sise à Gut Nierhof 17, D-59757 Arnsberg, déclare par la présente que ce produit est conforme à la directive 2014/53/EU. Le texte intégral de la déclaration de conformité de l'UE est disponible à l'adresse suivante : https://files.trio-lighting.com/ce-conformity/620510332.pdf

NL

Beschrijving van hoe de lamp werkt zonder de afstandsbediening
Er wordt altijd het laatst ingestelde lichtscenario weergegeven (Memory-effect).
Met de wandschakelaar kunt u de volgende verlichtingsmodi kiezen
100% koud witte verlichting bij 6500 K
Felheid 100% 4000 K
100% warm witte verlichting bij 3000 K
Selecteren door kort in- en uitschakelen van de lamp.
Beschrijving van hoe de lamp werkt met de afstandsbediening

Er wordt altijd het laatst ingestelde lichtscenario weergegeven (Memory-effect).

Het gelijktijdige bedienen van meerdere lampen is niet voorzien.
Bediening van de afstandsbediening

1. Aan/uit

2. Aan/uit: Nachtlamp

3 & 4. Lichtkleur: De lichtkleur wordt trapsgewijs geregeld. De afzonderlijke niveaus kunnen worden bediend door kort op de knop te drukken. De warmste of koudste kleurinstelling wordt sneller bereikt door de toets continu in te drukken.
5 & 6. Helderheidsregelaar: de aanpassing verloopt in fases. Door kort te drukken, kunnen de individuele fases beheerd worden. Door permanent op de toets te drukken wordt de maximale of minimale helderheid bereikt.

Afstandsbediening instellen
Koppel de lamp 10 seconden los van het lichtnet. Schakel vervolgens de armatuur in met de wandschakelaar en druk tegelijkertijd op de knop "B+" op de afstandsbediening. Na ongeveer vier seconden bevestigt de armatuur de succesvolle programmering door meerdere keren te knipperen. Nu kan de armatuur bediend worden met de afstandsbediening. Om de afstandsbediening uit te schakelen, drukt u drie keer op de knop "B+" terwijl de afstandsbediening ingeschakeld is.
Verklaring van conformiteit
Trio Leuchten GmbH. Gut Nierhof 17, D-59757 Arnsberg verklaart hiermee dat het product voldoet aan de richtlijn 2014/53/EU. De volledige tekst van de Europese verklaring van conformiteit is beschikbaar op het volgende internetadres: .https://files.trio-lighting.com/ce-conformity/620510332.pdf

IT

Descrizione del funzionamento senza telecomando
Sarà sempre riprodotto l'ultimo scenario di illuminazione impostato (effetto-memoria)
Mediante l'interruttore a parete, è possibile scegliere le seguenti modalità di luce
100 % illuminazione bianco freddo a 6500K
Luminosità 100% 4000K
100 % illuminazione bianco caldo a 3000K
La selezione è possibile mediante una breve accensione e spegnimento della lampada.
Descrizione del funzionamento con telecomando

Sarà sempre riprodotto l'ultimo scenario di illuminazione impostato (effetto-memoria)

Non è previsto il controllo sincrono di più luci.
Uso del telecomando

1. On/Off

2. On/Off: Luce notturna

3 & 4. Colore della luce: il colore della luce viene regolato per gradi. I singoli livelli possono essere controllati premendo brevemente il pulsante. L'impostazione del colore più caldo o più freddo si raggiunge più rapidamente premendo continuamente il pulsante.
5 & 6. Regolatore di luminosità: la regolazione avviene gradualmente. I singoli stadi possono essere attivati singolarmente tramite una breve pressione dei tasti. Mantenendo premuto a lungo il tasto, viene raggiunta la luminositá massima o minima.

Configurazione del telecomando
Scollegare la lampada dalla rete elettrica per 10 secondi. Quindi accendere l'apparecchio con l'interruttore a parete e contemporaneamente premere il tasto "B+" del telecomando. Dopo circa quattro secondi, l'apparecchio conferma l'avvenuta programmazione lampeggiando più volte. A questo punto l'apparecchio può essere controllato con il telecomando. Per scollegare il telecomando, premere tre volte il pulsante "B+" mentre è acceso.

Dichiarazione di Conformità
Trio Leuchten GmbH. Gut Nierhof 17, D-59757 Arnsberg, dichiara che questo prodotto è conforme alla direttiva 2014/53/UE. Il testo integrale della dichiarazione di conformità UE è disponibile al seguente indirizzo Internet: https://files.trio-lighting.com/ce-conformity/620510332.pdf

ES

Descripciön funcional sin mando a distancia
Se reproduce siempre el último ajuste lumínico (Efecto memoria)
En el interruptor de pared, puede escoger los siguientes modos de iluminación
Iluminación 100% blanco frío a 6500K
Brillo 4000K 100 %
Iluminación 100% blanco cálido a 3000K
Puede seleccionarlo con el encendido y el apagado rápido de la lámpara.
Descripciön funcional con mando a distancia

Se reproduce siempre el último ajuste lumínico (Efecto memoria)

No se prevé el control simultáneo de varias lámparas.
Maneio del mando a distancia

1. Encendido/Apagado

2. Encendido/Apagado: Luz nocturna

3 & 4. Color de la luz: el color de la luz se regula por etapas. Los niveles individuales pueden controlarse pulsando brevemente el botón. El ajuste de color más cálido o más frío se alcanza más rápidamente pulsando el botón de forma continua.
5 & 6. Regulador de luminosidad: La regulaciön se efectüa mediante varios niveles. Pulsando brevemente, se ajustan los distintos niveles. Dejando pulsado el botön se alcanzan el mäximo o el mfnimo de luminosidad.

configuración del mando a distancia
Desconecte la lámpara de la red eléctrica durante 10 segundos. A continuación, encienda la luminaria mediante el interruptor de pared y pulse al mismo tiempo el botón "B+" del mando a distancia. Transcurridos unos cuatro segundos, la luminaria confirma que la programación se ha realizado correctamente parpadeando varias veces. Ahora la luminaria puede controlarse con el mando a distancia. Para desconectar el mando a distancia, pulse tres veces el botón "B+" mientras está encendido.
Declaración de conformidad
Trio Leuchten GmbH. Gut Nierhof 17, D-59757 Arnsberg, por la presente declara que este producto cumple con las disposiciones de la Directiva 2014/53/EU. El texto completo de la declaración de conformidad de la Unión Europea está disponible en la siguiente dirección de Internet: https://files.trio-lighting.com/ce-conformity/620510332.pdf

PL

Opis działania światła bez pilota
Odtwarzany jest zawsze ostatni ustawiony scenariusz oświetlenia (efekt Memory).
Za pomocą przełącznika ściennego można wybrać następujące tryby oświetlenia
100%-owe zimne białe oświetlenie 6500 K
Jasność 100%- 4000K
100%-owe ciepłe białe oświetlenie 3000 K
Możesz je wybierać, krótkim włączeniem i wyłączeniem lampy.
Opis działania światła z pilotem

Odtwarzany jest zawsze ostatni ustawiony scenariusz oświetlenia (efekt Memory).

Nie jest przewidziane synchroniczne sterowanie kilkoma światłami .
Działanie pilota

1. Wł./Wył.

2. Wł./Wył.: Oświetlenie nocne

3 & 4. Barwa światła: Barwa światła regulowana jest etapowo. Poszczególnymi poziomami można sterować poprzez krótkie naciśnięcie przycisku. Najcieplejsze lub najzimniejsze ustawienie koloru osiąga się szybciej poprzez ciągłe naciskanie przycisku.
5 & 6. Regulator jasności: Regulacja jasności odbywa się etapowo. Naciskając przycisk przez krótki czas, można sterować poszczególnymi etapami. Naciśnięcie przycisku na stałe powoduje osiągnięcie maksymalnej lub minimalnej jasności.

Konfiguracja pilota
Odłącz lampę od zasilania na 10 sekund. Następnie włącz oprawę za pomocą przełącznika ściennego i jednocześnie naciśnij przycisk "B+" na pilocie zdalnego sterowania. Po około czterech sekundach oprawa potwierdzi pomyślne zaprogramowanie, migając kilka razy. Teraz oprawą można sterować za pomocą pilota. Aby odłączyć pilota, naciśnij przycisk "B+" trzy razy, gdy jest on włączony.

Deklaracja zgodności
Trio Leuchten GmbH. Gut Nierhof 17, D-59757 Arnsberg, niniejszym poświadcza, że niniejszy produkt jest zgodny z dyrektywą nr 2014/53 / UE. Cały tekst deklaracji zgodności jest dostępny na stronie: https://files.trio-lighting.com/ce-conformity/620510332.pdf

FI

Kuvaus siitä, miten valaisin toimii ilman kaukosäädintä
Viimeksi asetettuun valaistusskenaarioon palataan aina (muistitoiminto).
Seinäkytkimellä voit valita seuraavat valaistustilat
100 % kylmän valkoinen valaistus 6500K:ssa
Kirkkaus 100 % 4000K
100 % lämmin valkoinen valaistus 3000 K:ssa
Voit valita sen valaisimen lyhyellä päälläolo- ja sammutusajalla.
Kuvaus siitä, miten valaisin toimii kaukosäätimen kanssa

Viimeksi asetettuun valaistusskenaarioon palataan aina (muistitoiminto).

Useiden valojen tahdistettua ohjausta ei ole käytettävissä.
Kaukosäätimen käyttö

1. On/Off (Päälle/Pois)

2. On/Off (Päälle/Pois): Yövalo

3 & 4. Valon väri: Valon väriä säädetään vaiheittain. Yksittäisiä tasoja voidaan ohjata painamalla lyhyesti painiketta. Lämpimin tai kylmin väriasetus saavutetaan nopeammin painamalla painiketta jatkuvasti.
5 & 6. Kirkkauden säätö: Säätö tapahtuu vaiheittain. Painamalla lyhyen aikaa on mahdollista ohjata yksittäisiä vaiheita. Painamalla painiketta jatkuvasti aiheuttaa maksimi- tai minimikirkkauden saavuttamisen.

Asenna kaukosäädin
Irrota lamppu sähköverkosta 10 sekunniksi. Kytke sitten valaisin päälle seinäkytkimellä ja paina samalla kaukosäätimen "B+"-painiketta. Noin neljän sekunnin kuluttua valaisin vahvistaa ohjelmoinnin onnistumisen vilkkumalla useita kertoja. Nyt valaisinta voidaan ohjata kaukosäätimellä. Jos haluat irrottaa kaukosäätimen, paina kolme kertaa painiketta "B+", kun kaukosäädin on kytketty päälle.

Vaatimustenmukaisuusvakuutus
Trio Leuchten GmbH. Gut Nierhof 17, D-59757 Arnsberg ilmoittaa täten, että tämä tuote noudattaa direktiivin 2014/53/EU vaatimuksia. Täydellinen EU-vaatimustenmukaisuusvakuutuksen teksti on saatavana osoitteessa https://files.trio-lighting.com/ce-conformity/620510332.pdf

CZ

Popis toho, jak světlo funguje bez jednotky dálkového ovládání
Reprodukuje se vždy naposledy nastavený scénář osvětlení (paměťový efekt)
Pomocí nástěnného spínače můžete zvolit následující režimy osvětlení
100% osvětlení studenou bílou o teplotě 6500K
Jas 100 % 4000 K
100% osvětlení teplou bílou o teplotě 3 000 K
Můžete si je vybrat, s krátkým zapnutím a vypnutím lampy.
Popis toho, jak světlo funguje s jednotkou dálkového ovládání

Reprodukuje se vždy naposledy nastavený scénář osvětlení (paměťový efekt)

Synchronní řízení několika osvětlovacích těles se nepředpokládá.
Funkce dálkového ovladače

1. Zap/vyp

2. Zap/vyp: Noční světlo

3 & 4. Barva světla: Barva světla se reguluje postupně. Jednotlivé úrovně lze ovládat krátkým stisknutím tlačítka. Nejteplejšího nebo nejstudenějšího barevného nastavení dosáhnete rychleji, pokud tlačítko stisknete nepřetržitě.
5 & 6. Regulátor jasu: Nastavení probíhá v několika fázích. Jednotlivé fáze je možno ovládat krátkodobým stiskem. Trvalý stisk tlačítka vede k dosažení maximálního nebo minimálního jasu.

Zřízení dálkového ovladače
Odpojte svítidlo na 10 sekund od elektrické sítě. Poté svítidlo zapněte pomocí nástěnného vypínače a současně stiskněte tlačítko "B+" na dálkovém ovladači. Asi po čtyřech sekundách svítidlo potvrdí úspěšné naprogramování několikanásobným bliknutím. Nyní lze svítidlo ovládat dálkovým ovladačem. Chcete-li dálkový ovladač odpojit, stiskněte třikrát tlačítko "B+", když je zapnutý.

Prohlášení o shodě
Společnost Trio Leuchten GmbH. Gut Nierhof 17, D-59757 Arnsberg, tímto prohlašuje, že tento produkt je v souladu se směrnicí 2014/53/EU. Plné znění prohlášení EU o shodě je k dispozici na následující internetové adrese: https://files.trio-lighting.com/ce-conformity/620510332.pdf

RU

Описание работы светильника без пульта дистанционного управления
Всегда активируются настройки освещения, заданные в последний раз («эффект памяти»).
С помощью настенного выключателя можно выбрать следующие режимы освещения
100% холодный белый свет при 6500K
Яркость 100% 4000K
100% теплый белый свет при 3000K
Выбор указанного режима осуществляется путем быстрого включения и выключения лампы.
Описание работы светильника с пультом дистанционного управления

Всегда активируются настройки освещения, заданные в последний раз («эффект памяти»).

Режим синхронного управления несколькими осветительными приборами не предусмотрен.
Порядок работы с пультом дистанционного управления

1. On/Off

2. On/Off: Night light

3 & 4. Цвет света: Цвет света регулируется поэтапно. Управление отдельными уровнями осуществляется кратковременным нажатием кнопки. Самая теплая или самая холодная цветовая настройка достигается быстрее при непрерывном нажатии кнопки
5 & 6. Регулятор интенсивности освещения: В данном изделии реализована возможность ступенчатого регулирования. Кратковременное нажатие кнопки позволяет контролировать отдельные этапы процесса регулирования. Длительное нажатие указанной кнопки позволяет установить максимальный или минимальный уровень освещенности.
Настройка пульта дистанционного управления
Пожалуйста, отключите светильник от сети на 10 секунд. Затем включите светильник с помощью настенного выключателя и одновременно нажмите кнопку "B+" на пульте дистанционного управления. Примерно через четыре секунды светильник подтвердит успешное программирование, мигнув несколько раз. Теперь светильником можно управлять с помощью пульта дистанционного управления. Для отключения пульта дистанционного управления необходимо трижды нажать кнопку "B+" при включенном
Заявление о соответствии
Компания Trio Leuchten GmbH. Gut Nierhof 17, D-59757 Arnsberg настоящим заявляет, что данный продукт соответствует Директиве ЕС 2014/53 / EU. Полный текст Декларации соответствия стандартам ЕС доступен по следующему интернет-адресу: https://files.trio-lighting.com/ce-conformity/620510332.pdf

GR

Περιγραφή του τρόπου λειτουργίας του φωτιστικού σώματος χωρίς την μονάδα
Αναπαράγεται πάντα το τελευταίο ρυθμισμένο σενάριο φωτισμού (εφέ μνήμης).
Στον επιτοίχιο διακόπτη μπορείτε να επιλέξετε μεταξύ των ακόλουθων λειτουργιών φωτισμού
100% ψυχρός λευκός φωτισμός στα 6500K
Φωτεινότητα 100% 4000K
100% ζεστός λευκός φωτισμός στα 3000K
Μπορείτε να πραγματοποιήσετε την επιλογή σας ανάβοντας και σβήνοντας τη λάμπα.
Περιγραφή του τρόπου λειτουργίας του φωτιστικού σώματος με την μονάδα

Αναπαράγεται πάντα το τελευταίο ρυθμισμένο σενάριο φωτισμού (εφέ μνήμης).

Ο ταυτόχρονος έλεγχος περισσότερων λυχνιών δεν προβλέπεται πλέον.
Λειτουργία του τηλεχειριστηρίου

1. Ενεργοποίηση/απενεργοποίηση

2. Ενεργοποίηση/απενεργοποίηση: Νυχτερινός φωτισμός

3 & 4. Χρώμα φωτός: Το χρώμα του φωτός ρυθμίζεται σταδιακά. Τα επιμέρους επίπεδα μπορούν να ελεγχθούν με σύντομο πάτημα του κουμπιού. Η θερμότερη ή η ψυχρότερη ρύθμιση χρώματος επιτυγχάνεται ταχύτερα με συνεχές πάτημα του κουμπιού.
5 & 6. Ρυθμιστής φωτεινότητας: Η ρύθμιση πραγματοποιείται σε στάδια. Με σύντομο πάτημα είναι δυνατός ο έλεγχος των επιμέρους σταδίων. Με παρατεταμένο πάτημα επιτυγχάνεται η μέγιστη ή η ελάχιστη δυνατή φωτεινότητα.

Ρύθμιση τηλεχειρισμού
Αποσυνδέστε τον λαμπτήρα από το ηλεκτρικό δίκτυο για 10 δευτερόλεπτα. Στη συνέχεια ενεργοποιήστε το φωτιστικό με τον επίτοιχο διακόπτη και ταυτόχρονα πατήστε το κουμπί "B+" στο τηλεχειριστήριο. Μετά από περίπου τέσσερα δευτερόλεπτα, το φωτιστικό επιβεβαιώνει τον επιτυχή προγραμματισμό αναβοσβήνοντας αρκετές φορές. Τώρα το φωτιστικό μπορεί να ελεγχθεί με το τηλεχειριστήριο. Για να αποσυνδέσετε το τηλεχειριστήριο, πατήστε τρεις φορές το κουμπί "B+" ενώ είναι ενεργοποιημένο.
Δήλωση συμμόρφωσης
Με την παρούσα δήλωση η Trio Leuchten GmbH, Gut Nierhof 17, D-59757 Arnsberg δηλώνει, ότι αυτό το προϊόν συμμορφώνεται με την κατευθυντήρια οδηγία 2014/53/ΕΕ. Το πλήρες κείμενο της δήλωσης συμμόρφωσης ΕΕ είναι διαθέσιμο στον ακόλουθο δικτυακό τόπο: https://files.trio-lighting.com/ce-conformity/620510332.pdf

RO

Descrierea modului în care funcționează lampa fără unitatea de control la distanță
Este redat întotdeauna ultimul scenariu de lumină setat (efect de memorie)
Cu întrerupătorul de perete puteți alege următoarele moduri de iluminare
Iluminare alb rece 100% la 5500 K
Luminozitate de 4000 K la 100%
Iluminare alb cald 100% la 3000 K
Îl puteți selecta prin oprirea și pornirea scurtă a lămpii.
Descrierea modului în care funcționează lampa cu unitatea de control la distanță (telecomandă)

Este redat întotdeauna ultimul scenariu de lumină setat (efect de memorie)

Nu este prevăzută comandarea sincronizată a mai multor lămpi.
Utilizarea telecomenzii

1. Pornit/oprit

2. Pornit/oprit: Lumină de noapte

3 & 4. Culoarea luminii: Culoarea luminii este reglată în etape. Nivelurile individuale pot fi controlate prin apăsarea scurtă a butonului. Cea mai caldă sau cea mai rece setare a culorii este atinsă mai rapid prin apăsarea continuă a butonului.
5 & 6. Regulator de luminozitate: Ajustarea se efectuează în etape. Apăsând pentru un timp scurt, aveți posibilitatea să controlați etapele, individual. Apăsând butonul continuu, se obține luminozitate maximă sau minimă.

Setarea telecomenzii
Vă rugăm să deconectați lampa de la rețeaua electrică timp de 10 secunde. Apoi porniți corpul de iluminat cu ajutorul întrerupătorului de perete și, în același timp, apăsați butonul "B+" de pe telecomandă. După aproximativ patru secunde, corpul de iluminat confirmă programarea reușită prin clipire de mai multe ori. Acum, corpul de iluminat poate fi controlat cu ajutorul telecomenzii. Pentru a deconecta telecomanda, apăsați de trei ori butonul "B+" în timp ce aceasta este pornită.

Certificat de conformitate
Trio Leuchten GmbH. Gut Nierhof 17, D-59757 Arnsberg, declară prin prezenta că acest produs este în conformitate cu Directiva 2014/53/UE. Textul integral al declarației de conformitate UE este disponibil la următoarea adresă de internet: https://files.trio-lighting.com/ce-conformity/620510332.pdf

BG

Описание как работи осветлението без дистанционното управление
Винаги се възпроизвежда последно настроената светлинна програма (ефект „памет“).
С помощта на стенния ключ можете да изберете следните светлинни режими
100 % студена бяла светлина при 6500K
Яркост 100% 4000K
100 % топла бяла светлина при 3000K
Вие можете да направите избора посредством кратко включване и изключване на лампата.
Описание как работи осветлението с дистанционното управление

Винаги се възпроизвежда последно настроената светлинна програма (ефект „памет“).

Синхронно управление на повече лампи не е предвидено.
Работа с дистанционното управление

1. Включване/Изключване

2. Включване/Изключване: Нощно осветление

3 & 4. Цвят на светлината: Цветът на светлината се регулира поетапно. Отделните нива могат да се управляват чрез кратко натискане на бутона. Най-топлата или най-студената цветова настройка се постига по-бързо чрез продължително натискане на бутона.
5 & 6. Регулатор на яркостта: Регулирането се извършва на етапи. Посредством натискане за кратко, могат да се контролират отделните етапи. Продължителното натискане на бутона води до достигане на максималната или минималната яркост.

Настройка на дистанционното управление
Изключете лампата от електрическата мрежа за 10 секунди. След това включете осветителното тяло с помощта на стенния ключ и едновременно с това натиснете бутона "B+" на дистанционното управление. След около четири секунди осветителното тяло потвърждава успешното програмиране, като мига няколко пъти. Сега осветителното тяло може да се управлява с дистанционното управление. За да изключите дистанционното управление, натиснете три пъти бутона "B+", докато то е включено.
Декларация за съответствие
С настоящото, Trio Leuchten GmbH. Gut Nierhof 17, D-59757 Arnsberg, декларира, че този продукт е в съответствие с Директива 2014/53/ЕС. Пълният текст на ЕС декларацията за съответствие е на достъпен на адрес: https://files.trio-lighting.com/ce-conformity/620510332.pdf

TR

Işığın uzaktan kumanda ünitesi olmadan nasıl çalıştığının açıklaması
Son ayarlanan aydınlatma senaryosu her zaman yeniden üretilir (bellek etkisi).
Duvar anahtarıyla aşağıdaki ışık modlarını seçebilirsiniz
6500K'da %100 soğuk beyaz aydınlatma
Parlaklık %100 4000K
3000K'da %100 sıcak beyaz aydınlatma
Lambayı kısa açıp kapatarak modları seçebilirsiniz.
Işığın uzaktan kumanda ünitesiyle nasıl çalıştığının açıklaması

Son ayarlanan aydınlatma senaryosu her zaman yeniden üretilir (bellek etkisi).

Birden fazla lambanın eşzamanlı olarak kumanda edilmesi öngörülmemiştir.
Uzaktan kumandanın çalışması

1. Aç/Kapat

2. Aç/Kapat: Gece lambası

3 & 4. Işık rengi: Işık rengi aşamalı olarak düzenlenir. Münferit seviyeler düğmeye kısaca basılarak kontrol edilebilir. Düğmeye sürekli basarak en sıcak veya en soğuk renk ayarına daha hızlı ulaşılır.

5 & 6. Parlaklık düzenleyici: Ayar, kademeli olarak yapılır. Kısa bir süre için basarak, bireysel aşamaları kontrol etmek mümkündür. Düğmeye sürekli olarak basılması, maksimum veya minimum parlaklığa ulaşılmasıyla sonuçlanır.

Uzaktan kumandayı ayarlama
Lütfen lambayı 10 saniye boyunca şebekeden ayırın. Ardından duvar anahtarını kullanarak armatürü açın ve aynı zamanda uzaktan kumandadaki "B+" düğmesine basın. Yaklaşık dört saniye sonra, armatür birkaç kez yanıp sönerek başarılı programlamayı onaylar. Artık armatür uzaktan kumanda ile kontrol edilebilir. Uzaktan kumandanın bağlantısını kesmek için, açıkken "B+" düğmesine üç kez basın.

Uygunluk Taahhütnamesi
Trio Leuchten GmbH. Gut Nierhof 17, D-59757 Arnsberg, bu ürünün 2014/53/EU Yönergesine uygun olduğunu beyan eder. AB uygunluk beyanının tam metni aşağıdaki internet adresinde mevcuttur: https://files.trio-lighting.com/ce-conformity/620510332.pdf

HU

A lámpatest távvezérlő nélküli használatának bemutatása
Mindig az utoljára beállított világítási szcenárió kerül alkalmazásra (memóriahatás).
A fali kapcsolóval a következő világítási módok választhatók ki.
100% hideg fehér világítás 6500K színhőmérsékleten
100% fényerősségen 4000 K
100% meleg fehér világítás 3000 K színhőmérsékleten
Kiválaszthatja a lámpa rövid be- és kikapcsolásával.
A lámpatest távvezérővel való használatának bemutatása

Mindig az utoljára beállított világítási szcenárió kerül alkalmazásra (memóriahatás).

Több lámpatest egyidejű vezérlése nem lehetséges.
A távvezérlő használata

1. Lejátszás/szünet

2. Lejátszás/szünet: Éjjeli fény

3 & 4. Fényszín: A fény színe fokozatosan szabályozható. Az egyes szintek a gomb rövid megnyomásával vezérelhetők. A legmelegebb vagy leghidegebb színbeállítás gyorsabban elérhető a gomb folyamatos nyomva tartásával.
5 & 6. A fényerő szabályozása: A beállítás lépésekben történik. Rövid gombnyomással lehetőség van az egyes fokozatok vezérlésére. A gomb nyomva tartása lehetővé teszi a maximális vagy minimális fényerő elérését.

A távvezérlő beállítása
Kérjük, 10 másodpercre válassza le a lámpát a hálózatról. Ezután kapcsolja be a lámpatestet a fali kapcsolóval, és ezzel egyidejűleg nyomja meg a távirányító "B+" gombját. Körülbelül négy másodperc múlva a lámpatest többszöri villogással nyugtázza a sikeres programozást. A lámpatest most már a távirányítóval vezérelhető. A távirányító kikapcsolásához nyomja meg háromszor a "B+" gombot bekapcsolt állapotban.

Megfelelőségi nyilatkozat
A Trio Leuchten GmbH. Gut Nierhof 17, D-59757 Arnsberg ezennel kijelenti, hogy ez a termék eleget tesz a 2014/53/EU irányelv előírásainak. Az EU-megfelelőségi nyilatkozat teljes szövege a következő webhelyen érhető el: https://files.trio-lighting.com/ce-conformity/620510332.pdf

SE

Beskrivning av hur lampan fungerar utan fjärrkontrollen
Det är alltid det senast inställda ljusscenariot som återges (minneseffekt).
Med väggströmbrytaren kan du välja följande ljuslägen
100 % kallvit belysning med 6500K
Ljusstyrka 100 % 4 000 K
100 % varmvit belysning med 3 000 K
Du kan välja det med kort tändning och släckning av lampan.
Beskrivning av hur lampan fungerar med fjärrkontrollen

Det är alltid det senast inställda ljusscenariot som återges (minneseffekt).

Samtidig styrning av flera olika lampor är inte möjligt.
Hur du använder fjärrkontrollen

1. På/Av

2. På/Av: Nattbelysning

3 & 4. Ljusfärg: Ljusfärgen regleras stegvis. De enskilda nivåerna kan styras genom att trycka kort på knappen. Den varmaste eller kallaste färginställningen uppnås snabbare om du trycker på knappen kontinuerligt.
5 & 6. Reglering av ljusstyrka: Justeringen görs i steg. Genom att trycka in under en kort stund, är det möjligt att kontrollera de individuella stegen. Trycks knappen in permanent resulterar det i ximal eller minimal ljusstyrka.

Inställning av fjärrkontrollen
Koppla bort lampan från elnätet i 10 sekunder. Tänd sedan armaturen med väggströmbrytaren och tryck samtidigt på knappen "B+" på fjärrkontrollen. Efter ca fyra sekunder bekräftar armaturen den lyckade programmeringen genom att blinka flera gånger. Nu kan armaturen styras med fjärrkontrollen. För att koppla bort fjärrkontrollen trycker du tre gånger på knappen "B+" när den är påslagen.

Deklaration om överensstämmelse
Trio Leuchten GmbH. Gut Nierhof 17, D-59757 Arnsberg, Tyskland, förklarar härmed att denna produkt överensstämmer med direktiv 2014/53/EU. Den fullständiga texten i EU-deklarationen om överensstämmelse finns på följande internetadress: https://files.trio-lighting.com/ce-conformity/620510332.pdf

HR

Opis rada svjetiljke bez daljinskog upravljača
Uvijek se reproducira zadnji postavljeni raspored svjetala (memorijski učinak).
Uz pomoć zidne sklopke možete odabrati sljedeće načine rada svjetla
100 % hladna bijela rasvjeta na 6500K
Svjetlina 100% 4000K
100 % topla bijela rasvjeta na 3000K
Možete ga odabrati sa kratkim paljenjem i gašenjem svjetiljke.
Opis rada svjetiljke s daljinskim upravljačem
Uvijek se reproducira zadnji postavljeni raspored svjetala (memorijski učinak).
Sinkroni nadzor nad više rasvjetnih tijela nije osiguran.
Rad daljinskog upravljača
1. Uključi / Isključi
2. Uključi / Isključi: Noćno svjetlo
3 & 4. Svijetla boja: Regulacija se odvija u fazama. Pojedinačni stupnjevi mogu se kontrolirati kratkim pritiskom. Postavka najtoplije ili najhladnije boje postiže se brže kontinuiranim pritiskom na gumb.
5 & 6. Regulator svjetline: Podešavanje se odvija u stadijima. Kratkim pritiskom moguće se upravljati pojedinačnim stadijima. Trajnim pritiskom gumba postiže se maksimalna ili minimalna svjetlina.

Namještanje daljinskog upravljača
Isključite svjetlo na 10 sekundi. Zatim uključite svjetlo pomoću zidnog prekidača i istovremeno pritisnite tipku "B+" na daljinskom upravljaču. Nakon otprilike četiri sekunde, lampica trepćući nekoliko puta potvrđuje uspješno programiranje. Sada se svjetlom može upravljati daljinskim upravljačem. Rasparivanje daljinskog upravljača radi tako što se tipka ''B+'' pritisne tri puta kada je uključen.

Izjava o sukladnosti
Trio Leuchten GmbH. Gut Nierhof 17, D-59757 Arnsberg, ovim izjavljuje da je ovaj proizvod sukladan s Direktivom 2014/53/EU. Cjelovit tekst izjave o sukladnosti EU dostupan je na sljedećoj mrežnoj adresi: https://files.trio-lighting.com/ce-conformity/620510332.pdf

SL

Opis delovanja luči brez enote za daljinsko upravljanje
Prikazan je vedno zadnji svetlobni scenarij (spominski učinek)
S stenskim stikalom lahko izberete naslednje načine osvetlitve
100 % hladna bela osvetlitev pri 6500K
Svetlost 100 % 4000 K
100 % topla bela osvetlitev pri 3000 K
Izberete jih lahko s hitrim vklopom ali izklopom svetilke.
Opis delovanja luči z enoto za daljinsko upravljanje
Prikazan je vedno zadnji svetlobni scenarij (spominski učinek)
Sinhrono upravljanje več luči ni na voljo.
Delovanje daljinskega upravljalnika
1. Vklop/Izklop
2. Vklop/Izklop: Nočna lučka
3 & 4. Svetla barva: Regulacija poteka stopenjsko. Posamezne stopnje lahko upravljate s kratkim pritiskom. Nastavitev najtoplejše ali najhladnejše barve dosežete hitreje z neprekinjenim pritiskom na gumb.
5 & 6. Uravnavanje svetlosti: Prilagoditev se odvija po stopnjah. Če pritiskate na gumb za krajši čas, lahko tako nadzorujete posamezne stopnje. Če na gumb pritisnete za dlje časa, se doseže minimalna ali maksimalna svetlost.

Nastavljanje daljinskega upravljalnika
Prosimo, odklopite luč za 10 sekund. Nato s stenskim stikalom prižgite luč in istočasno pritisnite tipko "B+" na daljinskem upravljalniku. Po približno štirih sekundah lučka z večkratnim utripanjem potrdi uspešno programiranje. Zdaj lahko luč upravljate z daljinskim upravljalnikom. Razparitev daljinskega upravljalnika poteka tako, da trikrat pritisnete gumb ''B+'', ko je vklopljen.

Izjava o skladnosti
Trio Leuchten GmbH. Gut Nierhof 17, D-59757 Arnsberg s tem izjavlja, da je ta izdelek skladen z Direktivo 2014/53/EU. Polno besedilo EU izjave o skladnosti je na voljo na naslednjem spletnem naslovu: https://files.trio-lighting.com/ce-conformity/620510332.pdf

SK

Popis toho, ako svetlo funguje bez diaľkového ovládača
Vždy sa vráti naposledy nastavený scenár osvetlenia (pamäťový efekt).
Pomocou nástenného vypínača môžete zvoliť nasledujúce režimy osvetlenia
100 % studené tmavé svetlo (6500K)
Jas 100 % 4000K
100 % teplé biele svetlo (3000K)
Výber sa uskutoční krátkym zapnutím a vypnutím svetla.
Popis toho, ako svetlo funguje s diaľkovým ovládačom
Vždy sa vráti naposledy nastavený scenár osvetlenia (pamäťový efekt).
Súbežné ovládanie viacerých svietidiel nie je možné.
Obsluha diaľkového ovládača
1. Zap/Vyp
2. Zap/Vyp: Nočné svetlo
3 & 4. Farba svetla: Regulácia prebieha po etapách. Jednotlivé stupne je možné ovládať krátkym stlačením. Najteplejšie alebo najchladnejšie nastavenie farieb sa dosiahne rýchlejšie nepretržitým stlačením tlačidla.
5 & 6. Regulátor jasu: Nastavenie sa uskutočňuje v stupňoch. Krátkym stlačením je možné ovládať jednotlivé stupne. Dlhším stlačením tlačidla dôjde k dosiahnutiu maximálneho alebo minimálneho jasu.

Nastaviť diaľkové ovládanie
Odpojte svetlo na 10 sekúnd. Potom zapnite lampu pomocou nástenného vypínača a súčasne stlačte tlačidlo „B+“ na diaľkovom ovládači. Po približne štyroch sekundách kontrolka niekoľkokrát zabliká a potvrdí úspešné naprogramovanie. Teraz je možné lampu ovládať pomocou diaľkového ovládača. Odpojenie diaľkového ovládača funguje tak, že trikrát stlačíte tlačidlo ''B+'', keď je zapnuté.

Prehlásenie o zhode
Spoločnosť Trio Leuchten GmbH. Gut Nierhof 17, D-59757 Arnsberg týmto prehlasuje, že jej produkt je v súlade so smernicou 2014/53/EÚ. Celý text prehlásenia o zhode s EÚ je dostupný na nasledujúcej internetovej adrese: https://files.trio-lighting.com/ce-conformity/620510332.pdf

PT

Descrição de como a luz funciona sem a unidade de controlo remoto
Será sempre reproduzido o último cenário de luz configurado (efeito de memória).
Através do interruptor de parede, pode escolher os seguintes modos de luz
Iluminação de 100% branco frio a 6500K
Brilho 100% 4000K
Iluminação de 100% branco quente a 3000K
Pode selecioná-lo, com um curto acender e apagar da lâmpada.
Descrição de como a luz funciona com a unidade de controlo remoto
Será sempre reproduzido o último cenário de luz configurado (efeito de memória).
Não é previsto o controlo síncrono de várias lâmpadas.
Operação do controlo remoto
1. Ligar/Desligar
2. Ligar/Desligar: Luz noturna
3 & 4. Cor clara: A regulagem ocorre em etapas. Os estágios individuais podem ser controlados pressionando brevemente. A configuração de cor mais quente ou mais fria é alcançada mais rapidamente pressionando continuamente o botão.
5 & 6. Regulador de brilho: O ajuste ocorre por etapas. Premindo por um curto período de tempo, é possível controlar as fases individuais. Premir o botão permanentemente resulta no brilho máximo ou mínimo.

Configurar o comando remoto
Por favor, desligue a luz por 10 segundos. Em seguida, acenda a lâmpada usando o interruptor de parede e ao mesmo tempo pressione o botão “B+” no controle remoto. Após cerca de quatro segundos, a luz confirmará o sucesso da programação piscando várias vezes. Agora a lâmpada pode ser controlada com o controle remoto. O desacoplamento do controle remoto funciona pressionando três vezes o botão ''B+'' quando ele está ligado.

Declaração de Conformidade
Trio Leuchten GmbH. Gut Nierhof 17, D-59757 Arnsberg, declara que este produto está em conformidade com a Diretiva 2014/53/UE. O texto integral da declaração UE de conformidade está disponível no seguinte endereço Internet: https://files.trio-lighting.com/ce-conformity/620510332.pdf

BA

Opis kako svjetlo radi bez daljinskog upravljača
Uvijek se reproducira zadnji postavljeni scenarij osvjetljenja (efekt memorije).
Pomoću ovog zidnog prekidača možete odabrati sljedeće režime rada svjetla
100 % hladna bijela rasvjeta na 6500K
Svjetlina 100% 4000K
100 % topla bijela rasvjeta na 3000K
Odabir vršite kratkim uključivanjem i isključivanjem lampe.
Opis kako svjetlo radi sa daljinskim upravljačem
Uvijek se reproducira zadnji postavljeni scenarij osvjetljenja (efekt memorije).
Sinhronizovana kontrola nekoliko svjetiljki nije moguća.
Rad sa daljinskim upravljačem
1. Uključeno/Isključeno
2. Uključeno/Isključeno: Noćno svjetlo
3 & 4. Boja svjetla: Regulacija se odvija u fazama. Pojedinačne faze se mogu kontrolisati kratkim pritiskom. Najtoplija ili najhladnija postavka boje se postiže brže neprekidnim pritiskom na dugme.

5 & 6. Regulator jačine svjetla: Podešavanje se odvija u etapama. Pritiskom na kratak period, moguće je kontrolisati pojedine etape. Stalnim pritiskom na dugme dostiže se maksimalna ili minimalna jačina svjetla.

Postavljanje daljinskog upravljača
Isključite svjetlo na 10 sekundi. Zatim upalite lampu pomoću zidnog prekidača i istovremeno pritisnite dugme "B+" na daljinskom upravljaču. Nakon otprilike četiri sekunde, svjetlo će potvrditi uspješno programiranje treptanjem nekoliko puta. Sada se lampom može kontrolisati daljinskim upravljačem. Odvajanje daljinskog upravljača radi pritiskom na dugme ''B+'' tri puta kada je uključen.

Deklaracija o usklađenosti
Trio Leuchten GmbH. Gut Nierhof 17, D-59757 Arnsberg, ovim izjavljuje da je ovaj proizvod usklađen sa Direktivom 2014/53/EU. Puni tekst deklaracije o usklađenosti EU raspoloživ je na sljedećoj internet adresi: https://files.trio-lighting.com/ce-conformity/620510332.pdf

LT

Aprašymas, kaip šviesa veikia be nuotolinio valdymo pulto
Visada rodomas naujausias sukonfigūruotas šviesos nustatymas (atminties efektas)
Sieniniu jungikliu galite pasirinkti šiuos apšvietimo režimus
100 % šaltas baltas apšvietimas, 6500K
Šviesumas 100% 4000K
100 % šiltas baltas apšvietimas, 3000 K
Galite pasirinkti norimą režimą trumpai įjungdami ir išjungdami lempą.
Aprašymas, kaip šviesa veikia su nuotolinio valdymo pultu
Visada rodomas naujausias sukonfigūruotas šviesos nustatymas (atminties efektas)
Sinchroninis kelių apšvietimų valdymas nėra numatytas.
Nuotolinio pulto valdymas
1. Įjungimas (ON) / išjungimas (OFF)
2. Įjungimas (ON) / išjungimas (OFF): Naktinis apšvietimas
3 & 4. Šviesos spalva: reguliavimas vyksta etapais. Atskirus etapus galima valdyti trumpai paspaudus. Šilčiausias arba šalčiausias spalvos nustatymas pasiekiamas greičiau nuolat spaudžiant mygtuką.
5 & 6. Ryškumo reguliatorius: Reguliavimas vyksta etapais. Trumpai paspaudus, galima valdyti individualius etapus. Nuolat spausdami mygtuką, nustatysite didžiausią arba mažiausią ryškumą.

Nuotolinio valdymo pultelio nustatymas
Išjunkite lemputę 10 sekundžių. Tada sieniniu jungikliu įjunkite lempą ir tuo pačiu metu paspauskite nuotolinio valdymo pultelio mygtuką „B+“. Maždaug po keturių sekundžių lemputė kelis kartus sumirksėjusi patvirtins sėkmingą programavimą. Dabar lempą galima valdyti nuotolinio valdymo pulteliu. Nuotolinio valdymo pulto atjungimas veikia tris kartus paspaudus ''B+'' mygtuką, kai jis įjungtas.

Atitikties deklaracija
„Trio Leuchten GmbH“ Gut Nierhof 17, D-59757 Arnsberg, pareiškia ir patvirtina, kad šis prietaisas atitinka direktyvos 2014/53/ES nuostatas. Pilną ES atitikties deklaracijos tekstą rasite adresu https://files.trio-lighting.com/ce-conformity/620510332.pdf

ET

Valgusti kasutamine ilma kaugjuhtimispuldita
Alati esitatakse viimane seadistatud valguskonfiguratsioon (mäluefekt).
Seinalülitiga saate ümber lülituda järgmiste valgusrežiimide vahel
100% külm valge valgus tugevusega 6500K
Heledus 100% 4000K
100% soe valge valgus tugevusega 3000 K
Saate selle valida, kui lambi korraks sisse ja välja lülitate.
Valgusti kasutamine kaugjuhtimispuldi kasutamisel
Alati esitatakse viimane seadistatud valguskonfiguratsioon (mäluefekt).
Mitme valgusti sünkroonjuhtimine ei ole ette nähtud.
Kaugjuhtimispuldi kasutamine
1. Sisse/välja
2. Sisse/välja: Öövalgus
3 & 4. Hele värv: reguleerimine toimub etapiviisiliselt. Üksikuid etappe saab juhtida, vajutades lühidalt. Kõige soojem või külmem värviseade saavutatakse kiiremini, kui vajutate nuppu pidevalt.

5 & 6. Heleduse regulaator: reguleerimine toimub astmeliselt. Lühiajaliselt vajutades saab heledust juhtida üksikute astmete kaupa. Nupu püsiv vajutamine annab tulemuseks maksimaalse või minimaalse heleduse.

Kaugjuhtimise häälestamine
Ühendage valgusti 10 sekundiks lahti. Seejärel lülitage seinalüliti abil valgus sisse ja vajutage samal ajal kaugjuhtimispuldi nuppu "B+". Umbes nelja sekundi pärast kinnitab tuli mitu korda vilkudes programmeerimise õnnestumist. Nüüd saab valgust juhtida kaugjuhtimispuldiga. Kaugjuhtimispuldi sidumise lahtiühendamine toimub sisselülitamisel vajutades kolm korda nuppu ''B+''.

Vastavusdeklaratsioon
Trio Leuchten GmbH. Gut Nierhof 17, D-59757 Arnsberg kinnitab, et toode vastab direktiivile 2014/53/EL. EL-i vastavusdeklaratsiooni täistekst on saadaval veebilehel: https://files.trio-lighting.com/ce-conformity/620510332.pdf

DK

Beskrivelse af hvordan lyset fungerer uden anvendelse af fjernbetjeningen
Det sidst indstillede lysscenarie aktiveres altid igen (memory-effekt).
Med vægkontakten kan du vælge følgende lystilstande
100 % kold hvid belysning ved 6500K
Lysstyrke 100 % 4000K
100 % varm hvid belysning ved 3000K
Valget foretages ved kort at tænde og slukke for lyset..
Beskrivelse af hvordan lyset fungerer ved hjælp af fjernbetjeningen
Det sidst indstillede lysscenarie aktiveres altid igen (memory-effekt).
Den synkrone kontrol for adskillige lys er ikke forudset.
Betjening af fjernbetjeningen
1. Til/Frau
2. Til/Frau: Natbelysning
3 & 4. Lys farve: Reguleringen foregår etapevis. De enkelte trin kan styres ved et kort tryk. Den varmeste eller koldeste farveindstilling opnås hurtigere ved at trykke konstant på knappen.

5 & 6. Lysstyrkeregulator: Ændringen foregår trinvis. Ved at trykke kortvarigt, er det muligt at styre de enkelte trin. Ved at holde knappen trykket ned, vil det bevirke at man enten opnår den maksimale eller minimale lysstyrke.

Installer fjernbetjening
Tag venligst lyset ud i 10 sekunder. Tænd derefter lampen ved hjælp af vægkontakten og tryk samtidig på knappen "B+" på fjernbetjeningen. Efter ca. fire sekunder bekræfter lampen vellykket programmering ved at blinke flere gange. Nu kan lampen styres med fjernbetjeningen. Frakoblingen af fjernbetjeningen fungerer ved at trykke på ''B+''-knappen tre gange, når den er tændt.

Overenstemmelseserklæring
Trio Leuchten GmbH, Gut Nierhof 17, D-59757 Arnsberg, erklærer hermed, at dette produkt er i overenstemmelse med direktiv 2014/53/EU. Den komplette tekst fra overenstemmelseserklæringen for EU er tilgængelig på den følgende internetadresse: https://files.trio-lighting.com/ce-conformity/620510332.pdf

NO

Beskrivelse av hvordan lyset fungerer uten fjernkontrollen
Den sist konfigurerte lysinnstillingen blir alltid vist (minne-effekt)
Med veggbryteren kan du velge følgende lysmoduser
100 % kald hvit belysning ved 6500K
Lysstyrke 100 % 4000K
100 % varm hvit belysning ved 3000K
Med en kort omdreining kan du velge å slå på og slå av lampen.
Beskrivelse av hvordan lyset fungerer med fjernkontrollen

Den sist konfigurerte lysinnstillingen blir alltid vist (minne-effekt)

Synkron kontroll av flere lys er ikke forutsett.
Bruk av fjernkontrollen

1. Av/På

2. Av/På: Nattlys

3 & 4. Lys farge: Reguleringen skjer trinnvis. De enkelte trinnene kan styres ved å trykke kort. Den varmeste eller kaldeste fargeinnstillingen nås raskere ved å trykke kontinuerlig på knappen.

5 & 6. Lysstyrke-regulator: Justeringen finner sted i stadier. Ved å trykke i en kort periode er det mulig å kontrollere de individuelle trinnene. Hold knappen inne for å oppnå maksimal eller minimal lysstyrke.

Sett opp fjernkontroll
Koble fra lyset i 10 sekunder. Slå deretter på lyset ved hjelp av veggbryteren og trykk samtidig på "B+"-knappen på fjernkontrollen. Etter ca. fire sekunder bekrefter lampen vellykket programmering ved å blinke flere ganger. Nå kan lyset styres med fjernkontrollen. Fjerning av paring av fjernkontrollen fungerer ved å trykke på ''B+''-knappen tre ganger når den er slått på.

Samsvarserklæring
Trio Leuchten GmbH. Gut Nierhof 17, D-59757 Arnsberg, erklærer herved at dette produktet er i samsvar med direktiv 2014/53/EF. Den komplette teksten til EF-samsvarserklæringen er tilgjengelig på følgende Internett-adresse: https://files.trio-lighting.com/ce-conformity/620510332.pdf

LV

Apraksts par to, kā gaismeklis darbojas bez tālvadības pults
Vienmēr tiek parādīts pēdējais konfigurētais gaismas iestatījums (atmiņas efekts)
Ar sienas slēdzi varat izvēlēties šādus apgaismojuma režīmus
100 % hladna bijela rasvjeta na 6500K
Spilgtums 100% 4000K
100 % topla bijela rasvjeta na 3000K
To varat atlasīt, īsi ieslēdzot un izslēdzot lampu.
Apraksts par to, kā gaismeklis darbojas ar tālvadības pulti

Vienmēr tiek parādīts pēdējais konfigurētais gaismas iestatījums (atmiņas efekts)

Vairāku gaismekļu sinhronā vadība netiek nodrošināta.
Tālvadības pults lietošana

1. Ļjungimas (ON) / išjungimas (OFF)

2. Ļjungimas (ON) / išjungimas (OFF): Naktinis apšvietimas

3 & 4. Gaismas krāsa: regulēšana notiek pakāpeniski. Atsevišķus posmus var kontrolēt, īsi nospiežot. Siltākā vai aukstākā krāsas iestatījums tiek sasniegts ātrāk, nepārtraukti nospiežot pogu.

5 & 6. Spilgtuma regulēšana: Regulēšana notiek pakāpju veidā. Īslaicīgi nospiežot, iespējams vadīt atsevišķās pakāpes. Ja poga tiek turēta nospiesta, tiek sasniegts maksimālais vai minimālais spilgtums.

Iestatiet tālvadības pulti
Lūdzu, atvienojiet gaismu uz 10 sekundēm. Pēc tam ieslēdziet lampu, izmantojot sienas slēdzi, un vienlaikus nospiediet tālvadības pults pogu "B+". Pēc aptuveni četrām sekundēm gaisma apstiprinās veiksmīgu programmēšanu, vairākas reizes mirgojot. Tagad lampu var vadīt ar tālvadības pulti. Tālvadības pults atsaistīšana notiek, trīs reizes nospiežot pogu ''B+'', kad tā ir ieslēgta.

Atbilstības deklarācija
Trio Leuchten GmbH. Gut Nierhof 17, D-59757 Arnsberga, ar šo deklarē, ka šis izstrādājums atbilst direktīvai Nr. 2014/53/EU. Pilns ES atbilstības deklarācijas teksts ir pieejams šādā interneta adresē: https://files.trio-lighting.com/ce-conformity/620510332.pdf

RS

Opis funkcije bez daljinskog upravljača
Uvek se reprodukuje zadnje namešteni scenario rasvete (memorijski efekat).
Putem zidnog prekidača možete odabrati sledeće načine rada svetla
100 % hladno belo osvetljenje od 6500K
Svetlost 100 % 4000K
100 % toplo belo osvetljenje od 3000K
Možete ga odabrati sa kratkim paljenjem i gašenjem lampe.
Opis funkcije sa daljinskim upravljačem

Uvek se reprodukuje zadnje namešteni scenario rasvete (memorijski efekat).

Sinhronizovana kontrola više svetiljki nije moguća.
Rukovanje daljinskim upravljačem

1. Uklj./Isklj.

2. Uklj./Isklj.: Noćno svetlo

3 & 4. Боја светла: Регулација се одвија у фазама. Појединачне фазе се могу контролисати кратким притиском. Континуираним притиском на дугме брже се постиже најтоплија или најхладнија поставка боје.
5 & 6. Regulator osvetljenosti: Regulacija se vrši postepeno. Kratkim pritiskom se mogu aktivirati pojedinačni stepeni. Trajnim pritiskanjem tastera se postiže maksimum odn. minimum osvetljenosti.

Uspostava daljinskog upravljača
Искључите светло на 10 секунди. Затим упалите светло помоћу зидног прекидача и истовремено притисните дугме „Б+“ на даљинском управљачу. После отприлике четири секунде, светло потврђује успешно програмирање трептањем неколико пута. Сада се светло може контролисати помоћу даљинског управљача. Прекидање упаривања даљинског управљача ради притиском на дугме ''Б+'' три пута када је укључен.

Deklaracija o usklađenosti
Trio Leuchten GmbH. Gut Nierhof 17, D-59757 Arnsberg, ovim izjavljuje da je ovaj proizvod usklađen sa Direktivom 2014/53/EU. Puni tekst deklaracije o usklađenosti EU na raspolaganju je na sledećoj internet adresi: https://files.trio-lighting.com/ce-conformity/620510332.pdf

UA

Опис функції без дистанційного керування
Uvek se reprodukuje zadnje namešteni scenario rasvete (memorijski efekat).
Putem zidnog switcha ви можете вибрати такі способи rada svetla
100% холодне біле освітлення або 6500K
Світлость 100% 4000K
100% тепле біле освітлення або 3000K
Ви можете вибрати його з короткою лампою та гасінням.
Опис функції з дистанційним керуванням

Uvek se reprodukuje zadnje namešteni scenario rasvete (memorijski efekat).
Sinhronizovana kontrola više svetiljki nije moguća.

Рукування дистанційним керуванням

1. Укл./Іскль.

2. Uklj./Isklj.: Noćno svetlo
3 & 4. Регулювання здійснюється поступово. Коротким натисканням можна активувати окремі сходинки. Trajnim pritiskanjem testa se postiže najtoplije odn. Найхолодніше налаштування буя.
5 & 6. Регулятор освітленості: Регулювання здійснюється поступово. Коротким натисканням можна активувати окремі сходинки. Trajnim pritiskanjem дегустатора досягається максимальний один. мінімальна освітленість.

Установка дистанційного керування
Натисніть і тримайте клавішу 2 і ввімкніть світло за допомогою стінового перемикача. Після 5 секунд світло буде засвітлено одним, що означає, що кодування минуло успішно

Декларація про узгодженість
Trio Leuchten GmbH. Gut Nierhof 17, D-59757 Arnsberg, цим повідомляється, що цей продукт узгоджується з Директивою 2014/53/ЄС. Повний текст декларації про узгодженість ЄС на наявності знаходиться на наступній інтернет-адресі: https://files.trio-lighting.com/ce-conformity/620510332.pdf