Art.-Nr.: R62425107

(DE) **ACHTUNG!** Vor Beginn der Montagearbeiten lesen Sie bitte aufmerksam die Sicherheitshinweise!

(GB) **WARNING!** Before assembling, please read carefully the safety instructions!

(NL) **LET OP!** Lees de veiligheidsinstructies zorgvuldig door voordat u met de montage begint!

(FR) **ATTENTION!** Avant le début des travaux de montage, prière de lire attentivement les consignes de sécurité!

(IT) **ATTENZIONE!** Prima di installare leggere attentamente l'avviso di sicurezza!

(ES) **ATENCIÓN!** Antes de comencar con los trabajos de montaje leer detenidamente los avisos de seguridad!

(PL) **UWAGA!** Przed przystąpieniem do prac montażowych uważnie należy przeczytać wskazówki bezpieczeństwa!

(FI) **HUOMIO!** Ennen asennustöiden aloittamista pyydämme Teitä lukemaan turvaohjeet huolellisesti!

(CZ) **POZOR!** Než začnete provádět montážní práce, přečtěte si důkladně bezpečnostní pokyny!

(RU) **ВНИМАНИЕ!** До начала монтажных рабт внимательно прочтите эти указания ло технике безопасности!

(GR) **ΠΡΟΣΟΧΉ!** Πριν την διεξαγωγή της συναρμολόγησης διαβάστε προσεκτικά τις υποδείξεις ασφαλείας!

(RO) **ATENŢIUNE!** A se citi cu atenţie îndicaţiile privind siguranţa, înainte de începerea montării!

(BG) **ВНИМАНИЕ!** ПреДИ Да Започнете работите по монтажа прочеТеТе ВНиМаТелНо упвТВаНиеТо За беЗопасНосТ!

(TR) **DIKKAT!** Montaja baºlamadan önce güvenlik talimatnamesini titizlikle okuyunuz!

(HU) **FLGYELEM!** A szerelési munkák megkezdésė előtt figyelmesen olvassa el a biztonsági útmutatásokat!

(SE) **OBS!** Läs säkerhetsanvisningama noga innan du börjar med monteringsarbetena!

(HR) **POZOR!** Prije početka montaže molimo pozorno pročitajte sigurnosne naputke!

(SLO) **POZOR!** Prosim,da pred zacetkom montaze,zaradi varnosti preberete vas navodila,ki so prilozena!

(SK) **POZOR!** Pred tým ako začnete robit' montážne práce, prečítajte si dôkladne bezpečnostné pokyny!

(P) **CUIDADO!** Antes de iniciar os trabalhos de montagem por favor leia atentemente os avisos de segurança!

(BIH) **POZOR!** Prije početka montaže molimo pažljivo pročitajte sigurnosne upute!

(LT) **DĖMESIO!** Norėdami saugiai ir teisingai sumontuoti šviestuv vadovaukitės šia instrukcija!

(EST) **HOIATUS!** Enne monteerimist lugege ohutusjuhised tähelepanelikult läbi!

(DK) **OBS!** Læs sikkerhedsinformationen nøje, før du monterer produktet!

(NO) **ADVARSEL!** Les sikkerhetsinformasjonen nøye før du monterer produktet!

(LVA) **UZMANĪBU!** Pirms montāžas uzmanīgi izlasiet drošības norādījumus!

Reality Leuchten GmbH:	WEEE-Reg. Nr.: 78273666
Trio International GmbH:	
Trio Lighting Ibérica s.l.:	*RAEE 4544*
Trio Lighting Italia s.r.l.:	*RAEE IT13020000007829*
Trio Lighting Scandinavia Oy:	*WEEE PIR2005Y354114 / 2114*
Trio International Aydinlatma Tic. Ltd. Sti.	EEE00708

Art.-Nr.: R62425107

A:

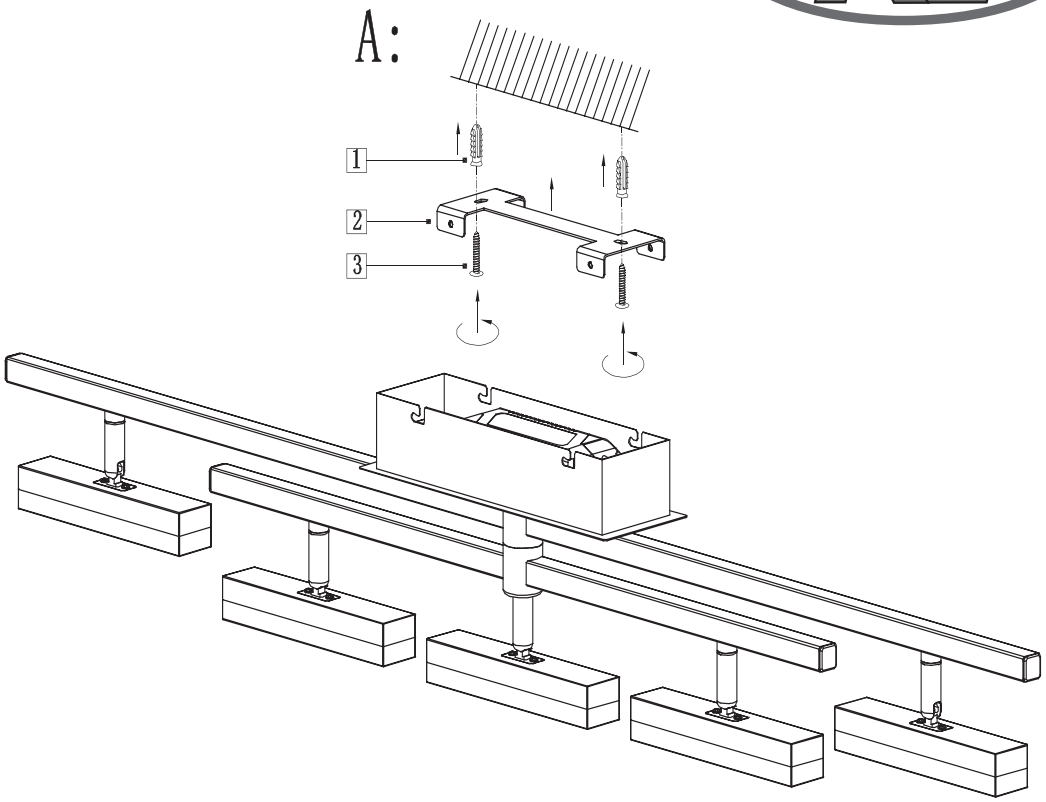

B:

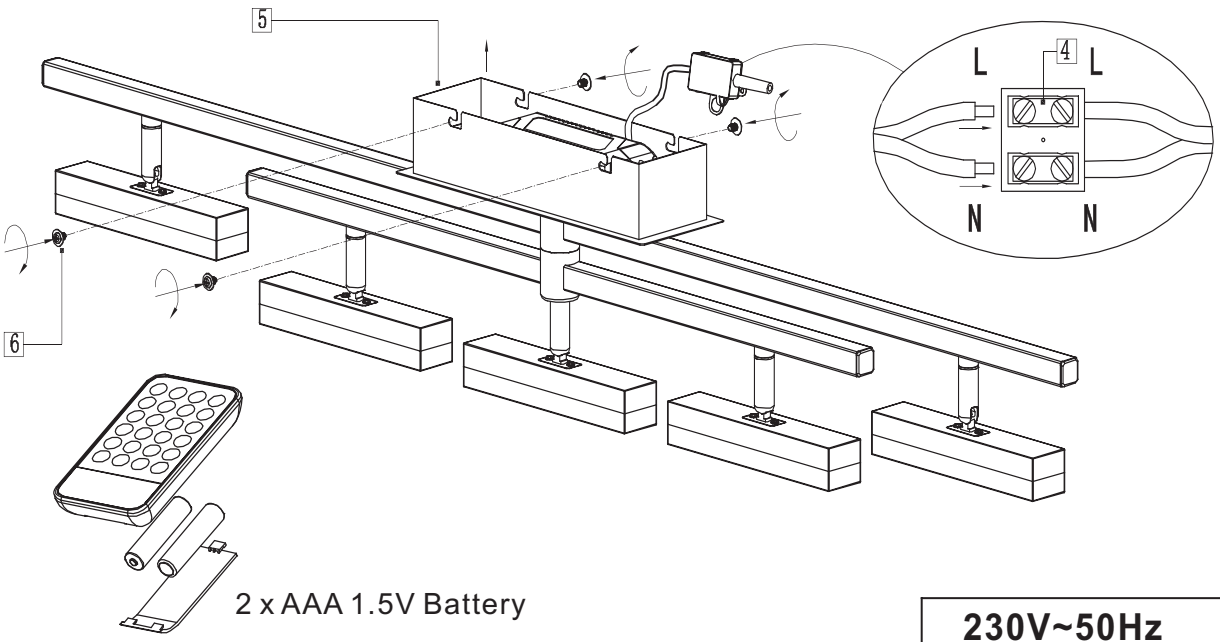

2 x AAA 1.5V Battery

230V~50Hz
5 x LED 3.5W

live your light
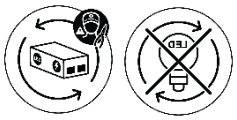
DE	Dieses Produkt enthält eine Lichtquelle(n) der Energieeffizienzklasse(n) **F**
EN	This product contains light source(s) of energy efficiency class(es) **F**
NL	Dit product bevat lichtbron(nen) van energiezuinigheid, klasse(n) **F**
FR	Ce produit contient une/des source(s) lumineuse(s) de classe(s) d'efficacité énergétique **F**
IT	Questo prodotto contiene fonte/i luminosa/e della/e classe/i di efficienza energetica **F**
ES	Este producto cuenta con fuente(s) luminosas de eficiencia energética de clase(s) **F**
PL	Produkt zawiera źródła światła o klasie(-ach) efektywności energetycznej **F**
FI	Tämä tuote sisältää valolähteitä, joiden energiatehokkuusluokka (tai luokat) on (ovat) **F**
CZ	Světelný zdroj/světelné zdroje tohoto produktu je/jsou v energetické třídě/energetických třídách **F**
RU	Это изделие содержит источники света с класом энергопотребления **F**
GR	Αυτό το προϊόν περιέχει πηγές φωτός τάξης ενεργειακής απόδοσης **F**
RO	Acest produs conține sursă/surse de lumină cu clasă/clase de eficiență energetică **F**
BG	Този продукт съдържа светлинен(ни) източник(ци) с клас(ове) на енергийна ефективност **F**
TR	Bu üründe **F** enerji verimlilik sınıflarına ait ışık kaynakları bulunmaktadır
HU	Ez a termék **F** energiahatékonysági osztályba tartozó fényforrást tartalmaz
SV	Denna produkt innehåller ljuskällor i energieffektivitetsklass(er) **F**
HR	Ovaj proizvod ima izvore svjetla energetske učinkovitosti klase **F**
SL	Ta izdelek vsebuje svetlobne vire razredov energijske učinkovitosti **F**
SK	Toto zariadenie obsahuje svetelné zdroje triedy energetickej účinnosti **F**
PT	Este produto contém uma(s) fonte(s) de luz da(s) classe(s) de eficiência energética **F**
BA	Ovaj proizvod sadrži izvor(e) svjetlosti energetske efikasnosti klase(a) **F**
LT	Šiame gaminyje naudojamas šviesos šaltinis (-iai), priklausantis (-ys) energijos vartojimo efektyvumo klasei (-ėms) **F**
ET	See toode sisaldab **F** klassi(de) energiasäästlikkusega valgusallikat(id)
DA	Dette produkt indeholder lyskilde(r) af energimærkningsklassern(e) **F**
NO	Dette produktet inneholder lyskilde(r) til energieffektivitetsklassen(e) **F**
LV	Šis produkts satur enerģijas avota(-u) gaismas avotus(-us) **F**
SR	Ovaj proizvod sadrži izvor(e) svetlosti energetske efikasnosti klase(a) **F**
UK	Цей виріб містить джерела світла з класом енергоспоживання **F**