live your light

R62621906

(DE) ACHTUNG!
Vor Beginn der Montagearbeiten lesen Sie bitte aufmerksam die Sicherheitshinweise!

(EN) WARNING!
Before assembling, please read carefully the safety instructions!

(NL) LET OP!
Lees de veiligheidsinstructies zorgvuldig door voordat u met de montage begint!

(FR) ATTENTION!
Avant le début des travaux de montage, prière de lire attentivement les consignes de sécurité

(IT) ATTENZIONE!
Prima di installare leggere attentamente l´avviso di sicurezza!

(ES) ATENCIÓN!
Antes de comencar con los trabajos de montaje leer detenidamente los avisos de seguridad!

(PL) UWAGA!
Przed przystąpieniem do prac montażowych uważnie należy przeczytać wskazówki bezpieczeństwa!

(FI) HUOMIO!
Ennen asennustöiden aloittamista pyydämme Teitä lukemaan turvaohjeet huolellisesti!

(CZ) POZOR!
Než začnete provádět montážní práce, přečtěte si důkladně bezpečnostní pokyny!

(RU) ВНИМАНИЕ!
До начала монтажных рабт внимательно прочтите эти указания ло технике безопасности!

(GR) ΠΡΟΣΟΧΉ!
Πριν την διεξαγωγή της συναρμολόγησης διαβάστε προσεκτικά τις υποδείξεις ασφαλείας!

(RO) ATENŢIUNE!
A se citi cu atenţie îndicaţiile privind siguranţa, înainte de începerea montării!

(BG) ВНИМАНИЕ!
ПреДИ Да Започнете работите по монтажа прочеТеТе ВНиМаТелНо упbТВаНиеТо За беЗопасНосТ!

(TR) DIKKAT!
Montaja baºlamadan önce güvenlik talimatnamesini titizlikle okuyunuz!

(HU) FLGYELEM!
A szerelési munkák megkezdésė előtt figyelmesen olvassa el a biztonsági útmutatásokat!

(SV) OBS!
Läs säkerhetsanvisningama noga innan du börjar med monteringsarbetena!

(HR) POZOR!
Prije početka montaže molimo pozorno pročitajte sigurnosne naputke!

(SL) POZOR!
Prosim,da pred zacetkom montaze,zaradi varnosti preberete vas navodila,ki so prilozena!

(SK) POZOR!
Pred tým ako začnete robit' montážne práce, prečítajte si dôkladne bezpečnostné pokyny!

(PT) CUIDADO!
Antes de iniciar os trabalhos de montagem por favor leia atentemente os avisos de segurança!

(BA) POZOR!
Prije početka montaže molimo pažljivo pročitajte sigurnosne upute!

(LT) DĖMESIO!
Norėdami saugiai ir teisingai sumontuoti šviestuv vadovaukitės šia instrukcija!

(ET) HOIATUS!
Enne monteerimist lugege ohutusjuhised tähelepanelikult läbi!

(DA) OBS!
Læs sikkerhedsinformationen nøje, før du monterer produktet!

(NO) ADVARSEL!
Les sikkerhetsinformasjonen nøye før du monterer produktet!

(LV) UZMANĪBU!
Pirms montāžas uzmanīgi izlasiet drošības norādījumus!

(SR) UPOZORENJE!
Prije početka montaže, pažljivo pročitajte sigurnosne upute!

(UK) ПОПЕРЕДЖЕННЯ!
Перед розбиранням, будь ласка, уважно прочитайте інструкції з техніки безпеки!

Reality Leuchten GmbH
TRIO International GmbH
Gut Nierhof 17
D-59757 Arnsberg
www.reality-leuchten.de

WEEE-Reg. Nr.: DE78273666
TRIO Lighting Ibérica s.l.: RAEE 4544
TRIO Lighting Italia s.r.l.: RAEE IT13020000007829
TRIO Lighting Scandinavia Oy: WEEE PIR2005Y354114/2114

Developed in Germany by
Made in PRC

REV 2.5

live your light

R62621906

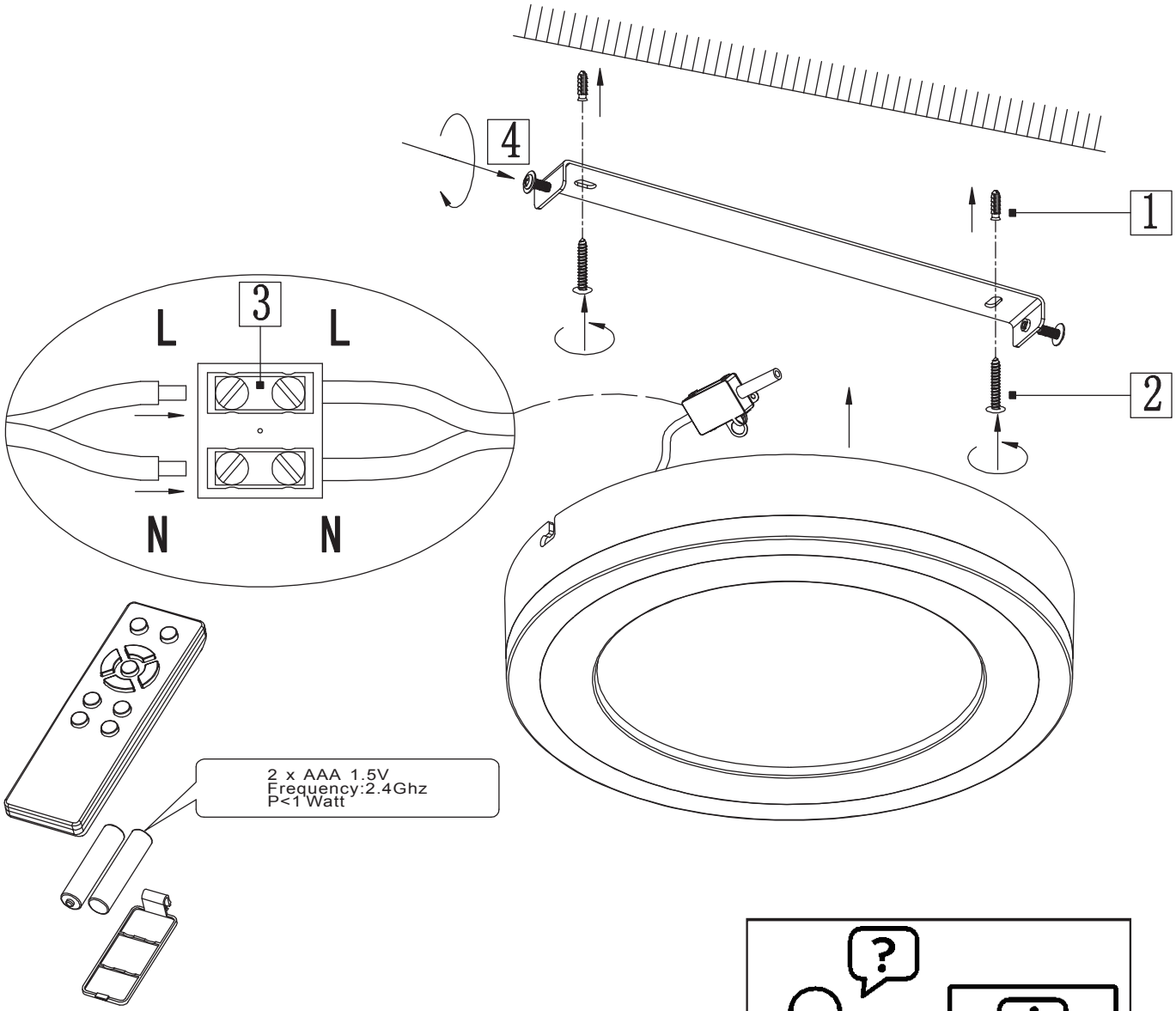

230V~50Hz

1 x LED 15W

1 x LED 8W + RGB

reality-leuchten.de/

R62621906

IP 20

RL
live your light

DE	Dieses Produkt enthält eine Lichtquelle(n) der Energieeffizienzklasse(n) **F**
EN	This product contains light source(s) of energy efficiency class(es) **F**
NL	Dit product bevat lichtbron(nen) van energiezuinigheid, klasse(n) **F**
FR	Ce produit contient une/des source(s) lumineuse(s) de classe(s) d'efficacité énergétique **F**
IT	Questo prodotto contiene fonte/i luminosa/e della/e classe/i di efficienza energetica **F**
ES	Este producto cuenta con fuente(s) luminosas de eficiencia energética de clase(s) **F**
PL	Produkt zawiera źródła światła o klasie(-ach) efektywności energetycznej **F**
FI	Tämä tuote sisältää valolähteitä, joiden energiatehokkuusluokka (tai luokat) on (ovat) **F**
CZ	Světelný zdroj/světelné zdroje tohoto produktu je/jsou v energetické třídě/energetických třídách **F**
RU	Это изделие содержит источники света с класом энергопотребления **F**
GR	Αυτό το προϊόν περιέχει πηγές φωτός τάξης ενεργειακής απόδοσης **F**
RO	Acest produs conține sursă/surse de lumină cu clasă/clase de eficiență energetică **F**
BG	Този продукт съдържа светлинен(ни) източник(ци) с клас(ове) на енергийна ефективност **F**
TR	Bu üründe **F** enerji verimlilik sınıflarına ait ışık kaynakları bulunmaktadır
HU	Ez a termék **F** energiahatékonysági osztályba tartozó fényforrást tartalmaz
SV	Denna produkt innehåller ljuskällor i energieffektivitetsklass(er) **F**
HR	Ovaj proizvod ima izvore svjetla energetske učinkovitosti klase **F**
SL	Ta izdelek vsebuje svetlobne vire razredov energijske učinkovitosti **F**
SK	Toto zariadenie obsahuje svetelné zdroje triedy energetickej účinnosti **F**
PT	Este produto contém uma(s) fonte(s) de luz da(s) classe(s) de eficiência energética **F**
BA	Ovaj proizvod sadrži izvor(e) svjetlosti energetske efikasnosti klase(a) **F**
LT	Šiame gaminyje naudojamas šviesos šaltinis (-iai), priklausantis (-ys) energijos vartojimo efektyvumo klasei (-ėms) **F**
ET	See toode sisaldab **F** klassi(de) energiasäästlikkusega valgusallikat(id)
DA	Dette produkt indeholder lyskilde(r) af energimærkningsklassern(e) **F**
NO	Dette produktet inneholder lyskilde(r) til energieffektivitetsklassen(e) **F**
LV	Šis produkts satur enerģijas avota(-u) gaismas avotus(-us) **F**
SR	Ovaj proizvod sadrži izvor(e) svetlosti energetske efikasnosti klase(a) **F**
UK	Цей виріб містить джерела світла з класом енергоспоживання **F**

live your light

R62621906

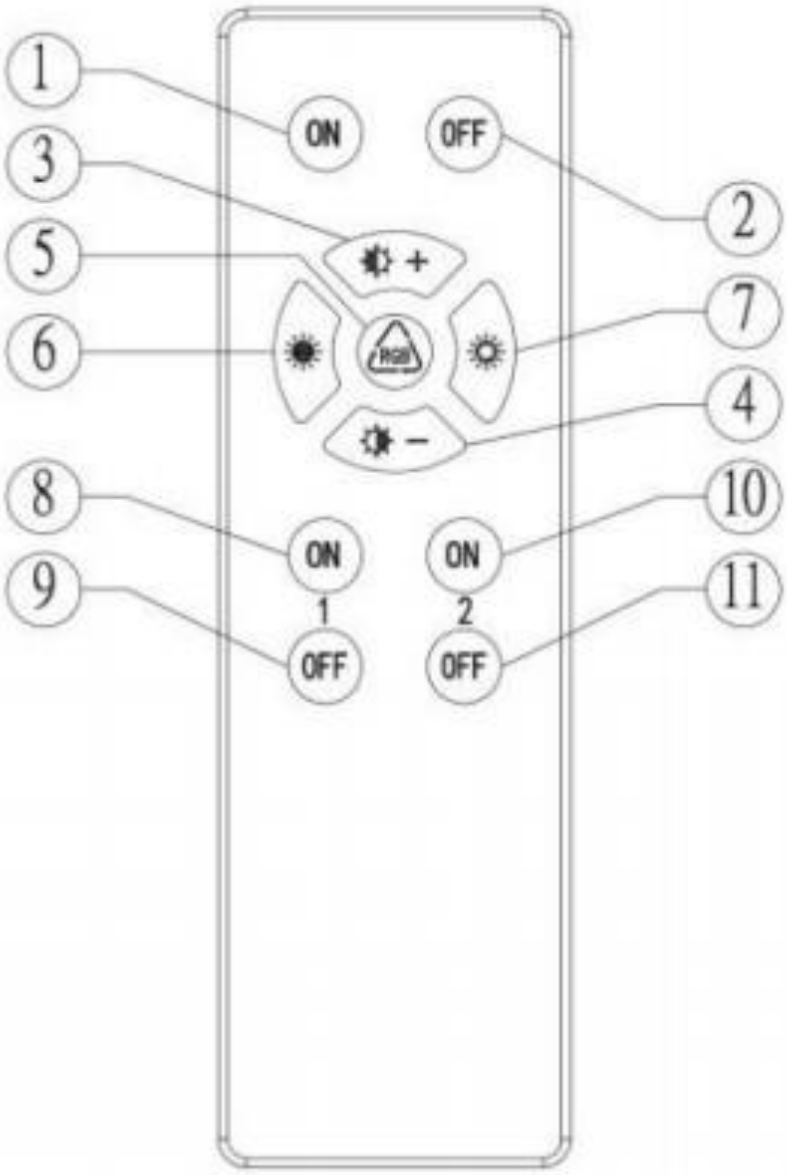

DE

Die Leuchte darf nicht an einem externen Dimmer betrieben werden

Funktionsbeschreibung ohne Fernbedienung

Um die Grundeinstellung der Leuchte (Außen- und Innenlicht) bei Betätigung über den Wandschalter zu erhalten, muss die Leuchte einmal in dieser Lichteinstellung > 10s eingeschaltet bleiben.

Schaltzyklus über Wandschalter: Innen- und Außenlicht > Außenlicht > Innenlicht > Nachtlicht (Schaltfolge < 4 Sekunden), weißes Licht mit 3000K

Funktionsbeschreibung mit Fernbedienung

Die beigefügte Fernbedienung ist universell für alle Leuchten dieser Type einsetzbar.
Dies bedeutet auch, dass mehrere Leuchten mit derselben Fernbedienung gesteuert werden können.

Bedienung der Fernbedienung

Taste 1: EIN: Das Licht ist vollständig eingeschaltet. (Außen-/Innenbeleuchtung weißes Licht (3000K) +RGB)

Taste 2: AUS: Das Licht ist vollständig ausgeschaltet.
Nachtlicht: Durch längeres Drücken der Taste wird das Nachtlicht eingestellt.
Taste 3/4: Helligkeitsregler (Innen- und Außenlicht): Die Einstellung erfolgt durch kurzes Drücken in Stufen oder bei permanentem Drücken der Taste wird die maximale oder minimale Helligkeit stufenlos erreicht.

Taste 5: Modus: RGB
1. Drücken Sie die RGB-Taste: Startsequenz des Farbwechsels
2. Drücken Sie die RGB-Taste: Farbeeinstellung wird bestätigt.
3. RGB- Taste drücken: RGB schaltet sich aus.
Taste 6/7: Einstellungmöglichkeiten zwischen Außenlicht und Innenlicht oder beides zusammen (weißes Licht mit 3000K). Die Einstellung erfolgt durch kurzes Drücken in Stufen oder bei permanentem Drücken der Taste stufenlos.

Taste 8 oder 10 (Gruppen(n) 1 oder 2): Licht über Wandschalter einschalten, "On"-Taste (8) z.B. (Gruppe 1) dauerhaft drücken, die Lampe blinkt dreimal, dann die Taste loslassen und die erste Gruppe ist eingestellt. EIN: Außenlicht 100%ig

Taste 9 oder 11 (Gruppe(n) 1 oder 2): AUS: Schalten Sie die eingestellte Gruppe aus.
Alle Gruppen löschen (Gruppe 1 und 2)
Licht über Haupt-/Wandschalter einschalten, innerhalb von 3 Sekunden drücken Sie die "ON"-Tasten (1) fünfmal, die Lampen blinken sechsmal.
Alle ausgewählten Gruppen sind gelöscht.
Löschen der ausgewählten Gruppe
Licht über Haupt-/Wandschalter einschalten, innerhalb von 3 Sekunden drücken Sie die "ON"-Taste (8) fünfmal: die Lampen blinken sechsmal. Die ausgewählte Gruppe ist gelöscht.

Konformitätserklärung
Hiermit erklärt Reality Leuchten GmbH, Gut Nierhof 17, D-59757 Arnsberg, dass dieses Produkt der Richtlinie 2014/53/EU entspricht. Der vollständige Text der EU-Konformitätserklärung ist unter der folgenden Internetadresse verfügbar:

Zum Artikel R626111XX finden Sie die Erklärung unter https://files.trio-lighting.com/ce-conformity/R62611106.pdf

Zum Artikel R626119XX finden Sie die Erklärung unter https://files.trio-lighting.com/ce-conformity/R62611906.pdf

Zum Artikel R626211XX finden Sie die Erklärung unter https://files.trio-lighting.com/ce-conformity/R62621106.pdf

Zum Artikel R626219XX finden Sie die Erklärung unter https://files.trio-lighting.com/ce-conformity/R62621906.pdf

EN

The light should not be operated on an external dimmer.

Description of how the light works without the remote control unit

To change the basic setting of the lamp (outer and inner light), when doing it via the wall switch, the lamp must remain switched on in this lighting setting for at least 10 seconds.

Switching cycle via wall switch: inner and outer light > outer light > inner light > night light (switching sequence < 4 seconds), white light with 3000K

Description of how the light works with the remote control unit

The remote control included can be used universally for all lamps of this type.
This also means that several lamps can be controlled with the same remote control.

Operation of the remote control

Taste 1: ON: The light is fully on. (outer / inner white light (3000K) +RGB)

Taste 2: OFF: The light is completely off.
Nightlight: The night light is set by pressing the button for a longer time.
Taste 3/4: Brightness control (inner and outer light): The setting is made by briefly pressing in steps or by continuously pressing the key, the maximum or minimum brightness is achieved progressively.

Taste 5: Mode: RGB
1. Press the RGB button: Starting sequence of the colour change.
2. Press the RGB button: Colour setting is confirmed.
3. Press RGB-button: RGB switches itself off.
Taste 6/7: Setting options between outer and inner light or both together (white light with 3000K). The setting is made by briefly pressing in steps or incrementally by continuously pressing the button.

Switch on the light using the wall switch and then immediately press button 1. Successful coding is confirmed by flashing.

Taste 9 oder 11 (Gruppe(n) 1 oder 2): OFF: Switch off the set group.
Delete all groups (groups 1 and 2): Switch on lamp via mail/wall switch,
Within 3 seconds, press the "ON" buttons (1) five times, the lamps flash six times.
All selected groups have been deleted.

Delete the selected group: Switch on lamp via mail/wall switch,
Within 3 seconds, press the "ON" key (8) five times, the lamps flash six times.
The selected group has been deleted.

Declaration of Conformity
Hereby, Reality Leuchten GmbH. Gut Nierhof 17, D-59757 Arnsberg, declares that this product is in compliance with Directive 2014/53/EU. The full text of the EU declaration of conformity is available at the following internet address:

Go to Article R626111XX see the explanation below https://files.trio-lighting.com/ce-conformity/R62611106.pdf

Go to Article R626119XX see the explanation below https://files.trio-lighting.com/ce-conformity/R62611906.pdf

Go to Article R626211XX see the explanation below https://files.trio-lighting.com/ce-conformity/R62621106.pdf

Go to Article R626219XX see the explanation below https://files.trio-lighting.com/ce-conformity/R62621906.pdf

FR

La lampe ne doit pas etre utilisee avec un gradateur externe.

Description des fonctions sans la telecommande

Afin d'avoir le réglage de base de la lampe (lumière interne et externe) en pressant l'interrupteur mural, il faut que la lampe reste allumée plus de 10 sec. dans ce réglage de luminosité.

Cycle de commutation sur l'interrupteur mural : éclairage interne et externe > éclairage externe > éclairage interne > veilleuse
(séquence de commutation < 4 secondes), lumière blanche de 3000 K

Description des fonctions avec la telecommande

La télécommande fournie est universelle et peut être utilisée pour toutes les lampes de ce type. Cela sous-entend donc que plusieurs lampes peuvent être commandées avec la même télécommande.

Utilisation de la telecommande

Taste 1: ON (MARCHE) : La lumière est complètement allumée.

Taste 2: OFF (ARRÊT) : La lumière est complètement éteinte.
Veilleuse : Un appui prolongé sur le bouton permet de régler la veilleuse.
Taste 3/4: Bouton de réglage de luminosité (lumière interne et externe) :
On obtient un réglage par paliers en effectuant des pressions brèves, ou le niveau de luminosité maximal ou minimal en maintenant le bouton appuyé.

Taste 5: Mode : RGB
1. Appuyez sur le bouton RGB : Séquence de départ du changement de couleur
2. Appuyez sur le bouton RGB : Le réglage de la couleur est confirmé.
3. Appuyez sur le bouton RGB: Le mode RGB est désactivé.
Taste 6/7: Possibilités de réglages entre la lumière externe et interne
ou les deux simultanément (lumière blanche de 3000 K).
On obtient un réglage par paliers en effectuant des pressions brèves, ou un réglage en continu en maintenant le bouton
Allumez la lumière à l'aide de l'interrupteur mural puis appuyez immédiatement sur le bouton 1. Le codage réussi est confirmé par un clignotement.

Taste 9 oder 11 (Gruppe(n) 1 oder 2): OFF (ARRÊT) : Éteindre le groupe réglé.
Effacer tous les groupe (groupes 1 et 2) : Allumer la lumière avec l'interrupteur principal/mural, appuyer en l'espace de 3 secondes cinq fois sur le bouton ON (1), les lampes clignotent six fois. Tous les groupes choisis sont effacés.

Effacer un group choisi
Allumer la lumière avec l'interrupteur principal/mural, appuyer en l'espace de 3 secondes cinq fois sur le bouton ON (8), les lampes clignotent six fois.
Le groupe choisi est effacé.

Déclaration de conformité
La société Reality Leuchten GmbH, sise à Gut Nierhof 17, D-59757 Arnsberg, déclare par la présente que ce produit est conforme à la directive 2014/53/EU. Le texte intégral de la déclaration de conformité de l'UE est disponible à l'adresse suivante :

Aller à l'article R626111XX voir l'explication ci-dessous https://files.trio-lighting.com/ce-conformity/R62611106.pdf

Aller à l'article R626119XX voir l'explication ci-dessous https://files.trio-lighting.com/ce-conformity/R62611906.pdf

Aller à l'article R626211XX voir l'explication ci-dessous https://files.trio-lighting.com/ce-conformity/R62621106.pdf

Aller à l'article R626219XX voir l'explication ci-dessous https://files.trio-lighting.com/ce-conformity/R62621906.pdf

NL

De lamp mag niet bediend worden met een externe dimmer.

Beschrijving van hoe de lamp werkt zonder de afstandsbediening

Om de basisinstelling van de lamp (buiten- en binnenlicht) via bediening van de wandschakelaar te verkrijgen moet de lamp eenmaal in deze lichtinstelling > 10 s ingeschakeld blijven.

Schakelcyclus via wandschakelaar: binnen- en buitenlicht > buitenlicht > binnenlicht > nachtlicht (Schakelvolgorde < 4 seconden), wit licht met 3000 K

Beschrijving van hoe de lamp werkt met de afstandsbediening

De bijgevoegde afstandsbediening kan universeel voor alle lampen van dit type gebruikt worden. Dit betekent ook dat er meerdere lampen met dezelfde afstandsbediening bediend kunnen worden.

Bediening van de afstandsbediening

Taste 1: AAN: het licht is niet volledig ingeschakeld. (buiten-/binnenverlichting wit licht (3000 K) +RGB)

Taste 2: UIT: het licht is volledig ingeschakeld. Nachtlicht: Door lang op de toets te drukken wordt het nachtlicht ingesteld.
Taste 3/4: Helderheidsregelaar (binnen- en buitenlamp): De instelling gebeurt door kort te drukken in verschillende niveaus of door permanent op de toets te drukken wordt de maximale of minimale helderheid niveauloos bereikt.

Taste 5: Modus: RGB
1. Druk op de RGB-toets: startsequentie van de kleurverandering.
2. Druk op de RGB-toets: de kleurinstelling wordt bevestigd.
3. Druk op de RGB-toets: RGB wordt uitgeschakeld.
Taste 6/7: Instellingsmogelijkheden tussen buitenlicht en binnenlicht
of allebei samen (wit licht met 3000 K). De instelling gebeurt door kort te drukken in verschillende niveaus of niveauloos door permanent op de toets.
Schakel het licht in met de wandschakelaar en druk vervolgens direct op knop 1. Succesvolle codering wordt bevestigd door te knipperen.

Taste 9 oder 11 (Gruppe(n) 1 oder 2): UIT: schakel de ingestelde groep uit.
Alle groepen wissen (groep 1 en 2): Licht via hoofd-/wandschakelaar inschakelen,
druk binnen 3 seconden vijf keer op de "AAN"-toets (1), de lampen flikkeren zes keer. Alle geselecteerde groepen zijn gewist.

Wissen van de geselecteerde groep
Licht via hoofd-/wandschakelaar inschakelen, druk binnen 3 seconden vijf keer op de "AAN"-toets (8), de lampen flikkeren zes keer. De geselecteerde groep wordt gewist.

Verklaring van conformiteit
Reality Leuchten GmbH. Gut Nierhof 17, D-59757 Arnsberg verklaart hiermee dat het product voldoet aan de richtlijn 2014/53/EU. De volledige tekst van de Europese verklaring van conformiteit is beschikbaar op het volgende internetadres: .

Ga naar artikel R626111XX zie de uitleg hieronder https://files.trio-lighting.com/ce-conformity/R62611106.pdf

Ga naar artikel R626119XX zie de uitleg hieronder https://files.trio-lighting.com/ce-conformity/R62611906.pdf

Ga naar artikel R626211XX zie de uitleg hieronder https://files.trio-lighting.com/ce-conformity/R62621106.pdf

Ga naar artikel R626219XX zie de uitleg hieronder https://files.trio-lighting.com/ce-conformity/R62621906.pdf

IT

Non e consentito utilizzare la lampada in combinazione con un dimmer esterno!

Descrizione del funzionamento senza telecomando

Per mantenere l'impostazione di base della luce (luce esterna e interna) quando viene azionata tramite l'interruttore a parete, la luce deve rimanere accesa una volta in questa impostazione di illuminazione per più di 10 s.

Ciclo di commutazione mediante interruttore a parete: Luce interna ed esterna > Luce esterna > Luce interna > Luce notturna
(Sequenza di commutazione < 4 secondi), luce bianca con 3000K

Descrizione del funzionamento con telecomando

Il telecomando contenuto nella confezione è di tipo universale e può quindi essere utilizzato per tutte le luci di questo tipo. Ciò significa che è possibile controllare più luci mediante lo stesso telecomando.

Uso del telecomando

Taste 1: La luce è completamente accesa. (Luce bianca per anello esterno / interno (3000K) + RGB)

Taste 2: La luce è completamente spenta. Luce notturna: Tenendo premuto il pulsante più a lungo, si regolerà la luce notturna.

Taste 3/4: Regolatore di luminosità (luce anello interno ed esterno): L'impostazione viene effettuata premendo brevemente più volte o tenendo premuto il pulsante, la luminosità massima o minima viene raggiunta senza soluzioni di continuità.

Taste 5: Modo: RGB

1. Premere il pulsante RGB: Sequenza di avvio del cambiamento di colore.
2. Premere il pulsante RGB: L'impostazione del colore è confermata.
3. Premere il tasto RGB: RGB si spegne.

Taste 6/7: Impostazione delle opzioni tra luce nello esterno e luce anello interno o entrambi contemporaneamente (luce bianca con 3000K). L'impostazione viene effettuata premendo brevemente più volte o tenendo premuto il pulsante.

Accendi la luce tramite l'interruttore a parete e poi premi subito il pulsante 1. La corretta codifica è confermata dal lampeggio.

Taste 9 oder 11 (Gruppe(n) 1 oder 2): OFF: Spegnere il gruppo impostato.
Eliminare tutti i gruppi (gruppo 1 e 2)
Accendere la luce tramite l'interruttore principale/a parete, entro 3 secondi premere i pulsanti "ON" (1) cinque volte, le luci lampeggeranno sei volte. Tutti i gruppi selezionati vengono cancellati.

Eliminare il gruppo selezionato
Accendere la luce tramite l'interruttore principale/a parete, entro 3 secondi premere il pulsante "ON" (8) cinque volte, le luci lampeggeranno sei volte.
Il gruppo selezionato sarà eliminato.

Dichiarazione di Conformità

Reality Leuchten GmbH. Gut Nierhof 17, D-59757 Arnsberg, dichiara che questo prodotto è conforme alla direttiva 2014/53/UE. Il testo integrale della dichiarazione di conformità UE è disponibile al seguente indirizzo Internet:

Vai all'art R626111XX vedere la spiegazione di seguito https://files.trio-lighting.com/ce-conformity/R62611106.pdf

Vai all'art R626119XX vedere la spiegazione di seguito https://files.trio-lighting.com/ce-conformity/R62611906.pdf

Vai all'art R626211XX vedere la spiegazione di seguito https://files.trio-lighting.com/ce-conformity/R62621106.pdf

Vai all'art R626219XX vedere la spiegazione di seguito https://files.trio-lighting.com/ce-conformity/R62621906.pdf

ES

La luminaria no debe hacerse funcionar con un atenuador externo

Descripciön funcional sin mando a distancia

A fin de conservar la posición inicial de la lámpara (luz externa e interna) en la operación mediante el interruptor de pared, dicha lámpara debe mantenerse encendida una vez en este ajuste de luz > 10 s.

Ciclos de encendido mediante interruptor de pared: Luz interna y externa > luz externa > luz interna > luz nocturna
(Secuencia de encendido < 4 segundos), luz blanca con 3000 K

Descripciön funcional con mando a distancia

El control remoto incluido es de uso universal para todas las lámparas de este tipo.
Esto también quiere decir que varias lámparas pueden ser controladas con el mismo control remoto.

Maneio del mando a distancia

Taste 1: ENCENDIDO: La lámpara está completamente conectada.

Taste 2: APAGADO: La lámpara está completamente desconectada.
Luz nocturna: La luz nocturna se selecciona con un pulso largo del botón.

Taste 3/4: Regulador de luminosidad (luz interna y externa):
El ajuste se realiza mediante pulsos cortos en etapas o con un pulso constante del botón se alcanza la luminosidad máxima o mínima continua.

Taste 5: Modo: RGB

1. Pulse el botón RGB: Secuencia de inicio del cambio de color.
2. Pulse el botón RGB: Se confirma la selección de color.
3. Pulso del botón RGB: Se desconecta RGB.

Taste 6/7: Posibilidades de selección entre luz externa y luz interna
o ambas (luz blanca con 3000 K). El ajuste se realiza mediante pulsos cortos en etapas o con un pulso constante del botón continuo.
Encienda la luz con el interruptor de pared y luego presione inmediatamente el botón 1. La codificación correcta se confirma parpadeando.

Taste 9 oder 11 (Gruppe(n) 1 oder 2): APAGADO: Desconecte el grupo seleccionado.
Apagado de todos los grupos (grupo 1 y 2): Conexión de la lámpara mediante el interruptor principal/de pared, En un lapso de 3 segundos pulse el botón "ON" (1) cinco veces, las lámparas parpadean seis veces.
Todos los grupos seleccionados se apagan.

Apagado del grupo seleccionado
Conexión de la lámpara mediante el interruptor principal/de pared, en un lapso de 3 segundos pulse el botón "ON" (8) cinco veces, las lámparas parpadean seis veces. El grupo seleccionado se apaga.

Declaración de conformidad

Reality Leuchten GmbH. Gut Nierhof 17, D-59757 Arnsberg, por la presente declara que este producto cumple con las disposiciones de la Directiva 2014/53/EU. El texto completo de la declaración de conformidad de la Unión Europea está disponible en la siguiente dirección de Internet:

Ir al artículo R626111XX ver la explicación a continuación https://files.trio-lighting.com/ce-conformity/R62611106.pdf

Ir al artículo R626119XX ver la explicación a continuación https://files.trio-lighting.com/ce-conformity/R62611906.pdf

Ir al artículo R626211XX ver la explicación a continuación https://files.trio-lighting.com/ce-conformity/R62621106.pdf

Ir al artículo R626219XX ver la explicación a continuación https://files.trio-lighting.com/ce-conformity/R62621906.pdf

PL

Światła nie należy włączać za pomocą zewnętrznego ściemniacza.

Opis działania światła bez pilota

Dla wykonania podstawowego ustawienia oświetlenia (pierścień wewnętrzny i zewnętrzny), poprzez przełącznik ścienny oświetlenie musi pozostać włączone w tym ustawieniu światła przez ponad 10s.

Cykl przełączania za pomocą przełącznika ściennego: Oświetlenie (pierścień wewnętrzny i zewnętrzny)> Na zewnątrz> Wewnątrz> Światło nocne (Sekwencja przełączania <4 sekundy), białe światło o temp. barwowej 3000K

Opis działania światła z pilotem

Załączony pilot zdalnego sterowania może być używany uniwersalnie dla wszystkich oświetleń tego typu. Oznacza to, że wieloma oświetleniami można sterować za pomocą tego samego pilota.

Działanie pilota

Taste 1: WŁĄCZONE: Światło jest całkowicie włączone. (Światło białe na zewnątrz / wewnątrz (3000 K) + RGB)

Taste 2: WYŁĄCZONE: Światło jest całkowicie wyłączone.
Światło nocne: Dłuższe naciśnięcie przycisku powoduje regulację światła nocnego.

Taste 3/4: Regulator jasności (światło wewnętrzne i zewnętrzne):
Ustawienie wykonywane jest przez krótkie naciśnięcie przycisku lub przez ciągłe naciskanie przycisku, osiągana jest stała maksymalna lub minimalna jasność.

Taste 5: Tryb: RGB

1. Nacisnąć przycisk RGB: Początkowa sekwencja zmiany koloru.
2. Nacisnąć przycisk RGB: Ustawienie koloru jest potwierdzone.
3. Naciśnięcie przycisku RGB: RGB wyłącza się.

Taste 6/7: Możliwość ustawień światła zewnętrznego i wewnętrznego
lub obydwu razem (światło białe 3000K). Ustawienie wykonywane jest przez krótkie stopniowe naciskanie przycisku, lub płynne przy stałym naciskaniu.
Włącz światło włącznikiem ściennym, a następnie natychmiast naciśnij przycisk 1. Pomyślne kodowanie potwierdzane jest miganiem.

Taste 9 oder 11 (Gruppe(n) 1 oder 2): WYŁĄCZONE: Wyłączyć ustawioną grupę.
Usunąć wszystkie grupy (grupa 1 i 2)
Włączyć światło za pomocą przełącznika głównego / ściennego, W ciągu 3 sekund nacisnąć pięć razy przyciski "ON" (1), lampy zaświecą się sześć razy. Wszystkie wybrane grupy zostaną usunięte.

Usuwanie wybranej grupy: Włączyć światło za pomocą przełącznika głównego / ściennego, W ciągu 3 sekund nacisnąć pięć razy przyciski "ON" (8), lampy zaświecą się sześć razy. Wybrana grupa zostanie usunięta.

Deklaracja zgodności

Reality Leuchten GmbH. Gut Nierhof 17, D-59757 Arnsberg, niniejszym poświadcza, że niniejszy produkt jest zgodny z dyrektywą nr 2014/53 / UE. Cały tekst deklaracji zgodności jest dostępny na stronie:

Przejdź do artykułu R626111XX zobacz wyjaśnienie poniżej https://files.trio-lighting.com/ce-conformity/R62611106.pdf

Przejdź do artykułu R626119XX zobacz wyjaśnienie poniżej https://files.trio-lighting.com/ce-conformity/R62611906.pdf

Przejdź do artykułu R626211XX zobacz wyjaśnienie poniżej https://files.trio-lighting.com/ce-conformity/R62621106.pdf

Przejdź do artykułu R626219XX zobacz wyjaśnienie poniżej https://files.trio-lighting.com/ce-conformity/R62621906.pdf

FI

Valaisinta ei saa ohjata ulkoisella himmentimellä.

Kuvaus siitä, miten valaisin toimii ilman kaukosäädintä

Valaisimen (ulomman ja sisemmän valon) perusasetuksen säilyttämiseksi on sen seinäkatkaisijalla käytettäessä oltava kerran päälle kytkettynä kyseisessä valaistusasetuksessa yli 10 sekunnin ajan.

Kytkentäsykli seinäkytkimellä: Sisempi ja ulompi valo > Ulompi valo > Sisempi valo > Yövalo (Vaihtosekvenssi < 4 sekuntia), valkoinen valo 3000 K

Kuvaus siitä, miten valaisin toimii kaukosäätimen kanssa

Mukana olevaa kaukosäädintä voidaan käyttää yleisesti kaikissa samantyyppisissä valaisimissa.Tämä tarkoittaa myös sitä, että useita valaisimia voidaan ohjata samalla kaukosäätimellä.

Kaukosäätimen käyttö

Taste 1: PÄÄLLE: Valo on kytketty kokonaan päälle. (Ulompi/sisempi valkoinen valo (3000 K) +RGB)

Taste 2: POIS: Valo on kytketty kokonaan pois päältä. Yövalo: Painamalla painiketta pitempään kytkeytyy yövalo päälle.

Taste 3/4: Kirkkauden säätö (sisempi ja ulompi valo): Asetus tehdään painamalla lyhyesti vaiheittain, tai painamalla painiketta jatkuvasti, kunnes suurin tai pienin kirkkaus saavutetaan.

Taste 5: Tila: RGB

1. Paina RGB-painiketta: Värinvaihdon aloitussekvenssi.
2. Paina RGB-painiketta: Värin asetus päättyy.
3. Paina RGB-painiketta: RGB kytkeytyy pois päältä.

Taste 6/7: Asetusvaihtoehdot ulomman ja sisemmän valon välillä
tai molemmat yhdessä (valkoinen valo, 3000 K). Asetus tehdään painamalla lyhyesti vaiheittain, tai painamalla painiketta portaattomasti.
Kytke valo päälle seinäkytkimellä ja paina sitten heti painiketta 1. Vilkku vahvistaa onnistuneen koodauksen.

Taste 9 oder 11 (Gruppe(n) 1 oder 2): POIS: Kytkee pois valitun ryhmän.
Kaikkien ryhmien poisto (ryhmät 1 ja 2)
Kytke valo päälle pää-/seinäkatkaisijasta, paina 3 sekunnin kuluessa “PÄÄLLE”-painiketta (1) viisi kertaa, lamppu vilkkuu kuusi kertaa.
Kaikki valitut ryhmät on poistettu.

Valitun ryhmän poisto
Kytke valo päälle pää-/seinäkatkaisijasta,paina 3 sekunnin kuluessa “PÄÄLLE”-painiketta (8) viisi kertaa, lamppu vilkkuu kuusi kertaa.Valittu ryhmä on poistettu.

Vaatimustenmukaisuusvakuutus

Reality Leuchten GmbH. Gut Nierhof 17, D-59757 Arnsberg ilmoittaa täten, että tämä tuote noudattaa direktiivin 2014/53/EU vaatimuksia. Täydellinen EU-vaatimustenmukaisuusvakuutuksen teksti on saatavana osoitteessa

Siirry artikkeliin R626111XX katso selitys alla https://files.trio-lighting.com/ce-conformity/R62611106.pdf

Siirry artikkeliin R626119XX katso selitys alla https://files.trio-lighting.com/ce-conformity/R62611906.pdf

Siirry artikkeliin R626211XX katso selitys alla https://files.trio-lighting.com/ce-conformity/R62621106.pdf

Siirry artikkeliin R626219XX katso selitys alla https://files.trio-lighting.com/ce-conformity/R62621906.pdf

CZ

Světlo nesmí být ovládáno externím stmívačem.

Popis toho, jak světlo funguje bez jednotky dálkového ovládání

Aby bylo při použití nástěnného spínače zachováno základní nastavení osvětlovacího tělesa (vnější a vnitřní světlo), musí jednou těleso > 10 s zůstat zapnuto při tomto nastavení světla.

Spínací cyklus pomocí nástěnného spínače: Vnitřní a vnější světlo > vnější světlo > vnitřní světlo > noční světlo (sled spínání < 4 sekundy), bílé světlo o 3000K

Popis toho, jak světlo funguje s jednotkou dálkového ovládání

Přiložený dálkový ovladač je univerzálně použitelný pro všechna osvětlovací tělesa tohoto typu. Toto také znamená, že víc světel lze ovládat stejným dálkovým ovladačem.

Funkce dálkového ovladače

Taste 1: ZAP: Světlo je úplně zapnuto. (Bílé světlo vnějšího/vnitřního osvětlení (3000K) +RGB)

Taste 2: VYP: Světlo je úplně vypnuto. Noční světlo: Delším stlačením tlačítka se nastaví noční světlo.

Taste 3/4: Regulátor jasu (vnitřní a vnější osvětlení): Nastavení se provádí krátkým postupným stláčením anebo stálým stlačením tlačítka je plynule dosaženo maximální anebo minimální zářivosti.

Taste 5: Režim: RGB

1. Stlačte tlačítko RGB: fáze spouštění změny barvy
2. Stlačte tlačítko RGB: Potvrzení nastavení barvy.
3. Stlačení tlačítka RGB: RGB se vypne.

Taste 6/7: Možnosti nastavování mezi vnějším a vnitřním osvětlením
anebo obou současně (bílé světlo o 3000K). Nastavení se provádí krátkým postupným stláčením anebo stálým stlačením tlačítka.
Zapněte světlo pomocí nástěnného vypínače a poté ihned stiskněte tlačítko 1. Úspěšné kódování je potvrzeno blikáním.

Taste 9 oder 11 (Gruppe(n) 1 oder 2): VYP: Vypněte nastavenou skupinu.
Zrušení všech skupin (skupiny 1 a 2) Zapnutí světla pomocí hlavního/nástěnného spínače, Do 3 sekund stlačte pětkrát tlačítko "ON" (1), světla šestkrát zablikají. Všechny vybrané skupiny zrušeny.

Zrušení vybrané skupiny
Zapnutí světla pomocí hlavního/nástěnného spínače, do 3 sekund stlačte pětkrát tlačítko "ON" (8), světla šestkrát zablikají. Vybraná skupina se vymaže.

Prohlášení o shodě
Společnost Reality Leuchten GmbH. Gut Nierhof 17, D-59757 Arnsberg, tímto prohlašuje, že tento produkt je v souladu se směrnicí 2014/53/EU. Plné znění prohlášení EU o shodě je k dispozici na následující internetové adrese:

Přejít na článek R626111XX viz vysvětlení níže https://files.trio-lighting.com/ce-conformity/R62611106.pdf

Přejít na článek R626119XX viz vysvětlení níže https://files.trio-lighting.com/ce-conformity/R62611906.pdf

Přejít na článek R626211XX viz vysvětlení níže https://files.trio-lighting.com/ce-conformity/R62621106.pdf

Přejít na článek R626219XX viz vysvětlení níže https://files.trio-lighting.com/ce-conformity/R62621906.pdf

RU

Данное осветительное устройство не следует подключать к внешним регуляторам интенсивности света

Описание работы светильника без пульта дистанционного управления

Для сохранения базовой настройки лампы (наружное и внутреннее кольцо) при включении с помощью настенного выключателя лампа должна один раз остаться включенной с этой настройкой освещения > 10 с.

Коммутационный цикл с помощью настенного выключателя: Внутреннее и наружное кольцо > Внутреннее кольцо > ночное освещение (Последовательность переключения < 4 секунд), белый свет с 3000K

Описание работы светильника с пультом дистанционного управления

Приложенное дистанционное управление может универсально применяться для всех ламп этого типа. Это также означает, что несколькими лампами можно управлять с помощью одного и того же дистанционного управления.

Порядок работы с пультом дистанционного управления

Taste 1: ВКЛ: освещение полностью включено. (наружное/внутреннее кольцо белый свет (3000K) +RGB)

Taste 2: ВЫКЛ: освещение полностью выключено. Ночное освещение: с помощью более длительного нажатия на кнопку настраивается ночное освещение.

Taste 3/4: Регулятор яркости (внутреннее и наружное кольцо: регулировка производится с помощью коротких нажатий ступенями или при постоянном нажатии кнопки без ступеней достигается максимальная или минимальная яркость.

Taste 5: Режим: RGB

1. Нажмите кнопку RGB: последовательность запуска смены цвета.
2. Нажмите кнопку RGB: подтверждается регулировка цвета.
3. Нажать кнопку RGB: RGB выключается.

Taste 6/7: Возможности регулировки между наружным и внутренним кольцом или оба вместе (белый свет с 3000K). Регулировка производится с помощью коротких нажатий ступенями или бесступенчато при постоянном нажатии кнопки.
Включите свет настенным выключателем и сразу нажмите кнопку 1. Успешное кодирование подтверждается миганием.

Taste 9 oder 11 (Gruppe(n) 1 oder 2): ВЫКЛ: выключите отрегулированную группу.
Выключение всех групп (группа 1 и 2): Включить освещение с помощью главного/настенного выключателя, в течение 3 секунд нажмите кнопки «ВКЛ» (1) пять раз, лампы мигают шесть раз. Все выбранные группы выключены.

Выключение выбранной группы
Включить освещение с помощью главного/настенного выключателя,
В течение 3 секунд нажмите на кнопку «ВКЛ» (8) пять раз, лампы мигают шесть раз. Выбранная группа выключена.

Заявление о соответствии
Компания Reality Leuchten GmbH. Gut Nierhof 17, D-59757 Arnsberg настоящим заявляет, что данный продукт соответствует Директиве ЕС 2014/53 / EU. Полный текст Декларации соответствия стандартам ЕС доступен по следующему интернет-адресу:

Перейти к статье R626111XX см. объяснение ниже https://files.trio-lighting.com/ce-conformity/R62611106.pdf

Перейти к статье R626119XX см. объяснение ниже https://files.trio-lighting.com/ce-conformity/R62611906.pdf

Перейти к статье R626211XX см. объяснение ниже https://files.trio-lighting.com/ce-conformity/R62621106.pdf

Перейти к статье R626219XX см. объяснение ниже https://files.trio-lighting.com/ce-conformity/R62621906.pdf

GR

Το φωτιστικό σώμα δεν πρέπει να λειτουργεί με εξωτερικό ρεοστατικό διακόπτη.

Περιγραφή του τρόπου λειτουργίας του φωτιστικού σώματος χωρίς την μονάδα απομακρυσμένου ελέγχου

Για την εμφάνιση της βασικής ρύθμισης της λυχνίας (εσωτερικός και εξωτερικός φωτισμός) στην περίπτωση ενεργοποίησης μέσω του επιτοίχιου διακόπτη, θα πρέπει η λυχνία να παραμείνει για μία φόρα σε αυτή τη ρύθμιση > 10

Κύκλος λειτουργίας με επιτοίχιο διακόπτη: Εσωτερικός και εξωτερικός φωτισμός > Εξωτερικός φωτισμός > Εσωτερικός φωτισμός > Λυχνία νυκτός(Σειρά εκτέλεσης διακοπτικών χειρισμών < 4 δευτερόλεπτα), λευκό φως με 3000K

Περιγραφή του τρόπου λειτουργίας του φωτιστικού σώματος με την μονάδα απομακρυσμένου ελέγχου

Το παραδοτέο τηλεχειριστήριο μπορεί να χρησιμοποιηθεί με όλες τις λυχνίες αυτού του τύπου. Αυτό σημαίνει επίσης, ότι είναι δυνατός ο χειρισμός περισσότερων λυχνιών με το ίδιο τηλεχειριστήριο.

Λειτουργία του τηλεχειριστηρίου

Taste 1: Τα φώτα είναι πλήρως ενεργοποιημένα.(Εξωτερικός/εσωτερικός φωτισμός με λευκό φως (3000K) +RGB)

Taste 2: OFF: Τα φώτα είναι πλήρως απενεργοποιημένα. Λυχνία νυκτός: Με παρατεταμένο πάτημα του πλήκτρου ενεργοποιείται η λυχνία νυκτός.

Taste 3/4: Ρυθμιστής φωτεινότητας (εσωτερικός και εξωτερικός φωτισμός):
Η ρύθμιση πραγματοποιείται με σύντομο πάτημα βηματικά ή με παρατεταμένο πάτημα του πλήκτρου επιτυγχάνεται η μέγιστη ή η ελάχιστη φωτεινότητα δίχως διαβάθμιση.

Taste 5: Λειτουργία: RGB

1. Πιέστε το πλήκτρο RGB: Ακολουθία εκκίνησης της αλλαγής του χρώματος.
2. Πιέστε το πλήκτρο RGB: Η ρύθμιση του χρώματος επιβεβαιώνεται.
3. Πιέστε το πλήκτρο RGB: Το RGB απενεργοποιείται.

Taste 6/7: Δυνατότητες ρύθμισης μεταξύ εξωτερικού και εσωτερικού φωτισμού
ή ταυτόχρονα (λευκό φως με 3000K). Η ρύθμιση πραγματοποιείται με σύντομο πάτημα βηματικά ή με παρατεταμένο πάτημα του πλήκτρου δίχως διαβάθμιση.
Ανάψτε τη λυχνία χρησιμοποιώντας τον διακόπτη τοίχου και στη συνέχεια πατήστε αμέσως το κουμπί 1 Η επιτυχής κωδικοποίηση επιβεβαιώνεται αναβοσβήνοντας.

Taste 9 oder 11 (Gruppe(n) 1 oder 2): OFF:Απενεργοποιήστε τη ρυθμισμένη ομάδα.
Διαγράψτε όλες τις ομάδες (ομάδα 1 και 2): Ενεργοποιήστε τα φώτα μέσω του κεντρικού/επιτοίχιου διακόπτη, εντός 3 δευτερολέπτων πατήστε τα πλήκτρα "ON" (1) πέντε φορές, οι λάμπες αναβοσβήνουν έξι φορές.
Όλες οι επιλεγμένες ομάδες έχουν διαγραφεί.

Διαγραφή της επιλεγμένης ομάδας: Ενεργοποιήστε τα φώτα μέσω του κεντρικού/επιτοίχιου διακόπτη,εντός 3 δευτερολέπτων πατήστε το πλήκτρο "ON" (8) πέντε φορές, οι λάμπες αναβοσβήνουν έξι φορές. Η επιλεγμένη ομάδα έχει διαγραφεί.

Δήλωση συμμόρφωσης
Με την παρούσα δήλωση η Reality Leuchten GmbH, Gut Nierhof 17, D-59757 Arnsberg δηλώνει, ότι αυτό το προϊόν συμμορφώνεται με την κατευθυντήρια οδηγία 2014/53/ΕΕ. Το πλήρες κείμενο της δήλωσης συμμόρφωσης ΕΕ είναι διαθέσιμο στον ακόλουθο δικτυακό τόπο:

Μεταβείτε στο άρθρο R626111XX δείτε την εξήγηση παρακάτω https://files.trio-lighting.com/ce-conformity/R62611106.pdf

Μεταβείτε στο άρθρο R626119XX δείτε την εξήγηση παρακάτω https://files.trio-lighting.com/ce-conformity/R62611906.pdf

Μεταβείτε στο άρθρο R626211XX δείτε την εξήγηση παρακάτω https://files.trio-lighting.com/ce-conformity/R62621106.pdf

Μεταβείτε στο άρθρο R626219XX δείτε την εξήγηση παρακάτω https://files.trio-lighting.com/ce-conformity/R62621906.pdf

RO

Lampa nu trebuie operată cu un comutator extern.

Descrierea modului în care funcționează lampa fără unitatea de control la distanță

Pentru a menține setarea de bază a lămpii (lumină din exterior și din interior) la acționarea întrerupătorului de perete, lampa trebuie să rămână o dată pornită timp de > 10s în această setare de iluminare.

Ciclu de comutare folosind întrerupătorul de perete: Lumină interioară și exterioară > Lumină exterioară > Lumină interioară > Lumină de noapte
(Succesiunea de comutare < 4 secunde), lumină albă cu 3000 K

Descrierea modului în care funcționează lampa cu unitatea de control la distanță (telecomandă)

Telecomanda alăturată poate să fie utilizată universal pentru toate lămpile de acest tip. Aceasta înseamnă că pot fi controlate mai multe lămpi cu aceeași telecomandă.

Utilizarea telecomenzii

Taste 1: ON (PORNIT): lumina este aprinsă complet. (Iluminat exterior/interior cu lumină albă (3000 K) +RGB)

Taste 2: OFF (OPRIT): lumina este stinsă complet. Lumină de noapte:
prin apăsarea mai îndelungată a tastei se setează lumina de noapte.

Taste 3/4: Regulatorul de intensitate a luminii (lumină din interior și exterior):
setarea se realizează prin apăsarea scurtă în trepte sau prin apăsarea continuă a tastei, luminozitatea maximă sau minimă se obține fără trepte intermediare.

Taste 5: Mod: RGB

1. Apăsați tasta RGB: începe succesiunea de schimbare a culorii.
2. Apăsați tasta RGB: setarea culorilor este confirmată.
3. Apăsați tasta RGB: RGB este oprit.

Taste 6/7: Posibilități de setare între lumina din exterior și din interior sau utilizarea ambelor simultan (lumină albă cu 3000 K). Setarea se realizează prin apăsarea scurtă în trepte sau prin apăsarea continuă a tastei, fără trepte intermediare.

Porniți lumina folosind comutatorul de perete și apoi apăsați imediat butonul 1. Codificarea reușită este confirmată prin intermitent.

Taste 9 oder 11 (Gruppe(n) 1 oder 2): OFF (OPRIT): stingeți grupul setat.
Ștergerea tuturor grupurilor (grupul 1 și 2)
Aprindeți lumina folosind întrerupătorul de perete, pe parcursul a 3 secunde apăsați tasta „ON" (1) de cinci ori, iar becurile se vor aprinde intermitent de șase ori.
Toate grupurile selectate sunt șterse.
Ștergerea grupului selectat
Aprindeți lumina folosind întrerupătorulu de perete, pe parcursul a 3 secunde apăsați tasta „ON" (8) de cinci ori,iar becurile se vor aprinde intermitent de șase ori.
Grupul selectat este șters.

Certificat de conformitate
Reality Leuchten GmbH. Gut Nierhof 17, D-59757 Arnsberg, declară prin prezenta că acest produs este în conformitate cu Directiva 2014/53/UE. Textul integral al declarației de conformitate UE este disponibil la următoarea adresă de internet:

Accesați articolul R626111XX vezi explicatia de mai jos https://files.trio-lighting.com/ce-conformity/R62611106.pdf

Accesați articolul R626119XX vezi explicatia de mai jos https://files.trio-lighting.com/ce-conformity/R62611906.pdf

Accesați articolul R626211XX vezi explicatia de mai jos https://files.trio-lighting.com/ce-conformity/R62621106.pdf

Accesați articolul R626219XX vezi explicatia de mai jos https://files.trio-lighting.com/ce-conformity/R62621906.pdf

BG

Това осветление не трябва да се използва с външен димер.

Описание как работи осветлението без дистанционното управление

За да съхраните основната настройка на лампата (външна и вътрешна светлина) при включване от стенния превключвател, тя трябва да остане включена веднъж в тази позиция > 10 секунди.

Цикъл на превключване чрез стенен превключвател: Вътрешна и външна светлина>Външна светлина>Вътрешна светлина>Нощна светлина
(Последователност на превключване < 4 секунди), бяла светлина с 3000 K

Описание как работи осветлението с дистанционното управление

Приложеното дистанционно управление е универсално за всички лампи от този тип. Това означава също, че няколко лампи могат да се управляват с едно и също дистанционно управление.

Работа с дистанционното управление

Taste 1: ВКЛ: Светлината е изцяло включена. (Външно/вътрешно осветление, бяла светлина (3000 K) + RGB)

Taste 2: ИЗКЛ: Светлината е изцяло изключена.
Нощна светлина: Чрез по-продължително натискане на бутона се настройва нощната светлина.

Taste 3/4: Регулатор на яркостта (вътрешна и външна светлина):
Настройката става чрез кратко натискане на степени, а при постоянно натискане на бутона максималната или минималната яркост се настройва безстепенно.

Taste 5: Режим: RGB

1. Натиснете бутона RGB: Стартова последователност на смяната на цветовете
2. Натиснете бутона RGB: Потвърждава се настройката на цветовете.
3. Натискане на бутона RGB: RGB се изключва.

Taste 6/7: Възможности за настройка между външна и вътрешна светлина
или двете заедно (бяла светлина 3000 K). Настройката става чрез кратко натискане на степени, а при постоянно натискане на бутона - безстепенно.

Включете осветлението с помощта на стенен превключвател и веднага натиснете бутона 1. Успешното кодиране се потвърждава чрез мигане.

Taste 9 oder 11 (Gruppe(n) 1 oder 2): ИЗКЛ: Изключете настроената група.
Изтриване на всички групи (група 1 и 2)
Включете светлината чрез главния/стенния превключвател,
в рамките на 3 секунди натиснете бутоните „On“ (1) пет пъти, лампите мигат шест пъти. Всички избрани групи са изтрити.
Изтриване на избрана група
Включете светлината чрез главния/стенния превключвател, в рамките на 3 секунди натиснете бутона „On“ (8) пет пъти, лампите мигат шест пъти. Избраната група е изтрита.

Декларация за съответствие
С настоящото, Reality Leuchten GmbH. Gut Nierhof 17, D-59757 Arnsberg, декларира, че този продукт е в съответствие с Директива 2014/53/ЕС. Пълният текст на ЕС декларацията за съответствие е на достъпен на адрес:

Отидете на Статия R626111XX вижте обяснението по-долу https://files.trio-lighting.com/ce-conformity/R62611106.pdf

Отидете на Статия R626119XX вижте обяснението по-долу https://files.trio-lighting.com/ce-conformity/R62611906.pdf

Отидете на Статия R626211XX вижте обяснението по-долу https://files.trio-lighting.com/ce-conformity/R62621106.pdf

Отидете на Статия R626219XX вижте обяснението по-долу https://files.trio-lighting.com/ce-conformity/R62621906.pdf

TR

Işık, harici bir dimmer ile kullanılmamalıdır.

Işığın uzaktan kumanda ünitesi olmadan nasıl çalıştığının açıklaması

Duvar anahtarı ile kullandığınız zaman lambanın temel ayarını (dış ve iç hale) muhafaza etmek için lamba bu ışık ayarında bir kez > 10sn açık bırakılmalıdır.

Duvar anahtarı üzerinden işletim döngüsü: İç ve dış hale > Dış hale > İç hale > Gece lambası (Açma süresi < 4 saniye), 3000K beyaz ışık

Işığın uzaktan kumanda ünitesiyle nasıl çalıştığının açıklaması

Ekteki uzaktan kumanda bu türdeki tüm lambaların genel kullanımına uygundur.
Bu, aynı uzaktan kumandayla birkaç ışığın kumanda edilebileceği anlamına da gelir.

Uzaktan kumandanın çalışması

Taste 1: AÇIK: Işık tam olarak açılmıştır. (Dış/iç aydınlatma beyaz ışık (3000K) +RGB -Kırmızı Yeşil Mavi-)

Taste 2: KAPALI: Işık tam olarak kapanmıştır. Gece ışığı: Düğmeye biraz uzunca basılduğında gece lambası ayarlanır.

Taste 3/4: Parlaklık ayarı (iç ve dış hale): Ayar, düğmeye kademeli olarak kısaca basılarak veya düğme basılı tutularak yapılır, en az veya en çok parlaklığa kademesiz olarak ulaşılır.

Taste 5: Mod: RGB
1. RGB düğmesine basın 2: Renk değişiminin başlaması
2. RGB düğmesine basın 2: Renk ayarı onaylanır.
3. RGB düğmesine basın: RGB kapanır.

Taste 6/7: Dış ve iç hale arasındaki ya da her ikisini birlikte ayarlama imkanları (3000K beyaz ışık). Ayar, düğmeye kademeli olarak kısaca basılarak veya düğme basılı tutularak kademesiz olarak yapılır.

Duvar düğmesini kullanarak ışığı açın ve ardından hemen 1 düğmesine basın. Başarılı kodlama, yanıp sönerek onaylanır.

Taste 9 oder 11 (Gruppe(n) 1 oder 2): KAPALI: Ayarlanan grubu kapatın.
Tüm grupları söndürün (grup 1 ve 2)
Işığı ana/duvar anahtarı üzerinden açın, 3 saniye içinde "ON" (1) düğmelerine beş kez basın, lambalar altı kez yanıp söner. Seçilen tüm gruplar sönmüştür.

Seçilen grubun söndürülmesi
Işığı ana/duvar anahtarı üzerinden açın, 3 saniye içinde "ON" (8) düğmesine beş kez basın, lambalar altı kez yanıp söner. Seçilen grup sönmüştür.

Uygunluk Taahhütnamesi
Reality Leuchten GmbH. Gut Nierhof 17, D-59757 Arnsberg, bu ürünün 2014/53/EU Yönergesine uygun olduğunu beyan eder. AB uygunluk beyanının tam metni aşağıdaki internet adresinde mevcuttur:

Makaleye Git R626111XX aşağıdaki açıklamaya bakın https://files.trio-lighting.com/ce-conformity/R62611106.pdf

Makaleye Git R626119XX aşağıdaki açıklamaya bakın https://files.trio-lighting.com/ce-conformity/R62611906.pdf

Makaleye Git R626211XX aşağıdaki açıklamaya bakın https://files.trio-lighting.com/ce-conformity/R62621106.pdf

Makaleye Git R626219XX aşağıdaki açıklamaya bakın https://files.trio-lighting.com/ce-conformity/R62621906.pdf

HU

A lámpatest nem használható külső fényerőszabályozóval.

A lámpatest távvezérlő nélküli használatának bemutatása

Fali kapcsolóval való működtetés esetében az alapbeállítások (külső és belső gyűrű világítása) megőrzése érdekében a lámpatestnek 10 másodpercnél hosszabb ideig bekapcsolt állapotban kell maradnia ebben a világítási módban.

Kapcsolási ciklus fali kapcsolóval: A belső és a külső gyűrű világít > A külső gyűrű világít > A belső gyűrű világít > Éjszakai fény
(Kapcsolási művelet < 4 másodperc), 3000 K-s fehér fény

A lámpatest távvezérővel való használatának bemutatása

A mellékelt távvezérlő minden ilyen típusú lámpatesttel használható.
Ez azt jelenti, hogy ugyanazzal a távvezérlővel több lámpatest is vezérelhető.

A távvezérlő használata

Taste 1: BE: A teljes világítás bekapcsolása.(A külső / belső gyűrű világít, fehér fény (3000 K) + RGB)

Taste 2: KI: A teljes világítás kikapcsolása. Éjszakai fény: A gomb nyomva tartásával beállítható az éjszakai fény.

Taste 3/4: Fényerő-szabályozás (belső és külső gyűrű világítása):
A fényerő fokozatos beállításához nyomja meg röviden a gombokat, a fokozatmentes szabályozáshoz pedig tartsa nyomva a gombokat, a maximális vagy minimális fényerő eléréséig.

Taste 5: Üzemmód: RGB

1. Nyomja meg az RGB gombot: A színváltási művelet kezdetét veszi.
2. Nyomja meg az RGB gombot: A színbeállítás megerősítése.
3. Nyomja meg az RGB gombot: A RGB üzemmód kikapcsol.

Taste 6/7: A külső és belső gyűrű világításának külön vagy együttes beállítása (3000 K-s fehér fény). Fokozatos beállításhoz nyomja meg röviden a gombokat, fokozatmentes szabályozáshoz pedig tartsa nyomva a gombokat.

Kapcsolja be a világítást a fali kapcsolóval, majd azonnal nyomja meg az 1 gombot. A sikeres kódolást villogás erősíti meg.

Taste 9 oder 11 (Gruppe(n) 1 oder 2): KI: A beállított csoport kikapcsolása.
Minden csoport törlése (1-es és 2-es csoport) Kapcsolja be a világítást a fő-/fali kapcsolóról, majd 3 másodpercen belül nyomja meg az 1-es „BE” gombot ötször. A lámpák hatot villognak. Az összes kiválasztott csoport törlésre kerül.

A kiválasztott csoport törlése: Kapcsolja be a világítást a fő-/fali kapcsolóról, majd
3 másodpercen belül nyomja meg a 8-as „BE” gombot ötször.
A lámpák hatot villognak.
A kiválasztott csoport törlésre kerül.

Megfelelőségi nyilatkozat
A Reality Leuchten GmbH. Gut Nierhof 17, D-59757 Arnsberg ezennel kijelenti, hogy ez a termék eleget tesz a 2014/53/EU irányelv előírásainak. Az EU-megfelelőségi nyilatkozat teljes szövege a következő webhelyen érhető el:

Ugrás a cikkre R626111XX lásd az alábbi magyarázatot https://files.trio-lighting.com/ce-conformity/R62611106.pdf

Ugrás a cikkre R626119XX lásd az alábbi magyarázatot https://files.trio-lighting.com/ce-conformity/R62611906.pdf

Ugrás a cikkre R626211XX lásd az alábbi magyarázatot https://files.trio-lighting.com/ce-conformity/R62621106.pdf

Ugrás a cikkre R626219XX lásd az alábbi magyarázatot https://files.trio-lighting.com/ce-conformity/R62621906.pdf

SE

Lampan får inte styras med en extern dimmer.

Beskrivning av hur lampan fungerar utan fjärrkontrollen

För åtkomst av lampans grundinställning (inre och yttre belysning) genom användning av väggströmbrytaren måste lampan vara inkopplad i denna belysningsinställning > 10 sek.

Omkopplingscykel via väggströmbrytare: Inre och yttre belysning > Yttre belysning > Inre belysning > Nattbelysning (Kopplingsföljd < 4 sekunder), vitt ljus med 3000 K

Beskrivning av hur lampan fungerar med fjärrkontrollen

Den bifogade fjärrkontrollen kan användas universellt för alla lampor av denna typ.
Detta innebär också att flera lampor kan styras med samma fjärrkontroll.

Hur du använder fjärrkontrollen

Taste 1: PÅ: Lampan är helt påslagen. (Yttre/inre belysning vitt ljus (3000 K) + RGB)

Taste 2: AV: Belysningen är helt avstängd. Nattbelysning: Genom att hålla knappen nedtryckt ställs nattbelysningen in.

Taste 3/4: Ljusreglering (inre och yttre belysning): Inställningen görs genom stegvisa korta tryckningar eller genom att hålla knappen nedtryckt uppnås steglöst maxi- eller minimal ljusstyrka.

Taste 5: Läge: RGB
1. Tryck på RGB-knappen: Startsekvens för färgändring.
2. Tryck på RGB-knappen: Färginställningen bekräftas.
3. Tryck på RGB-knappen: RGB stängs av.

Taste 6/7: Inställning av yttre eller inre belysning eller båda tillsammans (vitt ljus med 3000 K). Inställningen görs genom stegvisa korta tryckningar eller steglöst genom att hålla knappen nedtryckt.

Slå på lampan med hjälp av väggbrytaren och tryck sedan omedelbart på knapp 1. Framgångsrik kodning bekräftas genom att blinka.

Taste 9 oder 11 (Gruppe(n) 1 oder 2): AV: Stäng av den inställda gruppen.
Ta bort alla grupper (grupp 1 och 2): Tänd ljuset ovanför huvud-väggströmbrytaren,
tryck "PÅ"-knappen (1) fem gånger inom 3 sekunder, lampan blinkar sex gånger
Alla markerade grupper är borttagna.

Ta bort den markerade gruppen
Tänd ljuset ovanför huvud-/väggströmbrytaren, tryck "PÅ"-knappen (8) fem gånger inom 3 sekunder, lampan blinkar sex gånger. Den markerade gruppen är borttagen.

Deklaration om överensstämmelse
Reality Leuchten GmbH. Gut Nierhof 17, D-59757 Arnsberg, Tyskland, förklarar härmed att denna produkt överensstämmer med direktiv 2014/53/EU. Den fullständiga texten i EU-deklarationen om överensstämmelse finns på följande internetadress:

Gå till artikel R626111XX se förklaringen nedan https://files.trio-lighting.com/ce-conformity/R62611106.pdf

Gå till artikel R626119XX se förklaringen nedan https://files.trio-lighting.com/ce-conformity/R62611906.pdf

Gå till artikel R626211XX se förklaringen nedan https://files.trio-lighting.com/ce-conformity/R62621106.pdf

Gå till artikel R626219XX se förklaringen nedan https://files.trio-lighting.com/ce-conformity/R62621906.pdf

HR

Svjetiljkom se ne smije rukovati s pomoću vanjskog prigušivača svjetla.

Opis rada svjetiljke bez daljinskog upravljača

Kako bi se održale osnovne postavke svjetiljke (vanjski i unutarnji prsten svjetiljke) prilikom upravljanja preko zidnog prekidača, svjetiljka mora ostati uključena kada je u ovoj postavci svjetla >10 s.

Ciklus prebacivanja preko zidnog prekidača: Unutarnje i vanjsko svjetlo > Vanjsko svjetlo > Vanjsko svjetlo > Noćno svjetlo (Slijed prebacivanja < 4 sekunde), bijelo svjetlo s 3000K

Opis rada svjetiljke s daljinskim upravljačem

Priključeni daljinski upravljač može se koristiti za sva rasvjetna tijela ovog tipa.
To također znači da se s nekoliko rasvjetnih tijela može upravljati istim daljinskim upravljačem.

Rad daljinskog upravljača

Taste 1: UKLJ: Svjetlo je u potpunosti uključeno. (Vanjska/unutarnja rasvjeta, bijelo svjetlo (3000K) + RGB)

Taste 2: ISKLJ: Svjetlo je u potpunosti isključeno. Noćno svjetlo: Duljim pritiskom gumba, pali se noćno svjetlo.

Taste 3/4: Regulator svjetline (unutarnje i vanjsko svjetlo): Podešavanje se vrši kratkim pritiskom u fazama ili ako se trajno pritisne gumb, kontinuirano se dostiže maksimalno ili minimalno osvjetljenje.

Taste 5: Način: RGB

1. Pritisnite RGB gumb: Pokrenite slijed promjene boje
2. Pritisnite RGB gumb: Postavka boje je potvrđena.
3. RGB - pritisnite gumb: RGB će se isključiti.

Taste 6/7: Mogućnosti postavki između vanjskog unutarnjeg svjetla ili oboje zajedno (bijelo svjetlo s 3000K). Podešavanje se vrši kratkim pritiskom u fazama ili kontinuiranim pritiskanjem gumba.

Uključite svjetlo pomoću zidnog prekidača, a zatim odmah pritisnite tipku 1. Uspješno kodiranje potvrđuje se treptanjem.

Taste 9 oder 11 (Gruppe(n) 1 oder 2): ISKLJ: Isključite podešenu skupinu.
Izbriši sve skupine (Skupina 1 i 2): Uključite svjetlo preko glavnog/zidnog prekidača, u roku od 3 sekunde, pet puta pritisnite gumbe "ON" (1), a lampice će zasvijetliti šest puta. Sve odabrane skupine su obrisane.

Brisanje odabrane skupine
Uključite svjetlo preko glavnog/zidnog prekidača, u roku od 3 sekunde pritisnite gumb "ON" (8) pet puta, lampice će zasvijetliti šest puta.
Odabrana skupina je obrisana.

Izjava o sukladnosti

Reality Leuchten GmbH. Gut Nierhof 17, D-59757 Arnsberg, ovim izjavljuje da je ovaj proizvod sukladan s Direktivom 2014/53/EU. Cjelovit tekst izjave o sukladnosti EU dostupan je na sljedećoj mrežnoj adresi:

Idi na članak R626111XX pogledajte objašnjenje u nastavku https://files.trio-lighting.com/ce-conformity/R62611106.pdf

Idi na članak R626119XX pogledajte objašnjenje u nastavku https://files.trio-lighting.com/ce-conformity/R62611906.pdf

Idi na članak R626211XX pogledajte objašnjenje u nastavku https://files.trio-lighting.com/ce-conformity/R62621106.pdf

Idi na članak R626219XX pogledajte objašnjenje u nastavku https://files.trio-lighting.com/ce-conformity/R62621906.pdf

SL

Luč ne sme delovati s pomočjo zunanjega regulatorja svetlosti.

Opis delovanja luči brez enote za daljinsko upravljanje

Če želite ob aktiviranju stenskega stikala obdržati osnovne nastavitve svetilk (zunanji in notranji obroč), je potrebno imeti svetilko enkrat vklopljeno v nastavitvi svetlobe > 10 s.

Stikalni cikel prek stenskega stikala: Notranji in zunanji obroč > Zunanji obroč > Notranji obroč > Nočna osvetlitev (Stikalni cikel < 4 sekunde), bela svetloba 3000 K

Opis delovanja luči z enoto za daljinsko upravljanje

Priloženi daljinski upravljalnik je univerzalen za uporabo pri vseh svetilkah teh tipov.
To pomeni tudi, da lahko več svetilk upravljate z istim daljinskim upravljalnikom.

Delovanje daljinskega upravljalnika

Taste 1: VKLOP: Svetlika se v celoti vklopi. (zunanja/notranja osvetlitev, bela svetloba (3000 K) +RGB)

Taste 2: IZKLOP: Svetlika se v celoti izklopi. Nočna osvetlitev: Nočna svetloba se vklopi, če tipko držite pritisnjeno.

Taste 3/4: Uravnalnik svetlosti (notranja in zunanja osvetlitev): Nastavitev poteka prek kratkega pritiska po korakih ali z držanjem tipke, dokler se ne doseže brezstopenjske maksimalne ali minimalne svetlosti.

Taste 5: Način: RGB

1. Pritisnite tipko RGB: začetna frekvenca spreminjanja barv.
2. Pritisnite tipko RGB: potrditev nastavitev barve.
3. Pritisniti tipko RGB: RGB se izklopi.

Taste 6/7: Nastavitvene možnosti med zunanjo in notranjo osvetlitvijo
ali obema skupaj (bela svetloba s 3000 K). Nastavitev poteka brezstopenjsko prek kratkega pritiska po korakih ali z držanjem tipke.
Vklopite luč s stenskim stikalom in takoj pritisnite gumb 1. Uspešno kodiranje potrdimo z utripanjem.

Taste 9 oder 11 (Gruppe(n) 1 oder 2): IZKLOP: Izklopite nastavljeno skupino.
Izbris vseh skupin (skupina 1 in skupina 2)
Vklopite svetilko prek glavnega/stenskega stikala, v časovnem obdobju 3 sekund petkrat pritisnite tipko "VKLOP" (1), svetilke šestkrat utripnejo. Vse izbrane skupine so izbrisane.

Izbris izbrane skupine
Vklopite svetilko prek glavnega/stenskega stikala, v časovnem obdobju 3 sekund petkrat pritisnite tipko "VKLOP" (8), svetilke šestkrat utripnejo.
Izbrana skupina je izbrisana.

Izjava o skladnosti

Reality Leuchten GmbH. Gut Nierhof 17, D-59757 Arnsberg s tem izjavlja, da je ta izdelek skladen z Direktivo 2014/53/EU. Polno besedilo EU izjave o skladnosti je na voljo na naslednjem spletnem naslovu:

Pojdi na članek R626111XX glejte spodnjo razlago https://files.trio-lighting.com/ce-conformity/R62611106.pdf

Pojdi na članek R626119XX glejte spodnjo razlago https://files.trio-lighting.com/ce-conformity/R62611906.pdf

Pojdi na članek R626211XX glejte spodnjo razlago https://files.trio-lighting.com/ce-conformity/R62621106.pdf

Pojdi na članek R626219XX glejte spodnjo razlago https://files.trio-lighting.com/ce-conformity/R62621906.pdf

SK

Svetlo sa nesmie prevádzkovať s externým stmievačom.

Popis toho, ako svetlo funguje bez diaľkového ovládača

Aby sa pri ovládaní cez nástenný spínač vykonali základné nastavenia svetiel (vnútorné a vonkajšie svetlo), musia zostať svetlá zapnuté raz v týchto nastaveniach svetiel na dlhšie ako 10 s.

Spínací cyklus prostredníctvom nástenného spínača: Vnútorné a vonkajšie svetlo > Vonkajšie svetlo > Vnútorné svetlo > Nočné svetlo (Postupnosť spínania < 4 sekundy), biele svetlo s 3000K

Popis toho, ako svetlo funguje s diaľkovým ovládačom

Priložené diaľkové ovládanie sa dá univerzálne použiť pre všetky svetlá tohto typu.
To tiež znamená, že s rovnakým diaľkovým ovládaním sa dajú ovládať viaceré svetlá.

Obsluha diaľkového ovládača

Taste 1: ZAPNUTIE: Svetlo sa úplne zapne. (biele svetlo vonkajšieho/vnútorného osvetlenia (3000K) +RGB)

Taste 2: VYPNUTIE: Svetlo sa úplne vypne. Nočné svetlo: Prostredníctvom dlhšieho stlačenia tlačidla sa nastaví nočné svetlo.

Taste 3/4: Volič svetlosti (vnútorné a vonkajšie svetlo): Nastavenie sa vykoná pomocou krátkeho stlačenia v stupňoch alebo pri trvalom stlačení tlačidla sa dosiahne maximálna alebo minimálna svetlosť bez stupňov.

Taste 5: Spôsob: RGB

1. Stlačte tlačidlo RGB: Začiatočná sekvencia menenia farieb.
2. Stlačte tlačidlo RGB: Potvrdí sa nastavenie farieb.
3. Stlačte tlačidlo RGB: RGB sa vypne.

Taste 6/7: Možnosti nastavenia medzi vonkajším svetlom a vnútorným svetlom alebo obidve súčasne (biele svetlo s 3000K). Nastavenie sa vykoná pomocou krátkeho stlačenia v stupňoch alebo pri trvalom stlačení tlačidla bez stupňov.

Zapnite svetlo pomocou nástenného vypínača a potom ihneď stlačte tlačidlo 1. Úspešné kódovanie je potvrdené blikaním.

Taste 9 oder 11 (Gruppe(n) 1 oder 2): VYPNUTIE: Vypnite nastavenú skupinu.
Vymazanie všetkých skupín (skupina 1 a 2)
Svetlo zapnite pomocou hlavného/nástenného spínača, v rámci 3 sekúnd stlačte päťkrát tlačidlo „ON“ (ZAP.) (1), kontrolka šesťkrát zabliká. Všetky vybrané skupiny sa vymazali.

Vymazanie vybraných skupín
Svetlo zapnite pomocou hlavného/nástenného spínača, v rámci 3 sekúnd stlačte päťkrát tlačidlo „ON“ (ZAP.) (8), kontrolka šesťkrát zabliká.
Vybraná skupina sa vymaže.

Prehlásenie o zhode

Spoločnosť Reality Leuchten GmbH. Gut Nierhof 17, D-59757 Arnsberg týmto prehlasuje, že jej produkt je v súlade so smernicou 2014/53/EÚ. Celý text prehlásenia o zhode s EÚ je dostupný na nasledujúcej internetovej adrese:

Prejdite na článok R626111XX pozri vysvetlenie nižšie https://files.trio-lighting.com/ce-conformity/R62611106.pdf

Prejdite na článok R626119XX pozri vysvetlenie nižšie https://files.trio-lighting.com/ce-conformity/R62611906.pdf

Prejdite na článok R626211XX pozri vysvetlenie nižšie https://files.trio-lighting.com/ce-conformity/R62621106.pdf

Prejdite na článok R626219XX pozri vysvetlenie nižšie https://files.trio-lighting.com/ce-conformity/R62621906.pdf

PT

A luz não deve ser utilizada num regulador de fluxo luminoso externo.

Descrição de como a luz funciona sem a unidade de controlo remoto

Para conseguir a configuração base da lâmpada (anel exterior e interior) usando o interruptor de parede, a lâmpada deve ficar uma vez ligada nesta poisção de luz > 10s.

Ciclo de comutação via interruptor de parede: anel interior e exterior > anel exterior > anel interior > luz noturna (Sequência de comutação <4 segundos), luz branca com 3000K

Descrição de como a luz funciona com a unidade de controlo remoto

O comando remoto fornecido pode ser usado de forma universal em todas as lâmpadas deste tipo.Isso também significa que várias luzes podem ser controladas com o mesmo comando remoto.

Operação do controlo remoto

Taste 1: LIG.: A luz está completamente ligada. (anel exterior/interior luz branca (3000K) +RGB)

Taste 2: DESLIG: A luz está completamente desligada. Luz noturna: Ao premir o botão por um período de tempo mais prolongado, a luz notura é ligada.

Taste 3/4: Regulador de luminosidade (anel interior e exterior): A configuração é feita premindo brevemente por etapas ou ao premir permanentemente o botão, a luminosidade máxima ou mínima é atingida continuamente.

Taste 5: Modo: RGB

1. Premir o botão RGB: Começa a sequência da mudança de cor.
2. Premir o botão RGB: Configuração a cor é confirmada.
3. Premir botão RGB: RGB desliga-se.

Taste 6/7: Opções de ajuste entre anel exterior e anel interior
ou ambos juntas (luz branca com 3000K). A configuração é feita premindo brevemente por etapas ou ao premir permanentemente o botão sem etapas.
Ligue a luz usando o interruptor de parede e pressione imediatamente o botão 1. A codificação bem-sucedida é confirmada piscando.

Taste 9 oder 11 (Gruppe(n) 1 oder 2): DESLIG: Desligar o grupo ajustado.
Eliminar todos os grupos (grupo 1 e 2)
Ligar a luz através do interruptor principal/de parede, no prazo de 3 segundos premir o botão "ON" (1) cinco vezes, as lâmpadas piscam seis vezes.
Todos os grupos selecionados estão eliminados.
Eliminar o grupo selecionado
Ligar a luz através do interruptor principal/de parede, no prazo de 3 segundos premir o botão "ON" (8) cinco vezes, as lâmpadas piscam seis vezes.
O grupo selecionado está eliminado.

Declaração de Conformidade

Reality Leuchten GmbH. Gut Nierhof 17, D-59757 Arnsberg, declara que este produto está em conformidade com a Diretiva 2014/53/UE. O texto integral da declaração UE de conformidade está disponível no seguinte endereço Internet:

Ir para o artigo R626111XX veja a explicação abaixo https://files.trio-lighting.com/ce-conformity/R62611106.pdf

Ir para o artigo R626119XX veja a explicação abaixo https://files.trio-lighting.com/ce-conformity/R62611906.pdf

Ir para o artigo R626211XX veja a explicação abaixo https://files.trio-lighting.com/ce-conformity/R62621106.pdf

Ir para o artigo R626219XX veja a explicação abaixo https://files.trio-lighting.com/ce-conformity/R62621906.pdf

BA

Svjetlo ne bi trebalo da radi preko vanjskog prigušivača.

Opis kako svjetlo radi bez daljinskog upravljača

Kako bi se održale osnovne postavke svjetiljke (vanjski i unutrašnji prsten svjetiljke) prilikom upravljanja preko zidnog prekidača, svjetiljka mora ostati uključena kada je u ovoj postavci svjetla >10 s.

Ciklus prekidanja preko zidnog prekidača: Unutrašnje i vanjsko svjetlo > Vanjsko svjetlo > Vanjsko svjetlo > Noćno svjetlo (Slijed prebacivanja < 4 sekunde), bijelo svjetlo sa 3000K

Opis kako svjetlo radi sa daljinskim upravljačem

Priključeni daljinski upravljač može se koristiti univerzalno za sve svjetiljke ovog tipa.
To također znači da se sa nekoliko svjetiljki može upravljati istim daljinskim upravljačem.

Rad sa daljinskim upravljačem

Taste 1: UKLJ: Svjetlo je potpuno upaljeno. (Vanjska/unutrašnja rasvjeta, bijelo svjetlo (3000K) + RGB)

Taste 2: ISKLJ: Svjetlo je potpuno isključeno. Noćno osvjetljenje:Dužim pritiskom tipke će se podesiti noćno osvjetljenje.

Taste 3/4: Kontrolor osvjetljenja (unutrašnje i vanjsko osvjetljenje):
Podešavanje se vrši kratkim pritiskom u fazama ili ako se trajno pritisne dugme, postiže se kontinuirano maksimalno ili minimalno osvjetljenje.

Taste 5: Način rada: RGB

1. Pritisnite RGB tipku: Pokrenite redoslijed promjene boje
2. Pritisnite RGB tipku: Podešavanje boje je potvrđeno.
3. RGB - pritisnite tipku: RGB će se isključiti.

Taste 6/7: Mogućnosti podešavanja između vanjskog i unutrašnjeg osvjetljenja
ili oboje zajedno (bijelo svjetlo sa 3000K). Podešavanje se vrši kratkim pritiskom u fazama ili kontinuiranim pritiskanjem dugmeta.
Uključite svjetlo pomoću zidnog prekidača, a zatim odmah pritisnite tipku 1. Uspješno kodiranje potvrđuje se treptanjem.

Taste 9 oder 11 (Gruppe(n) 1 oder 2): ISKLJ: Isključite postavljenu grupu.
Izbrišite sve grupe (Grupa 1 i 2): Uključite svjetlo preko glavnog/zidnog prekidača, u roku od 3 sekunde pritisnite tipku "ON" (1) pet puta, lampice će treperiti šest puta. Sve odabrane grupe su izbrisane.

Brisanje odabrane grupe: Uključite svjetlo preko glavnog/zidnog prekidača,
u roku od 3 sekunde pritisnite tipku "ON" (8) pet puta, lampice će treperiti šest puta.
Odabrana grupa je izbrisana.

Deklaracija o usklađenosti

Reality Leuchten GmbH. Gut Nierhof 17, D-59757 Arnsberg, ovim izjavljuje da je ovaj proizvod usklađen sa Direktivom 2014/53/EU. Puni tekst deklaracije o usklađenosti EU raspoloživ je na sljedećoj internet adresi:

Idite na članak R626111XX pogledajte objašnjenje u nastavku https://files.trio-lighting.com/ce-conformity/R62611106.pdf

Idite na članak R626119XX pogledajte objašnjenje u nastavku https://files.trio-lighting.com/ce-conformity/R62611906.pdf

Idite na članak R626211XX pogledajte objašnjenje u nastavku https://files.trio-lighting.com/ce-conformity/R62621106.pdf

Idite na članak R626219XX pogledajte objašnjenje u nastavku https://files.trio-lighting.com/ce-conformity/R62621906.pdf

LT

Apšvietimas neturėtų būti valdomas išoriniu reguliatoriumi.

Aprašymas, kaip šviesa veikia be nuotolinio valdymo pulto

Norėdami pakeisti pagrindinį lempos nustatymą (išorės ir vidaus šviesą) sieniniu jungikliu, palikite lempą įjungtą šiuo šviesos nustatymu mažiausiai 10 sekundžių.

Perjungimo ciklas naudojat sieninį jungiklį: vidaus ir išorės šviesa > išorės šviesa > vidaus šviesa > naktinė šviesa (įjungimo ir išjungimo seka < 4 sekundės), 3 000 K balta šviesa

Aprašymas, kaip šviesa veikia su nuotolinio valdymo pultu

Pridedamą nuotolinį valdymo pultą galima visuotinai naudoti visoms tokio tipo lempoms. Be to, tuo pačiu nuotolinio valdymo pultu galima valdyti kelias lempas.

Nuotolinio pulto valdymas

Taste 1: ON:Šviesa pilnai įjungiama. (išorės/vidaus baltas šviesa(3000K) +RGB)

Taste 2: OFF (išjungti):Šviesa pilnai išjungiama. Naktinė šviesa: Ilgiau palaikius nuspaustą mygtuką nustatoma naktinė šviesa.

Taste 3/4: Šviesumo reguliavimas (vidaus ir išorės šviesa): Trumpai pakopomis spustelėjus mygtuką arba laikant jį nuspaudus galima reguliuoti šviesumą nuo maksimalaus iki minimalaus.

Taste 5: Režimas: RGB

1. Paspaudus RGB mygtuką: pradedama spalvos keitimo ciklo seka.
2. Paspaudus RGB mygtuką: patvirtinamas spalvos nustatymas.
3. Paspaudus RGB mygtuką: RGB jungiklis pats išsijungia.

Taste 6/7: Nustatymo parinktys— išorės arba vidaus šviesa
Arba abi kartu (3000Kbalta šviesa). Trumpai pakopomis spustelėjus mygtuką arba jį laikant nuspaudus palaipsniui atliekamas nustatymas.
Įjunkite šviesą naudodamiesi sieniniu jungikliu, tada nedelsdami paspauskite mygtuką 1. Sėkmingą kodavimą patvirtina mirksėjimas.

Taste 9 oder 11 (Gruppe(n) 1 oder 2): OFF (išjungti): Nustatytos grupės išjungimas.
Visų grupių ištrynimas (1 ir 2 grupės) Lempos įjungimas naudojant pagrindinį / sieninį jungiklį, Per 3 sekundes paspauskite — „ON“ mygtuką (1) penkis kartus, lempa sumirgės šešis kartus. Visos pasirinktos grupės ištrinamos.

Pasirinktos grupės ištrynimas
Lempos įjungimas naudojant pagrindinį / sieninį jungiklį, Per 3 sekundes paspauskite — „ON“ mygtuką (8) penkis kartus, lempos sumirgės šešis kartus.
Pasirinkta grupė ištrinama.

Atitikties deklaracija

„Reality Leuchten GmbH“ Gut Nierhof 17, D-59757 Arnsberg, pareiškia ir patvirtina, kad šis prietaisas atitinka direktyvos 2014/53/ES nuostatas. Pilną ES atitikties deklaracijos tekstą rasite adresu

Eikite į straipsnį R626111XX žr. toliau pateiktą paaiškinimą https://files.trio-lighting.com/ce-conformity/R62611106.pdf

Eikite į straipsnį R626119XX žr. toliau pateiktą paaiškinimą https://files.trio-lighting.com/ce-conformity/R62611906.pdf

Eikite į straipsnį R626211XX žr. toliau pateiktą paaiškinimą https://files.trio-lighting.com/ce-conformity/R62621106.pdf

Eikite į straipsnį R626219XX žr. toliau pateiktą paaiškinimą https://files.trio-lighting.com/ce-conformity/R62621906.pdf

ET

Valgustit ei tohi kasutada välise dimmeriga.

Valgusti kasutamine ilma kaugjuhtimispuldita

Valgusti põhiseadistuse (välis- ja sisevalgustus) saavutamiseks seinalüliti kasutamisel peab valgusti sellesse seadistusse jääma > 10 sekundiks.

Lülitustsükkel seinalülitiga: sise- ja välisvalgustus > välisvalgustus > sisevalgustus > öövalgustus (lülitumiskiirus < 4 sekundit), valge valgus 3000 K

Valgusti kasutamine kaugjuhtimispuldi kasutamisel

Kaasasolev kaugjuhtimispult on universaalselt kasutatav kõigi seda tüüpi valgustitega. See tähendab ka seda, et sama puldiga saab juhtida mitut valgustit.

Kaugjuhtimispuldi kasutamine

Taste 1: SEES: valgustus on täielikult sisse lülitatud.(välis-/sisevalgustus, valge valgus (3000 K) + RGB)

Taste 2: VÄLJAS: valgustus on täielikult välja lülitatud. Öövalgustus:
Nupu pikemal vajutamisel seadistatakse öövalgustus.

Taste 3/4: Heleduse regulaator (sise- ja välisvalgustus): Astmete kaupa seadistamiseks tuleb nuppu lühidalt vajutada, nupu pideval vajutamisel saavutatakse maksimaalne või minimaalne heledus astmevabalt.

Taste 5: Režiim: RGB

1. Vajutage RGB-nuppu: värvivahetuse käivitussagedus
2. Vajutage RGB-nuppu: värviseadistus kinnitatakse.
3. RGB-nupu vajutamine: RGB lülitub välja.

Taste 6/7: Välis- ja sisevalgustuse seadistusvõimalused või mõlemad koos (valge valgus 3000 K). Astmete kaupa seadistamiseks tuleb nuppu lühidalt vajutada, nupu pideval vajutamisel seadistatakse astmevabalt.

Lülitage seinalüliti abil tuli sisse ja vajutage kohe nuppu 1. Edukat kodeerimist kinnitab vilkumine.

Taste 9 oder 11 (Gruppe(n) 1 oder 2): VÄLJAS: seadistatud rühma väljalülitamine.
Kõigi rühmade kustutamine (rühm 1 ja 2): Lülitage valgustus pea-/seinalülitist sisse, vajutage 3 sekundi jooksul viis korda ON-nuppe (1), lambid vilguvad kuus korda. Kõik valitud rühmad on kustutatud.

Valitud rühma kustutamine
Lülitage valgustus pea-/seinalülitist sisse,
Vajutage 3 sekundi jooksul viis korda ON-nuppu (8), lambid vilguvad kuus korda.
Valitud rühm on kustutatud.

Vastavusdeklaratsioon

Reality Leuchten GmbH. Gut Nierhof 17, D-59757 Arnsberg kinnitab, et toode vastab direktiivile 2014/53/EL. EL-i vastavusdeklaratsiooni täistekst on saadaval veebilehel:

Mine artikli juurde R626111XX vaata selgitust allpool https://files.trio-lighting.com/ce-conformity/R62611106.pdf

Mine artikli juurde R626119XX vaata selgitust allpool https://files.trio-lighting.com/ce-conformity/R62611906.pdf

Mine artikli juurde R626211XX vaata selgitust allpool https://files.trio-lighting.com/ce-conformity/R62621106.pdf

Mine artikli juurde R626219XX vaata selgitust allpool https://files.trio-lighting.com/ce-conformity/R62621906.pdf

DK

Lyset må ikke betjenes via en ekstern lysdæmper.

Beskrivelse af hvordan lyset fungerer uden anvendelse af fjernbetjeningen

For at bibeholde lysets grundindstilling (udvendigt og indvendigt lys) ved hjælp af vægkontakten, skal lyset én gang være tændt på denne lysindstilling i > 10 s.

Koblingscyklus via vægkontakt: Indvendigt og udvendigt lys > Udvendigt lys > Indvendigt lys > Natlys (Koblingssekvens < 4 sekunder), hvidt lys med 3000K

Beskrivelse af hvordan lyset fungerer ved hjælp af fjernbetjeningen

Den vedlagte fjernbetjening kan bruges universelt til alt lys af denne type.
Dette betyder også, at flere lys kan styres med samme fjernbetjening.

Betjening af fjernbetjeningen

Taste 1: TIL: Lyset er helt tændt. (Udvendig/indvendig belysning hvidt lys (3000K) +RGB)

Taste 2: FRA: Lyset er helt slukket.Natlys: Ved længere tryk på knappen indstilles natlyset.

Taste 3/4: Lysstyrkeregulator (indvendigt og udvendigt lys):
Indstillingen sker med korte tryk i trin eller ved kontinuerligt tryk på knappen, maksimal eller minimal lysstyrke opnås trinløst.

Taste 5: Modus: RGB

1. Tryk på RGB-knappen: Startsekvens af farveskift
2. Tryk på RGB-knappen: Farveindstilling bekræftes.
3. Tryk på RGB-knappen: RGB kobler fra.

Taste 6/7: Indstillingsmuligheder mellem udvendigt og indvendigt lys eller begge sammen (3000K hvidt lys). Indstillingen sker trinløst med korte tryk i trin eller ved kontinuerligt tryk på knappen.

Tænd lyset ved hjælp af vægkontakten, og tryk derefter straks på knap 1. Vellykket kodning bekræftes ved at blinke.

Taste 9 oder 11 (Gruppe(n) 1 oder 2): FRA: Sluk den indstillede gruppe.
Slet alle grupper (gruppe 1 og 2): Tænd lyset via hoved-/vægkontakten,
Inden for 3 sekunder skal du trykke på "ON"- nappen (1) fem gange, lamperne blinker seks gange. Alle valgte grupper slettes.

Slet den udvalgte gruppe
Tænd lyset via hoved-/vægkontakten,
inden for 3 sekunder trykkes på "ON"-knappen (8) fem gange, lamperne blinker seks gange. Den valgte gruppe slettes.

Overenstemmelseserklæring

Reality Leuchten GmbH, Gut Nierhof 17, D-59757 Arnsberg, erklærer hermed, at dette produkt er i overenstemmelse med direktiv 2014/53/EU. Den komplette tekst fra overenstemmelseserklæringen for EU er tilgængelig på den følgende internetadresse:

Gå til artikel R626111XX se forklaringen nedenfor https://files.trio-lighting.com/ce-conformity/R62611106.pdf

Gå til artikel R626119XX se forklaringen nedenfor https://files.trio-lighting.com/ce-conformity/R62611906.pdf

Gå til artikel R626211XX se forklaringen nedenfor https://files.trio-lighting.com/ce-conformity/R62621106.pdf

Gå til artikel R626219XX se forklaringen nedenfor https://files.trio-lighting.com/ce-conformity/R62621906.pdf

NO

Lyset må ikke brukes med ekstern lysdemper.

Beskrivelse av hvordan lyset fungerer uten fjernkontrollen

Koblingssyklus via veggbryter: Indre og ytre ring > ytre ring > indre ring > nattlys
(koblingsrekkefølge < 4 sekunder), hvitt lys med 3000 K

For å etablere grunnstilling for lampene (ytre og indre ring) ved betjening via veggbryter, må lampene være slått på i denne lysinnstillinger i mer enn 10 sekunder.

Beskrivelse av hvordan lyset fungerer med fjernkontrollen

Den vedlagte fjernkontrollen kan brukes universelt for alle lamper av denne typen.
Det betyr også at flere lamper kan styres med den samme fjernkontrollen.

Bruk av fjernkontrollen

Taste 1: PÅ: Lyset er slått på fullstendig. (ytre og indre ring, hvitt lys (3000 k) +RGB)

Taste 2: AV: Lyset er slått av fullstendig. Nattlys: Nattlyset stilles inn ved å trykke lenge på tasten.

Taste 3/4: Lysstyrkeregulator (indre og ytre ring): Innstillingen gjøres ved å trykke kort på tasten i trinn, eller ved å holde tasten inne. Slik nås den maksimale eller minimale lysstyrken trinnløst.

Taste 5: Modus: RGB

1. Trykk på RGB-tasten: Startsekvens for fargevekslingen
2. Trykk på RGB-tasten: Fargeinnstillingen blir bekreftet.
3. Trykk på RGB-tasten: RGB slår seg av.

Taste 6/7: Innstillingsmuligheter mellom ytre og indre ring eller begge sammen (hvitt lys med 3000 K). Innstillingen gjøres ved å trykke kort på tasten i trinn, eller ved å holde tasten inne trinnløst.

Slå på lyset ved hjelp av veggbryteren, og trykk deretter umiddelbart på knapp 1. Vellykket koding bekreftes ved å blinke.

Taste 9 oder 11 (Gruppe(n) 1 oder 2): AV: Slå den innstilte gruppen av.
Sletting av alle grupper (gruppe 1 og 2)
Slå på lyset via hoved-/veggbryter, i løpet av 3 sekunder trykker du på «ON»-tasten (1) fem ganger, lampene blinker seks ganger. Alle de valgte gruppene blir slettet.

Sletting av en valgt gruppe
Slå på lyset via hoved-/veggbryter, i løpet av 3 sekunder trykker du på «ON»-tasten (8) fem ganger, lampene blinker seks ganger. Den valgte gruppen blir slettet.

Samsvarserklæring

Reality Leuchten GmbH. Gut Nierhof 17, D-59757 Arnsberg, erklærer herved at dette produktet er i samsvar med direktiv 2014/53/EF. Den komplette teksten til EF-samsvarserklæringen er tilgjengelig på følgende Internett-adresse:

Gå til artikkel R626111XX se forklaringen nedenfor https://files.trio-lighting.com/ce-conformity/R62611106.pdf

Gå til artikkel R626119XX se forklaringen nedenfor https://files.trio-lighting.com/ce-conformity/R62611906.pdf

Gå til artikkel R626211XX se forklaringen nedenfor https://files.trio-lighting.com/ce-conformity/R62621106.pdf

Gå til artikkel R626219XX se forklaringen nedenfor https://files.trio-lighting.com/ce-conformity/R62621906.pdf

LV

Gaismekli nedrīkst lietot, izmantojot ārēju gaismmaini.

Apraksts par to, kā gaismeklis darbojas bez tālvadības pults

Lai gaismekļa pamatiestatījumi (ārējais un iekšējais aplis) saglabātos arī tad, ja ieslēgšanai tiks izmantots sienas slēdzis, gaismeklim vismaz vienu reizi ar šādiem iestatījumiem jādarbojas >10 sekundes.

Pārslēgšanas cikls ar sienas slēdzi: iekšējais un ārējais aplis > Ārējais aplis > Iekšējais aplis > Nakts gaisma
(pārslēgšanas posms < 4 sekundes), 3000 K baltā gaisma

Apraksts par to, kā gaismeklis darbojas ar tālvadības pulti

Komplektā iekļautā tālvadības pults ir piemērota visiem šī tipa gaismekļiem.
Turklāt ar vienu tālvadības pulti var pārvaldīt vairākus gaismekļus.

Tālvadības pults lietošana

Taste 1: „ON" (ieslēgšana): Nospiediet, lai ieslēgtu pilnu apgaismojumu.

Taste 2: „OFF" (izslēgšana): nospiediet, lai pilnībā izslēgtu apgaismojumu.
Nakts gaisma: nospiediet pogu un turiet to nospiestu, lai iestatītu nakts gaismu.

Taste 3/4: Spilgtuma regulators (iekšējais un ārējais aplis): vairākkārt īslaicīgi nospiediet pogu vai turiet to nospiestu, lai pakāpeniski iestatītu gaismas spilgtuma pakāpi no minimālās līdz maksimālajai un otrādi.

Taste 5: Režīms: RGB

1. Nospiediet RGB režīma pogu: secīgi mainīsies apgaismojuma krāsa.
2. Nospiediet RGB režīma pogu: apstipriniet izvēlētās krāsas iestatījumu.
3. Nospiediet RGB režīma pogu: tiks izslēgts RGB režīms.

Taste 6/7: Gaismas iestatījumi arējam un iekšējam aplim(baltā gaisma 3000K). Vairākkārt īslaicīgi nospiediet pogu vai turiet to nospiestu, lai veiktu iestatījumus.

Ieslēdziet gaismu, izmantojot sienas slēdzi, un pēc tam nekavējoties nospiediet pogu 1. Veiksmīgu kodēšanu apstiprina mirgošana.

Taste 9 oder 11 (Gruppe(n) 1 oder 2): „OFF" (izslēgšana): izslēgt iestatīto grupu.
Izdzēst abas grupas (grupas 1 un 2): Ieslēdziet apgaismojumu ar galveno slēdzi vai sienas slēdzi, 3 sekunžu laikā piecas reizes nospiediet pogu „ON" (1), indiktora lampiņas nomirgos sešas reizes. Atlasītās grupas tiks izdzēstas.

Atlasīto grupu izdzēšana
Ieslēdziet apgaismojumu ar galveno slēdzi vai sienas slēdzi, 3 sekunžu laikā piecas reizes nospiediet pogu „ON" (8),Indiktora lampiņas nomirgos sešas reizes.
Atlasītā grupa tiks izdzēsta.

Atbilstības deklarācija

Reality Leuchten GmbH. Gut Nierhof 17, D-59757 Arnsberga, ar šo deklarē, ka šis izstrādājums atbilst direktīvai Nr. 2014/53/EU. Pilns ES atbilstības deklarācijas teksts ir pieejams šādā interneta adresē:

Dodieties uz rakstu R626111XX skatiet paskaidrojumu zemāk https://files.trio-lighting.com/ce-conformity/R62611106.pdf

Dodieties uz rakstu R626119XX skatiet paskaidrojumu zemāk https://files.trio-lighting.com/ce-conformity/R62611906.pdf

Dodieties uz rakstu R626211XX skatiet paskaidrojumu zemāk https://files.trio-lighting.com/ce-conformity/R62621106.pdf

Dodieties uz rakstu R626219XX skatiet paskaidrojumu zemāk https://files.trio-lighting.com/ce-conformity/R62621906.pdf

RS

Svetiljka ne sme da radi sa eksternim uređajem za zatamnjivanje

Opis funkcije bez daljinskog upravljača

Kako bi se osnovno podešavanje lampe (spoljnje i unutrašnjo svetlo) dobilo usled pritiskanja preko zidnog prekidača, lampa mora jednom ostati uključena u ovom podešavanju svetla > 10s.

Ciklus uključivanja preko zidnog prekidača: unutrašnje i spoljnje svetlo > spoljnje svetlo > unutrašnje svetlo > noćno svetlo (sekvenca uključivanja < 4 sekunde), belo svetlo sa 3000K

Opis funkcije sa daljinskim upravljačem

Priloženi daljinski upravljač se može univerzalno koristiti za sve lampe ovog tipa.
To znači i da se sa više lampi može upravljati pomoću istog daljinskog upravljača.

Rukovanje daljinskim upravljačem

Taste 1: UKLJ.: Svetlo je potpuno uključeno. (spoljnje/unutrašnje osvetljenje, belo svetlo (3000K) +RGB)

Taste 2: ISKLJ.: Svetlo je potpuno isključeno. Noćno svetlo: Usled dužeg pritiskanja tastera se podešava noćno svetlo.

Taste 3/4: Regulatori osvetljenosti (unutrašnje i spoljnje svetlo): Podešavanje se vrpi kratkim pritiskanjem u koracima ili se pri trajnom pritiskanju tastera maksimalna ili minimalna osvetljenost postiže kontinualno.

Taste 5: Režim: RGB

1. Pritisnite RGB taster: sekvenca pokretanja promene boje
2. Pritisnite RGB taster: podešavanje boje se potvrđuje.
3. Pritisnite RGB taster: RGB se isključuje.

Taste 6/7: Mogućnosti podešavanja između spoljnjeg svetla i unutrašnjeg svetla ili oba zajedno (belo svetlo sa 3000K). Podešavanje se vrši kratkim pritiskanjem u koracima ili pri stalnom pritiskanju tastera kontinualno.

Укључите светло помоћу зидног прекидача, а затим одмах притисните тастер 1. Успешно кодирање се потврђује трептањем.

Taste 9 oder 11 (Gruppe(n) 1 oder 2): ISKLJ.: Isključite podešenu grupu.
Brisanje svih grupa (grupa 1 i 2) Uključiti svetlo preko glavnog/zidnog prekidača, u roku od 3 sekundi pritisnite taster "ON" (1) pet puta, lampe trepere šest puta.
Sve izabrane grupe su izbrisane.

Brisanje izabrane grupe
Uključiti svetlo preko glavnog/zidniog prekidača, u roku od 3 sekunde pritisnite taster "ON" (8) pet puta, lampe trepere šest puta. Izabrana grupa je izbrisana.

Deklaracija o usklađenosti

Reality Leuchten GmbH. Gut Nierhof 17, D-59757 Arnsberg, ovim izjavljuje da je ovaj proizvod usklađen sa Direktivom 2014/53/EU. Puni tekst deklaracije o usklađenosti EU na raspolaganju je na sledećoj internet adresi:

Иди на чланак R626111XX погледајте објашњење у наставку https://files.trio-lighting.com/ce-conformity/R62611106.pdf

Иди на чланак R626119XX погледајте објашњење у наставку https://files.trio-lighting.com/ce-conformity/R62611906.pdf

Иди на чланак R626211XX погледајте објашњење у наставку https://files.trio-lighting.com/ce-conformity/R62621106.pdf

Иди на чланак R626219XX погледајте објашњење у наставку https://files.trio-lighting.com/ce-conformity/R62621906.pdf

UA

A lámpatestet nem szabad külső fényerőszabályzóval működtetni.

Опис того, як працює світильник без пульта дистанційного керування

A lámpatest alapbeállításának (kültéri és beltéri fény) fenntartásához a fali kapcsolón keresztül történő működtetés esetén a lámpatestnek ebben a fénybeállításban > 10s-ig bekapcsolva kell maradnia.

Kapcsolási ciklus fali kapcsolóval: beltéri és kültéri világítás > kültéri világítás > beltéri világítás > éjszakai világítás (kapcsolási sorrend < 4 másodperc), fehér fény 3000K-val

Опис того, як працює світильник з пультом дистанційного керування

A mellékelt távirányító univerzálisan használható az összes ilyen típusú lámpatesthez.
Ez azt is jelenti, hogy több lámpatest is vezérelhető ugyanazzal a távirányítóval.

Робота пульта дистанційного керування

Taste 1: ON: A lámpa teljesen be van kapcsolva. (Külső/belső fehér fény (3000K) +RGB)

Taste 2: OFF: A fény teljesen kikapcsol.
Éjszakai fény: Nyomja meg és tartsa lenyomva a gombot az éjszakai fény beállításához.

Taste 3/4: Fényerőszabályozás (beltéri és kültéri fény): A beállítás a gomb rövid ideig tartó megnyomásával lépcsőzetesen történik, vagy ha a gombot tartósan lenyomja, akkor a maximális vagy minimális fényerő folyamatosan érhető el.

Taste 5: Режим: RGB

1. Nyomja meg az RGB gombot: A színváltás sorrendjének elindítása
2. Nyomja meg az RGB gombot: a színbeállítás megerősítésre került.
3. Натисніть RGB-кнопку: RGB вимикається.

Taste 6/7: Beállítási lehetőségek a kültéri és a beltéri fény vagy mindkettő együtt (fehér fény 3000K-val). A beállítás lépcsőzetesen történik a gomb rövid ideig tartó megnyomásával, vagy fokozatmentesen, ha a gombot tartósan nyomva tartjuk.

Увімкніть світло за допомогою настінного вимикача, а потім негайно натисніть кнопку 1. Успішне кодування підтверджується блиманням.

Taste 9 oder 11 (Gruppe(n) 1 oder 2): OFF: A beállított csoport kikapcsolása.
Minden csoport törlése (1. és 2. csoport)
Kapcsolja be a lámpát a főkapcsolóval/fali kapcsolóval, 3 másodpercen belül nyomja meg ötször a "ON" gombokat (1), a lámpák hatszor villannak fel.
Az összes kiválasztott csoport törlődik.
A kiválasztott csoport törlése
Kapcsolja be a lámpát a főkapcsolóval/fali kapcsolóval, 3 másodpercen belül nyomja meg ötször a "ON" gombot (8): a lámpák hatszor villannak fel. A kiválasztott csoport törlődik.

Декларація про відповідність

Цим, Reality Leuchten GmbH. Gut Nierhof 17, D-59757 Arnsberg, заявляє, що цей продукт відповідає Директиві 2014/53 / ЄС. Повний текст декларації відповідності ЄС доступний за такою інтернет-адресою:

Перейти до статті R626111XX дивіться пояснення нижче https://files.trio-lighting.com/ce-conformity/R62611106.pdf

Перейти до статті R626119XX дивіться пояснення нижче https://files.trio-lighting.com/ce-conformity/R62611906.pdf

Перейти до статті R626211XX дивіться пояснення нижче https://files.trio-lighting.com/ce-conformity/R62621106.pdf

Перейти до статті R626219XX дивіться пояснення нижче https://files.trio-lighting.com/ce-conformity/R62621906.pdf