R67821101

live your light

(DE) ACHTUNG!
Vor Beginn der Montagearbeiten lesen Sie bitte aufmerksam die Sicherheitshinweise!

(EN) WARNING!
Before assembling, please read carefully the safety instructions!

(NL) LET OP!
Lees de veiligheidsinstructies zorgvuldig door voordat u met de montage begint!

(FR) ATTENTION!
Avant le début des travaux de montage, prière de lire attentivement les consignes de sécurité

(IT) ATTENZIONE!
Prima di installare leggere attentamente l´avviso di sicurezza!

(ES) ATENCIÓN!
Antes de comencar con los trabajos de montaje leer detenidamente los avisos de seguridad!

(PL) UWAGA!
Przed przystąpieniem do prac montażowych uważnie należy przeczytać wskazówki bezpieczeństwa!

(FI) HUOMIO!
Ennen asennustöiden aloittamista pyydämme Teitä lukemaan turvaohjeet huolellisesti!

(CZ) POZOR!
Než začnete provádět montážní práce, přečtěte si důkladně bezpečnostní pokyny!

(RU) ВНИМАНИЕ!
До начала монтажных рабт внимательно прочтите эти указания ло технике безопасности!

(GR) ΠΡΟΣΟΧΉ!
Πριν την διεξαγωγή της συναρμολόγησης διαβάστε προσεκτικά τις υποδείξεις ασφαλείας!

(RO) ATENŢIUNE!
A se citi cu atenţie îndicaţiile privind siguranţa, înainte de începerea montării!

(BG) ВНИМАНИЕ!
ПреДИ Да Запоцнете работите по монтажа прочеТеТе ВНиМаТелНо упbТВаНиеТо За беЗопасНосТ!

(TR) DIKKAT!
Montaja baºlamadan önce güvenlik talimatnamesini titizlikle okuyunuz!

(HU) FLGYELEM!
A szerelési munkák megkezdésė előtt figyelmesen olvassa el a biztonsági útmutatásokat!

(SV) OBS!
Läs säkerhetsanvisningama noga innan du börjar med monteringsarbetena!

(HR) POZOR!
Prije početka montaže molimo pozorno pročitajte sigurnosne naputke!

(SL) POZOR!
Prosim,da pred zacetkom montaze,zaradi varnosti preberete vas navodila,ki so prilozena!

(SK) POZOR!
Pred tým ako začnete robiť montážne práce, prečítajte si dôkladne bezpečnostné pokyny!

(PT) CUIDADO!
Antes de iniciar os trabalhos de montagem por favor leia atentemente os avisos de segurança!

(BA) POZOR!
Prije početka montaže molimo pažljivo pročitajte sigurnosne upute!

(LT) DĖMESIO!
Norėdami saugiai ir teisingai sumontuoti šviestuv vadovaukitės šia instrukcija!

(ET) HOIATUS!
Enne monteerimist lugege ohutusjuhised tähelepanelikult läbi!

(DA) OBS!
Læs sikkerhedsinformationen nøje, før du monterer produktet!

(NO) ADVARSEL!
Les sikkerhetsinformasjonen nøye før du monterer produktet!

(LV) UZMANĪBU!
Pirms montāžas uzmanīgi izlasiet drošības norādījumus!

(SR) UPOZORENJE!
Prije početka montaže, pažljivo pročitajte sigurnosne upute!

(UK) ПОПЕРЕДЖЕННЯ!
Перед розбиранням, будь ласка, уважно прочитайте інструкції з техніки безпеки!

Reality Leuchten GmbH
TRIO International GmbH
Gut Nierhof 17
D-59757 Arnsberg
www.reality-leuchten.de

WEEE-Reg. Nr.: DE78273666
TRIO Lighting Ibérica s.l.: RAEE 4544
TRIO Lighting Italia s.r.l.: RAEE IT13020000007829
TRIO Lighting Scandinavia Oy: WEEE PIR2005Y354114/2114

Developed in Germany by
Made in PRC

REV 2.5

R67821101

live your light

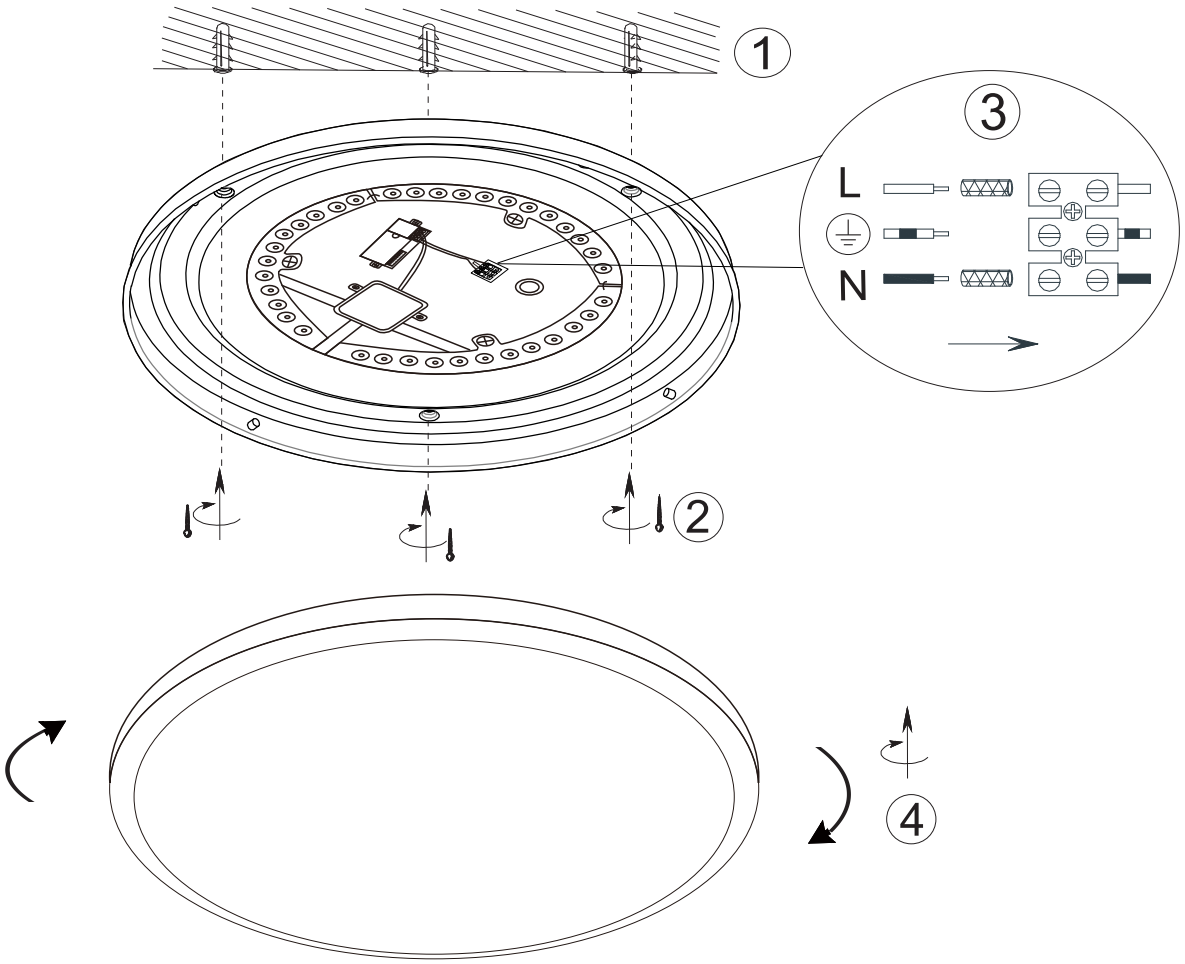

230V~50Hz, 1 x LED 20W

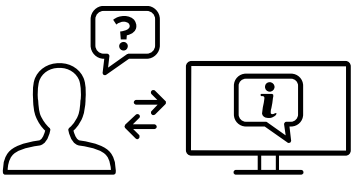

reality-leuchten.de/
R67821101

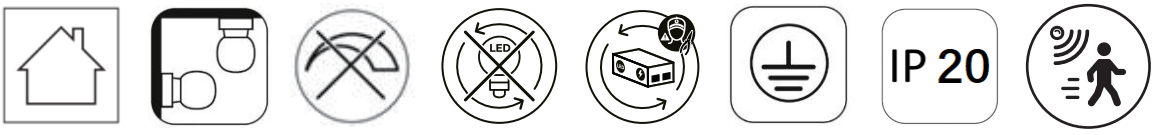

live your light

Detection Area

	1	2	
I	ON	ON	100%
II	ON	-	75%
III	-	ON	50%
IV	-	-	25%

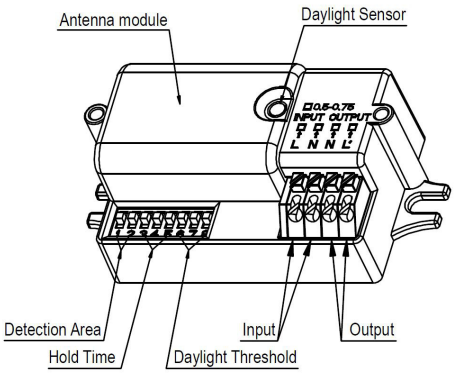

Hold Time

	3	4	5	
I	ON	ON	ON	5S
II	ON	ON	-	30S
III	ON	-	ON	1min
IV	ON	-	-	3min
V	-	ON	ON	5min
VI	-	ON	-	10min
VII	-	-	ON	20min
VIII	-	-	-	30min

Daylight Sensor

	6	7	8	
I	ON	ON	ON	2Lux
II	ON	ON	-	10Lux
III	-	ON	-	25Lux
IV	ON	-	-	50Lux
V	-	-	-	Disable

*When set to Disable gear, the sensor will turn on the light as long as the motion of the object is detected, regardless of whether the illumination is adequate or not.

Ceiling mounting:

Ceiling mounted height: 3m
Sensitivity: 100%/75%/50%/25%

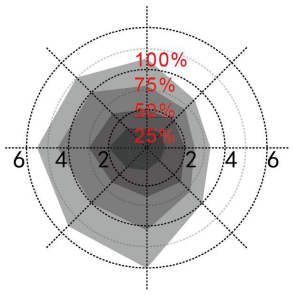

Normal moving (Speed:1m/s)

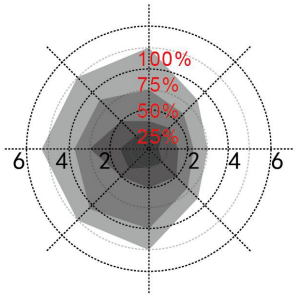

Slow moving (Speed 0.3m/s)

Ceiling mounted height: 6m(*)
Sensitivity:100%/75%/50%

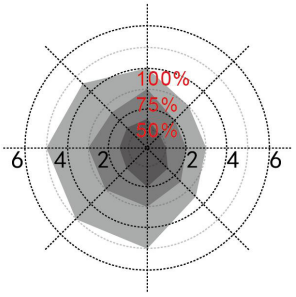

Normal moving (Speed:1m/s)

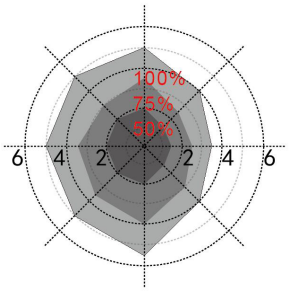

Slow moving (Speed: 0.3m/s)

*50%,75%,100% detection sensitivity is workable when installed at 6m mounting height.
Only 25% sensitivity is not able to detect motion signal.

Wall mounting:

Wall mounted height: 2m
Sensitivity: 100%/75%/50%/25%

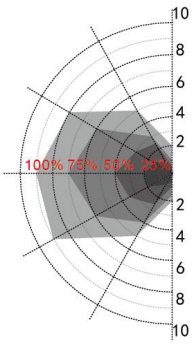

Normal moving
(Speed：1m/s)

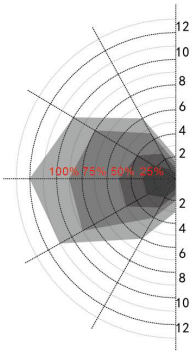

Slow moving
(Speed 0.3m/s)

RL
live your light

DE	Dieses Produkt enthält eine Lichtquelle(n) der Energieeffizienzklasse(n) **F**
EN	This product contains light source(s) of energy efficiency class(es) **F**
NL	Dit product bevat lichtbron(nen) van energiezuinigheid, klasse(n) **F**
FR	Ce produit contient une/des source(s) lumineuse(s) de classe(s) d'efficacité énergétique **F**
IT	Questo prodotto contiene fonte/i luminosa/e della/e classe/i di efficienza energetica **F**
ES	Este producto cuenta con fuente(s) luminosas de eficiencia energética de clase(s) **F**
PL	Produkt zawiera źródła światła o klasie(-ach) efektywności energetycznej **F**
FI	Tämä tuote sisältää valolähteitä, joiden energiatehokkuusluokka (tai luokat) on (ovat) **F**
CZ	Světelný zdroj/světelné zdroje tohoto produktu je/jsou v energetické třídě/energetických třídách **F**
RU	Это изделие содержит источники света с класом энергопотребления **F**
GR	Αυτό το προϊόν περιέχει πηγές φωτός τάξης ενεργειακής απόδοσης **F**
RO	Acest produs conține sursă/surse de lumină cu clasă/clase de eficiență energetică **F**
BG	Този продукт съдържа светлинен(ни) източник(ци) с клас(ове) на енергийна ефективност **F**
TR	Bu üründe **F** enerji verimlilik sınıflarına ait ışık kaynakları bulunmaktadır
HU	Ez a termék **F** energiahatékonysági osztályba tartozó fényforrást tartalmaz
SV	Denna produkt innehåller ljuskällor i energieffektivitetsklass(er) **F**
HR	Ovaj proizvod ima izvore svjetla energetske učinkovitosti klase **F**
SL	Ta izdelek vsebuje svetlobne vire razredov energijske učinkovitosti **F**
SK	Toto zariadenie obsahuje svetelné zdroje triedy energetickej účinnosti **F**
PT	Este produto contém uma(s) fonte(s) de luz da(s) classe(s) de eficiência energética **F**
BA	Ovaj proizvod sadrži izvor(e) svjetlosti energetske efikasnosti klase(a) **F**
LT	Šiame gaminyje naudojamas šviesos šaltinis (-iai), priklausantis (-ys) energijos vartojimo efektyvumo klasei (-ėms) **F**
ET	See toode sisaldab **F** klassi(de) energiasäästlikkusega valgusallikat(id)
DA	Dette produkt indeholder lyskilde(r) af energimærkningsklassern(e) **F**
NO	Dette produktet inneholder lyskilde(r) til energieffektivitetsklassen(e) **F**
LV	Šis produkts satur enerģijas avota(-u) gaismas avotus(-us) **F**
SR	Ovaj proizvod sadrži izvor(e) svetlosti energetske efikasnosti klase(a) **F**
UK	Цей виріб містить джерела світла з класом енергоспоживання **F**

R67821101

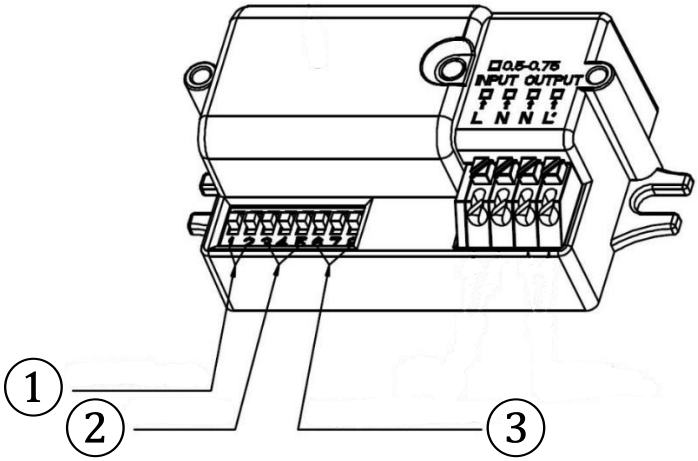

1

	1	2	
I	ON	ON	100%
II	ON	-	75%
III	-	ON	50%
IV	-	-	25%

2

	3	4	5	
I	ON	ON	ON	5S
II	ON	ON	-	30S
III	ON	-	ON	1min
IV	ON	-	-	3min
V	-	ON	ON	5min
VI	-	ON	-	10min
VII	-	-	ON	20min
VIII	-	-	-	30min

3

	6	7	8	
I	ON	ON	ON	2Lux
II	ON	ON	-	10Lux
III	-	ON	-	25Lux
IV	ON	-	-	50Lux
V	-	-	-	Disable

4

5

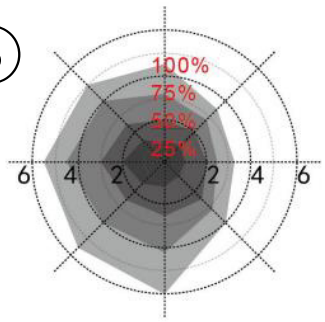

6

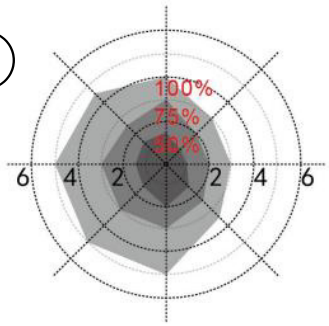

7

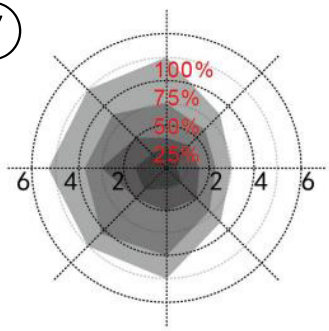

8

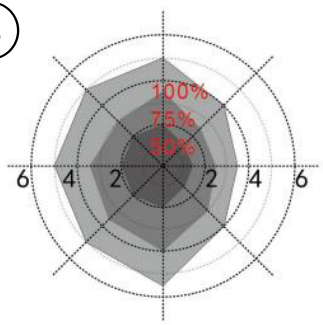

9

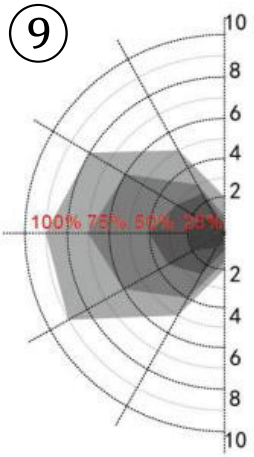

10

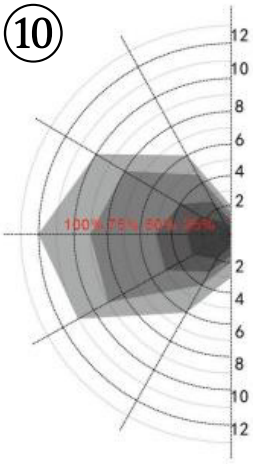

Einstellung des Bewegungssensors

Durch die Auswahl bestimmter Kombinationen über den DIP Schalter können Sie folgende Einstellungen vornehmen.

1. Erfassungsbereich

Der Erfassungsbereich kann über den DIP-Schalter Nr.1 + 2 verkleinert oder vergrößert werden.

2. Beleuchtungsdauer

Über die DIP-Schalter Nr. 3 + 4 + 5 können Sie die Zeit zwischen automatischem Ein- bzw. Ausschalten einstellen, wenn keine weitere Bewegung in den Erfassungsbereich eintritt.

3. Tageslichtsensor

Mit Hilfe des DIP-Schalter Nr. 6 + 7 + 8 können Sie den Sensor so einstellen, dass er nur ab einer bestimmten Helligkeit/Dunkelheit einschaltet. Wenn der "Disable" Modus eingestellt ist, wird der Sensor bei jeder Bewegung , unabhängig von der Lichtintensität einschalten.

4. Bei der Einstellung „Ausrüstung deaktivieren“ schaltet der Sensor das Licht ein, solange die Bewegung des Objekts erkannt wird, unabhängig davon, ob die Beleuchtung ausreichend ist oder nicht.

Erfassungsbereich bei Deckenmontage

5 & 7 Deckenmontagehöhe: 3m

Empfindlichkeit: 100%/75%/50%/25%

5. Normale Bewegung (Geschwindigkeit: 1m/s)
7. Langsame Bewegung (Geschwindigkeit 0,3m/s)

6 & 8 Deckenmontagehöhe: 6m

Empfindlichkeit: 100 %/75 %/50 % nur 25 % können kein Bewegungssignal erkennen.

6. Normale Bewegung (Geschwindigkeit: 1m/s)
7. Langsame Bewegung (Geschwindigkeit 0,3m/s)

Erfassungsbereich bei Wandmontage

Wandmontagehöhe: 2m

Empfindlichkeit: 100%/75%/50%/25%

9. Normale Bewegung (Geschwindigkeit: 1m/s)
10. Langsame Bewegung (Geschwindigkeit 0,3m/s)

Override-Funktion

Durch schnelles dreimaliges Ein-und Ausschalten der Leuchte überschreiben Sie die Sensorfunktion. Das Ganze muss innerhalt von 2 Sekunden geschähen! Dadurch schaltet sich die Leuchte immer ein. Um den Zustand rückgängig zu machen, muss der

EN

Setting of Microwave Motion Sensor
By selecting the combination on the DIP switch, sensor data can be precisely set for each specific application.
1. Detection area
The detection area can be reduced or increased by means of DIP switch No.1 + 2.

2. Hold time
DIP switches no. 3 + 4 + 5 can be used to set the time between automatic on/off if no further movement occurs in the detection area.

3. Daylight sensor
By means of DIP switch no. 6 + 7 + 8 you can set the sensor to switch on only from a certain brightness/darkness. When the "Disable" mode is set, the sensor will switch on with every movement, regardless of the light intensity.

4. When set to Disable gear, the sensor will turn on the light as long as the motion of the object is detected, regardless of whether the illumination is adequate or not.

Detection range when mounted on the ceiling
5 & 7 Ceiling mounted height: 3m
Sensitivity: 100%/75%/50%/25%
5. Normal moving (Speed: 1m/s)
7. Slow moving (Speed 0,3m/s)
6 & 8 Ceiling mounted height: 6m
Sensitivity: 100%/75%/50% only 25% is not able to detect motion signal.
6. Normal moving (Speed: 1m/s)
7. Slow moving (Speed 0,3m/s)
Detection range with wall mounting
Wall mounted height: 2m
Sensitivity: 100%/75%/50%/25%
9. Normal moving (Speed: 1m/s)
10. Slow moving (Speed 0,3m/s)
Override function
You override the sensor function by quickly switching the lamp on and off three times. The whole thing has to happen within 2 seconds! As a result, the light always switches on. To undo the condition, the process must be repeated.

FR

Réglage du capteur de mouvement
En sélectionnant certaines combinaisons via le commutateur DIP, vous pouvez effectuer les réglages suivants.
1. Zone de détection
La zone de détection peut être réduite ou élargie au moyen du commutateur DIP no 1 + 2.

2. Durée d'éclairage
Les commutateurs DIP nos 2 et 3 peuvent être utilisés pour régler l'heure entre l'activation et la désactivation automatiques si aucun mouvement supplémentaire ne se produit dans la zone de détection.

3. Capteur de lumière du jour
À l'aide du commutateur DIP no 6 + 7 + 8, vous pouvez régler le capteur pour qu'il ne s'allume qu'à partir d'une certaine luminosité/obscurité. Quand le mode « Disable » est activé, le capteur s'allume à chaque mouvement, quelle que soit l'intensité lumineuse.

4. Lorsqu'il est réglé sur Disable gear, le capteur allume la lumière tant que le mouvement de l'objet est détecté, que l'éclairage soit adéquat ou non.

Portée de détection en cas de montage au plafond
5 & 7 Hauteur au plafond : 3 m
Sensibilité : 100 %/75 %/50 %/25 %
5. Déplacement normal (Vitesse : 1 m/s)
7. Mouvement lent (Vitesse 0,3m/s)
6 & 8 Hauteur au plafond : 6 m
Sensibilité : 100 %/75 %/50 % seulement 25 % n'est pas capable de détecter le signal
6. Déplacement normal (Vitesse : 1 m/s)
7. Mouvement lent (Vitesse 0,3m/s)
Portée de détection avec montage mural
Hauteur murale : 2m
Sensibilité : 100 %/75 %/50 %/25 %
9. Déplacement normal (Vitesse : 1 m/s)
10. Mouvement lent (Vitesse 0,3m/s)
Fonction de remplacement
Vous annulez la fonction du capteur en allumant et en éteignant rapidement la lampe trois fois. Le tout doit se passer en 2 secondes ! En conséquence, la lumière s'allume toujours. Pour annuler la condition, le processus doit être répété.

NL

Instelling van de bewegingssensor
Door de keuze van bepaalde combinaties via de DIP-schakelaar kunt u de volgende instellingen doen.
1. Reikwijdte
De reikwijdte kan via de DIP-schakelaar nr. 1 + 2 verkleind of vergroot worden.

2. Verlichtingsduur
Via de DIP-schakelaar nr. 3 + 4 + 5 kunt u de tijd tussen automatisch in- en uitschakelen instellen, als er zich geen verdere beweging in de reikwijdte voordoet.

3. Daglichtsensor
Met behulp van de DIP-schakelaar nr. 6 + 7 + 8 kunt u de sensor zo instellen dat hij pas vanaf een bepaalde lichtheid/donkerheid wordt ingeschakeld. Als de "Disable"-modus ingesteld is, zal de sensor bij elke beweging, onafhankelijk van de lichtintensiteit ingeschakeld worden.

4. Indien ingesteld op Schakel versnelling uit, zal de sensor het licht inschakelen zolang de beweging van het object wordt gedetecteerd, ongeacht of de verlichting voldoende is of niet.

Detectiebereik bij montage aan het plafond
5 & 7 Plafond gemonteerde hoogte: 3m
Gevoeligheid: 100%/75%/50%/25%
5. Normaal bewegend (Snelheid: 1m/s)
7. Langzaam bewegend (Snelheid 0,3m/s)
6 & 8 Plafond gemonteerde hoogte: 6m
Gevoeligheid: 100%/75%/50% slechts 25% kan geen bewegingssignaal detecteren.
6. Normaal bewegend (Snelheid: 1m/s)
7. Langzaam bewegend (Snelheid 0,3m/s)
Detectiebereik met wandmontage
Wandmontage hoogte: 2m
Gevoeligheid: 100%/75%/50%/25%
9. Normaal bewegend (Snelheid: 1m/s)
10. Langzaam bewegend (Snelheid 0,3m/s)
Overschrijffunctie
Je heft de sensorfunctie op door de lamp drie keer snel aan en uit te schakelen. Het moet allemaal binnen 2 seconden gebeuren! Hierdoor gaat het licht altijd aan. Om de voorwaarde ongedaan te maken, moet het proces worden herhaald.

IT

Impostazione del sensore di movimento
Selezionando alcune combinazioni attraverso il DIP switch, è possibile eseguire le seguenti impostazioni.
1. Area di copertura
Il range di rilevamento può essere ridotto o aumentato con il DIP switch N.1 + 2

2. Durata illuminazione
I DIP switch N. 2+3 possono essere utilizzati per impostare l'orario tra 2 accensioni/spegnimenti automatici se non si verifica nessun ulteriore movimento nell'area di rilevamento.

3. Sensore di luce diurna
Con l'aiuto del DIP switch n. 6 + 7 + 8 è possibile impostare il sensore in modo tale che si accenda solo a partire da una certa luminosità/oscurità. Quando è impostata la modalità "Disabilita", il sensore si accende ad ogni movimento, indipendentemente dall'intensità della luce.

4. Quando è impostato su Disattiva ingranaggio, il sensore accenderà la luce fintanto che viene rilevato il movimento dell'oggetto, indipendentemente dal fatto che l'illuminazione sia adeguata o meno.

Campo di rilevamento quando montato a soffitto
5 & 7 Altezza a soffitto: 3 m
Sensibilità: 100%/75%/50%/25%
5. Movimento normale (Velocità: 1 m/s)
7. Movimento lento (Velocità 0,3 m/s)
6 & 8 Altezza a soffitto: 6 m
Sensibilità: 100%/75%/50% solo il 25% non è in grado di rilevare il segnale di
6. Movimento normale (Velocità: 1 m/s)
7. Movimento lento (Velocità 0,3 m/s)
Campo di rilevamento con montaggio a parete
Altezza montaggio a parete: 2 m
Sensibilità: 100%/75%/50%/25%
9. Movimento normale (Velocità: 1 m/s)
10. Movimento lento (Velocità 0,3 m/s)
Funzione di esclusione
È possibile ignorare la funzione del sensore accendendo e spegnendo rapidamente la lampada tre volte. Il tutto deve avvenire entro 2 secondi! Di conseguenza, la luce si accende sempre. Per annullare la condizione, il processo deve essere ripetuto.

ES

Colocación de los sensores de movimiento
Puede realizar las siguientes regulaciones al seleccionar determinadas combinaciones en el interruptor DIP.
1. Alcance de detección
El alcance de detección puede reducirse o agrandarse con el interruptor DIP N.º 1 + 2.

2. Duración de la luz
Mediante los interruptores DIP N.º 2 y N.º 3, puede configurar el tiempo de encendido y apagado cuando no se produzca movimiento dentro del alcance de detección.

3. Sensor de luz solar
Con la ayuda del interruptor DIP N.º 6 + 7 + 8, puede configurar el sensor para que se encienda solo bajo unas condiciones de luz/oscuridad determinadas. Cuando esté activo el modo "Disable", el sensor se encenderá con cada movimiento, independientemente de la intensidad lumínica.

4. Cuando se establece en Desactivar equipo, el sensor encenderá la luz siempre que se detecte el movimiento del objeto, independientemente de si la iluminación es adecuada o no.

Rango de detección cuando se monta en el techo
5 & 7 Altura montada en el techo: 3m
Sensibilidad: 100%/75%/50%/25%
5. Movimiento normal (Velocidad: 1 m/s)
7. Movimiento lento (Velocidad 0,3m/s)
6 & 8 Altura montada en el techo: 6m
Sensibilidad: 100%/75%/50% solo el 25% no puede detectar la señal de movimiento.
6. Movimiento normal (Velocidad: 1 m/s)
7. Movimiento lento (Velocidad 0,3m/s)
Rango de detección con montaje en pared
Altura montada en la pared: 2m
Sensibilidad: 100%/75%/50%/25%
9. Movimiento normal (Velocidad: 1 m/s)
10. Movimiento lento (Velocidad 0,3m/s)
Función de anulación
La función del sensor se anula encendiendo y apagando rápidamente la lámpara tres veces. ¡Todo tiene que suceder en 2 segundos! Como resultado, la luz siempre se enciende. Para deshacer la condición, se debe repetir el proceso.

PL

Ustawianie czujnika ruchu
Wybierając określone kombinacje za pomocą przełącznika DIP, możesz wprowadzić następujące ustawienia.
1. Zakres wykrywania
Zakres wykrywania można zmniejszyć lub zwiększyć za pomocą przełącznika DIP nr 1 + 2.

2. Czas świecenia
Za pomocą przełącznika DIP nr 3 + 4 + 5 można przełączać czas między automatycznym włączaniem i wyłączaniem. Wyłącz, jeśli w obszarze wykrywania nie wystąpi żaden ruch.

3. Czujnik światła dziennego
Za pomocą przełącznika DIP nr 6 + 7 + 8 możesz ustawić czujnik tak, aby włączał się tylko od określonej jasności / ciemności. Jeśli ustawiony jest tryb „Wyłącz", czujnik włącza się przy każdym ruchu, niezależnie od natężenia światła.

4. Po ustawieniu na Wyłącz bieg, czujnik będzie włączać światło tak długo, jak wykryty zostanie ruch obiektu, niezależnie od tego, czy oświetlenie jest odpowiednie, czy nie.

Zasięg wykrywania po zamontowaniu na suficie
5 & 7 Wysokość montażu na suficie: 3m
Czułość: 100%/75%/50%/25%
5. Normalny ruch (Prędkość: 1m/s)
7. Powolny ruch (prędkość 0,3m/s)
6 & 8 Wysokość montażu na suficie: 6m
Czułość: 100%/75%/50% tylko 25% nie jest w stanie wykryć sygnału ruchu.
6. Normalny ruch (Prędkość: 1m/s)
7. Powolny ruch (prędkość 0,3m/s)
Zasięg wykrywania przy montażu ściennym
Wysokość montażu na ścianie: 2m
Czułość: 100%/75%/50%/25%
9. Normalny ruch (Prędkość: 1m/s)
10. Powolny ruch (prędkość 0,3m/s)
Funkcja nadrzędna
Obejmujesz funkcję czujnika, szybko włączając i wyłączając lampę trzy razy. Całość musi się wydarzyć w ciągu 2 sekund! Dzięki temu światło zawsze się włącza. Aby cofnąć warunek, proces należy powtórzyć.

FI

Mikroaaltoliikeanturien asetukset
Valitsemalla sopiva DIP-kytkinten yhdistelmä anturin tiedot voidaan tarkasti kutakin sovellusta varten.
1. Havaitsemisalue
Tunnistusaluetta voidaan pienentää tai suurentaa DIP-kytkimellä 1 + 2.

2. Pitoaika
DIP-kytkimillä 3 + 4 + 5 voidaan asettaa aika automaattisen päälle- ja poiskytkemisen välillä, kun havaitsemisalueella ei enää havaita liikettä.

3. Päivänvaloanturi
DIP-kytkimellä 6 + 7 + 8 voidaan anturi asettaa siten, että se kytkeytyy päälle vain tietystä kirkkaudesta/pimeydestä alkaen. Jos asetetaan "Poista käytöstä" -tila, anturi kytkeytyy päälle jokaisesta liikehavainnosta riippumatta valon voimakkuudesta.

4. Kun asetus on Disable gear (Poista vaihde käytöstä), anturi sytyttää valon niin kauan, kun kohteen liike havaitaan, riippumatta siitä, onko valaistus riittävä vai ei.

Tunnistusalue kattoon asennettuna
5 & 7 Kattoon asennettu korkeus: 3m
Herkkyys: 100 %/75 %/50 %/25 %
5. Normaali liikkuminen (nopeus: 1m/s)
7. Hidas liike (nopeus 0,3m/s)
6 & 8 Kattoon asennettu korkeus: 6m
Herkkyys: 100 %/75 %/50 % vain 25 % ei pysty havaitsemaan liikesignaalia.
6. Normaali liikkuminen (nopeus: 1m/s)
7. Hidas liike (nopeus 0,3m/s)
Tunnistusalue seinäkiinnityksellä
Seinäasennuskorkeus: 2m
Herkkyys: 100 %/75 %/50 %/25 %
9. Normaali liikkuminen (nopeus: 1m/s)
10. Hidas liike (nopeus 0,3m/s)
Ohitustoiminto
Voit ohittaa anturitoiminnon kytkemällä lampun nopeasti päälle ja pois kolme kertaa. Koko asian on tapahduttava 2 sekunnissa! Tämän seurauksena valo syttyy aina. Ehdon kumoamiseksi prosessi on toistettava.

CZ

Nastavení snímače pohybu
Výběrem určitých kombinací lze prostřednictvím přepínače DIP provést následující nastavení.
1. Oblast detekce
Oblast detekce lze zmenšit přepínačem DIP 1 + 2.

2. Doba osvitu
Prostřednictvím přepínače DIP 3 + 4 + 5 lze nastavovat čas mezi automatickým zapnutím resp. vypnutím, pokud v oblasti detekce nenastane žádný další pohyb.

3. Snímač denního světla
Pomocí přepínače DIP 6 + 7 + 8 lze snímač nastavit tak, že bude spínat pouze od určité úrovně jasu/temnoty. Pokud je nastaven režim "Disable" (Deaktivovat), bude snímač spínat při každém pohybu bez ohledu na intenzitu světla.

4. Když je nastaveno na Disable gear, senzor bude rozsvěcet světlo, dokud bude detekován pohyb objektu, bez ohledu na to, zda je osvětlení dostatečné nebo ne.

Detekční rozsah při montáži na strop
5 & 7 Výška montáže na strop: 3m
Citlivost: 100%/75%/50%/25%
5. Normální pohyb (rychlost: 1 m/s)
7. Pomalý pohyb (rychlost 0,3 m/s)
6 & 8 Výška montáže na strop: 6m
Citlivost: 100%/75%/50% pouze 25% není schopno detekovat pohybový signál.
6. Normální pohyb (rychlost: 1 m/s)
7. Pomalý pohyb (rychlost 0,3 m/s)
Detekční rozsah s montáží na stěnu
Výška montáže na stěnu: 2m
Citlivost: 100%/75%/50%/25%
9. Normální pohyb (rychlost: 1 m/s)
10. Pomalý pohyb (rychlost 0,3 m/s)
Funkce potlačení
Funkci senzoru potlačíte trojitým rychlým zapnutím a vypnutím lampy. Celá věc se musí stát během 2 sekund! Díky tomu se světlo vždy rozsvítí. Chcete-li podmínku vrátit zpět, musíte proces opakovat.

RU

Настройка датчика движения
При выборе определенных комбинаций с помощью DIP-переключателя можно выполнить следующие настройки.
1. Зона обнаружения
Зона обнаружения может быть уменьшена или увеличена с помощью DIP-переключателя № 1 + 2.

2. Время освещения
С помощью DIP-переключателя № 3 + 4 + 5 можно задать время между автоматическим включением и выключением, когда больше нет движения в зоне обнаружения.

3. Датчик дневного света
С помощью DIP-переключателя № 6 + 7 + 8 можно настроить датчик таким образом, чтобы он включается только при определенной яркости/темноте. Когда установлен режим "Disable" ("Отключен"), датчик будет включаться при каждом движении, независимо от интенсивности света.

4. Если установлено значение «Отключить передачу», датчик будет включать свет, пока обнаруживается движение объекта, независимо от того, адекватно ли освещение.

Дальность обнаружения при установке на потолке
5 & 7 Высота потолка: 3 м
Чувствительность: 100%/75%/50%/25%
5. Нормальное движение (скорость: 1 м/с)
7. Медленное движение (скорость 0,3 м/с)
6 & 8 Высота потолка: 6 м
Чувствительность: 100%/75%/50% только 25% не могут обнаружить сигнал
6. Нормальное движение (скорость: 1 м/с)
7. Медленное движение (скорость 0,3 м/с)
Дальность обнаружения при настенном монтаже
Высота настенного монтажа: 2 м
Чувствительность: 100%/75%/50%/25%
9. Нормальное движение (скорость: 1 м/с)
10. Медленное движение (скорость 0,3 м/с)
Функция переопределения
Вы блокируете функцию датчика, быстро включая и выключая лампу три раза. Все должно произойти за 2 секунды! В результате свет всегда горит. Чтобы отменить условие, процесс должен быть повторен.

GR

Ρύθμιση του αισθητήρα κίνησης
Μέσω της επιλογής συγκεκριμένων συνδυασμών από τον διακόπτη διπλής σειράς σύνδεσης μπορείτε να εκτελέσετε τις ακόλουθες ρυθμίσεις.
1. Περιοχή κάλυψης
Μέσω του διακόπτη διπλής σειράς σύνδεσης με αρ. 1 + 2 είναι δυνατή η σμίκρυνση ή η διεύρυνση της περιοχής κάλυψης.

2. Διάρκεια φωτισμού
Μέσω των διακοπτών διπλής σειράς σύνδεσης με αρ. 3 + 4 + 5 μπορείτε να ρυθμίσετε το χρόνο που μεσολαβεί μεταξύ της αυτόματης ενεργοποίησης και απενεργοποίησης, όταν δεν καταγράφεται καμία άλλη κίνηση στην περιοχή κάλυψης.
3. Αισθητήρας φωτός ημέρας
Με τη βοήθεια του διακόπτη διπλής σειράς σύνδεσης με αρ. 6 + 7 + 8 μπορείτε να ρυθμίσετε τον αισθητήρα κατά τέτοιον τρόπο, ώστε να ενεργοποιείται μόνο μετά από έναν ορισμένο βαθμό φωτεινότητας/σκοταδιού. Εάν έχει ενεργοποιηθεί η λειτουργία "Disable", ο αισθητήρας θα ενεργοποιείται σε κάθε κίνηση, ανεξάρτητα
4. Όταν έχει οριστεί σε Απενεργοποίηση ταχύτητας, ο αισθητήρας θα ανάψει το φως για όσο διάστημα ανιχνεύεται η κίνηση του αντικειμένου, ανεξάρτητα από το αν ο φωτισμός είναι επαρκής ή όχι.
Εύρος ανίχνευσης όταν τοποθετείται στην οροφή
5 & 7 Ύψος τοποθέτησης οροφής: 3m
Ευαισθησία: 100%/75%/50%/25%
5. Κανονική κίνηση (Ταχύτητα: 1 m/s)
7. Αργή κίνηση (Ταχύτητα 0,3 m/s)
6 & 8 Ύψος τοποθέτησης οροφής: 6m
Ευαισθησία: 100%/75%/50% μόνο το 25% δεν μπορεί να ανιχνεύσει το σήμα κίνησης.
6. Κανονική κίνηση (Ταχύτητα: 1 m/s)
7. Αργή κίνηση (Ταχύτητα 0,3 m/s)
Εύρος ανίχνευσης με τοποθέτηση σε τοίχο
Ύψος επιτοίχιας τοποθέτησης: 2m
Ευαισθησία: 100%/75%/50%/25%
9. Κανονική κίνηση (Ταχύτητα: 1 m/s)
10. Αργή κίνηση (Ταχύτητα 0,3 m/s)
Λειτουργία παράκαμψης
Παρακάμπτετε τη λειτουργία του αισθητήρα ανάβοντας και σβήνοντας γρήγορα τη λάμπα τρεις φορές. Το όλο θέμα πρέπει να γίνει μέσα σε 2 δευτερόλεπτα! Ως αποτέλεσμα, το φως ανάβει πάντα. Για να αναιρέσετε τη συνθήκη, η διαδικασία

RO

Setarea senzorului de mişcare
Prin selectarea unei anumite combinații, prin intermediul comutatorului DIP, aveți posibilitatea de a efectua următoarele setări.
1. Zona de detectare
Zona de detectare poate să fie redusă sau mărită prin intermediul comutatorului DIP nr. 1 + 2.

2. Durata de iluminat
Prin intermediul comutatoarelor DIP nr. 3 + 4 + 5 puteți seta timpul dintre conectarea, respectiv deconectarea automată, dacă nu mai intervin alte mişcări în zona de detectare.

3. Senzorul pentru lumina zilei
Cu ajutorul comutatorului DIP nr. 6 + 7 + 8 puteți seta senzorul în așa fel, încât să se conecteze numai de la un anumit grad de luminozitate/întuneric. În cazul în care modul "Disable" (dezactivat) este setat, senzorul este conectat la fiecare mişcare, independent de intensitatea luminii.

4. Când este setat pe Dezactivare viteză, senzorul va aprinde lumina atâta timp cât este detectată mişcarea obiectului, indiferent dacă iluminarea este adecvată sau nu.

Raza de detectare atunci când este montat pe tavan
5 & 7 Inaltime montata in tavan: 3m
Sensibilitate: 100%/75%/50%/25%
5. Mişcare normală (viteză: 1 m/s)
7. Mişcare lentă (viteză 0,3 m/s)
6 & 8 Inaltime montata in tavan: 6m
Sensibilitate: 100%/75%/50% doar 25% nu este capabil să detecteze semnalul de
6. Mişcare normală (viteză: 1 m/s)
7. Mişcare lentă (viteză 0,3 m/s)
Raza de detectare cu montare pe perete
Inaltime montat pe perete: 2m
Sensibilitate: 100%/75%/50%/25%
9. Mişcare normală (viteză: 1 m/s)
10. Mişcare lentă (viteză 0,3 m/s)
Funcția de anulare
Ignorați funcția senzorului prin aprinderea și stingerea rapidă a lămpii de trei ori. Totul trebuie să se întâmple în 2 secunde! Drept urmare, lumina se aprinde mereu. Pentru a anula condiția, procesul trebuie repetat.

BG

Настройка на датчика за движение
Следните настройки могат да бъдат направени чрез избор на определени комбинации на DIP-ключето.
1. Обсег на действие
Обсегът на действие може да се увеличава или намалява чрез първия превключвател на DIP-ключето.

2. Продължителност на осветяването
Превключвателите 2 и 3 могат да се използват за настройка на времето между автоматичното светване и загасване, ако в обсега на действие не се открие повече движение.

3. Сензор за дневна светлина
С помощта на превключвателя 6 + 7 + 8 можете да настроите датчика да се включва при определено осветяване (или тъмнина). Ако се настрои режима "Изключено", датчикът ще се включва винаги при регистриране на движение, независимо от осветяването.

4. Когато е настроен на Disable gear, сензорът ще включва светлината, докато се засече движението на обекта, независимо дали осветлението е адекватно или не.

Обхват на откриване при монтиране на тавана
5 & 7 Височина на таван: 3м
Чувствителност: 100%/75%/50%/25%
5. Нормално движение (Скорост: 1m/s)
7. Бавно движение (скорост 0,3m/s)
6 & 8 Височина на таван: 6м
Чувствителност: 100%/75%/50% само 25% не могат да открият сигнал за
6. Нормално движение (Скорост: 1m/s)
7. Бавно движение (скорост 0,3m/s)
Обхват на откриване с монтаж на стена
Височина на стена: 2м
Чувствителност: 100%/75%/50%/25%
9. Нормално движение (Скорост: 1m/s)
10. Бавно движение (скорост 0,3m/s)
Функция за отмяна
Отменяте функцията на сензора, като бързо включвате и изключвате лампата три пъти. Всичко трябва да се случи в рамките на 2 секунди! В резултат на това светлината винаги се включва. За да отмените условието, процесът трябва да се

TR

Hareket sensörünün ayarlanması
DIP anahtarı üzerinden belirli kombinasyonları seçerek aşağıdaki ayarları yapabilirsiniz.

1. Algılama aralığı
Algılama aralığı, DIP anahtarı no.1 + 2 üzerinden küçültülebilir veya büyütülebilir.

2. Aydınlatma süresi
Algılama alanında başka bir hareket olmadığında otomatik açma ve kapatma arasındaki süreyi ayarlamak için DIP anahtarları 3 + 4 + 5'ü kullanabilirsiniz.

3. Gün ışığı sensörü
6 + 7 + 8 numaralı DIP anahtarı yardımıyla sensörü sadece belirli bir parlaklık/karanlık ulaşıldığında açılacak şekilde ayarlayabilirsiniz. "Devre dışı bırak" modu ayarlanırsa sensör, ışık yoğunluğuna bakılmaksızın, her hareketle açılır.

4. Disable gear olarak ayarlandığında, aydınlatmanın yeterli olup olmadığına bakılmaksızın, nesnenin hareketi algılandığı sürece sensör ışığı yakar.

Tavana monte edildiğinde algılama aralığı
5 & 7 Tavana monte yükseklik: 3m
Hassasiyet: %100/%75/%50/%25
5. Normal hareketli (Hız: 1m/sn)
7. Yavaş hareket (Hız 0,3m/s)
6 & 8 Tavana monte yükseklik: 6m
Duyarlılık: %100/%75/%50 sadece %25 hareket sinyalini algılayamaz.
6. Normal hareketli (Hız: 1m/sn)
7. Yavaş hareket (Hız 0,3m/s)
Duvar montajı ile algılama aralığı
Duvara monte yükseklik: 2m
Hassasiyet: %100/%75/%50/%25
9. Normal hareketli (Hız: 1m/sn)
10. Yavaş hareket (Hız 0,3m/s)
geçersiz kılma işlevi
Lambayı üç kez hızlı bir şekilde açıp kapatarak sensör işlevini geçersiz kılarsınız. Her şey 2 saniye içinde olmalı! Sonuç olarak, ışık her zaman yanar. Koşulun geri alınması için işlem tekrarlanmalıdır.

HU

A mozgásérzékelő beállítása
A DIP kapcsolóval bizonyos kombinációkat kiválasztva az alábbi beállításokat végezheti el.
1. Érzékelési terület
Az érzékelési terület az 1 + 2-es DIP kapcsolóval csökkenthető vagy növelhető.

2. Világítási időtartam
Az automatikus bekapcsolás és kikapcsolás – ha nincs további mozgás az érzékelési területen – közötti időtartam a 2-es és 3-as DIP kapcsolóval állítható be.

3. Fényérzékelő
A 6 + 7 + 8-es DIP kapcsolóval beállítható az érzékelő, hogy csak egy bizonyos fényerő / sötétség esetén kapcsoljon be. A „Disable" mód beállítása esetén az érzékelő fényerőtől függetlenül minden mozgásra bekapcsol.

4. Ha a Sebesség kikapcsolása állásban van, az érzékelő mindaddig bekapcsolja a lámpát, amíg a tárgy mozgását érzékeli, függetlenül attól, hogy a megvilágítás megfelelő-e vagy sem.
Érzékelési tartomány mennyezetre szerelve
5 & 7 Mennyezetre szerelt magasság: 3 m
Érzékenység: 100%/75%/50%/25%
5. Normál mozgás (Sebesség: 1m/s)
7. Lassú mozgás (Sebesség 0,3 m/s)
6 & 8 Mennyezetre szerelt magasság: 6 m
Érzékenység: 100%/75%/50% csak 25% nem képes mozgásjelet érzékelni.
6. Normál mozgás (Sebesség: 1m/s)
7. Lassú mozgás (Sebesség 0,3 m/s)
Érzékelési tartomány falra szereléssel
Falra szerelhető magasság: 2m
Érzékenység: 100%/75%/50%/25%
9. Normál mozgás (Sebesség: 1m/s)
10. Lassú mozgás (Sebesség 0,3 m/s)
Felülbírálási funkció
A lámpa háromszori gyors be- és kikapcsolásával felülbírálhatja az érzékelő funkciót. Az egésznek 2 másodpercen belül meg kell történnie! Ennek eredményeként a lámpa mindig felkapcsol. A feltétel visszavonásához a folyamatot meg kell ismételni.

SE

Inställning av rörelsesensorn
Genom att ställa in bestämda kombinationer av DIP-omkopplarna kan följande inställningar ställas in.
1. Registreringsområde
Det område som ska registreras kan minskas eller ökas genom DIP-omkopplare nr 1 + 2.

2. Belysningslängd
Med DIP-omkopplare nr 2 och 3 kan tiden för in- och urkoppling ställas in, när inga ytterligare rörelser upptäcks inom registreringsområdet.

3. Dagsljussensor
DIP-omkopplare nr 6 + 7 + 8 används för att ställa in sensorn så att den bara kopplas in vid en bestämd ljusstyrka/mörker. När läget "Avaktiverad" är inställt, kommer sensorn att koppla in vid varje rörelse oberoende av ljusintensitet.

4. Када је подешен на Дисабле реар, сензор ће укључити светло све док се детектује кретање објекта, без обзира да ли је осветљење адекватно или не.

Detekteringsområde vid montering i tak
5 & 7 Takmonterad höjd: 3m
Känslighet: 100%/75%/50%/25%
5. Normal rörelse (Hastighet: 1m/s)
7. Långsam rörelse (hastighet 0,3m/s)
6 & 8 Takmonterad höjd: 6m
Känslighet: 100%/75%/50% endast 25% kan inte upptäcka rörelsesignaler.
6. Normal rörelse (Hastighet: 1m/s)
7. Långsam rörelse (hastighet 0,3m/s)
Detektionsområde med väggmontering
Väggmonterad höjd: 2m
Känslighet: 100%/75%/50%/25%
9. Normal rörelse (Hastighet: 1m/s)
10. Långsam rörelse (hastighet 0,3m/s)
Åsidosättande funktion
Du åsidosätter sensorfunktionen genom att snabbt tända och släcka lampan tre gånger. Det hela måste ske inom 2 sekunder! Som ett resultat tänds lampan alltid. För att ångra villkoret måste processen upprepas.

HR

Postavljanje senzora za kretnje na mikrovalnoj pećnici
Odabirući opciju na sklopki DIP, podaci na senzoru se mogu precizno postaviti za svaku posebnu aplikaciju.
1. Oblast detekcije
Raspon detekcije se može uvećati ili smanjiti uz pomoć sklopke DIP br. 1 + 2.

2. Razdoblje zadržavanja
Možete rabiti sklopku DIP br. 3 + 4 + 5 za mijenjanje razdoblja između automatskog paljenja i gašenja. Postavite sklopku na ugašeno ako u oblasti detekcije ne dolazi do daljnjih kretnji.
3. Senzor za dnevno svjetlo
Uz pomoć sklopke DIP br. 6 + 7 + 8 možete postaviti senzor tako da se on pali samo sa određene svjetline/tame. Ako se postavi režim "Onemogućiti", senzor će se paliti sa svakom kretnjom, bez obzira na jačinu svjetla.

4. Kada je postavljeno na Onemogući stupanj prijenosa, senzor će uključiti svjetlo sve dok se detektira kretanje objekta, bez obzira na to je li osvjetljenje dovoljno ili ne.

Domet detekcije kada se montira na strop
5 & 7 Visina ugradnje na strop: 3m
Osjetljivost: 100%/75%/50%/25%
5. Normalno kretanje (brzina: 1m/s)
7. Sporo kretanje (brzina 0,3m/s)
6 & 8 Visina ugradnje na strop: 6m
Osjetljivost: 100%/75%/50% samo 25% nije u mogućnosti detektirati signal pokreta.
6. Normalno kretanje (brzina: 1m/s)
7. Sporo kretanje (brzina 0,3m/s)
Domet detekcije sa zidnom montažom
Visina montaže na zid: 2m
Osjetljivost: 100%/75%/50%/25%
9. Normalno kretanje (brzina: 1m/s)
10. Sporo kretanje (brzina 0,3m/s)
Funkcija nadjačavanja
Funkciju senzora možete poništiti brzim uključivanjem i isključivanjem svjetiljke tri puta. Sve se mora dogoditi u roku od 2 sekunde! Kao rezultat, svjetlo se uvijek uključuje. Da biste poništili uvjet, postupak se mora ponoviti.

SL

Nastavitev senzorja gibanja
S stikalom DIP lahko z izbiro določenih kombinacij lahko izvedete naslednje nastavitve.

1. Razpon zaznavanja
Obseg zaznavanja je mogoče zmanjšati ali povečati s pomočjo stikala DIP št. 1 + 2.

2. Čas osvetlitve
S stikalom DIP št. 3 + 4 + 5 lahko preklopite med samodejnim vklopom in izklopom. Izklop nastavite, ko na območju zaznavanja ni zaznati nobenih premikov.

3. Senzor dnevne svetlobe
S pomočjo stikala DIP št. 6 + 7 + 8 lahko senzor nastavite tako, da se vklopi šele ob pojavu določene svetlosti oz. teme. Če je nastavljen način "Onemogoči", se bo senzor vklopil z vsakim gibanjem, ne glede na jakost svetlobe.

4. Ko je nastavljeno na Onemogoči prestavo, bo senzor vklopil luč, dokler je zaznano gibanje predmeta, ne glede na to, ali je osvetlitev ustrezna ali ne.

Obseg zaznavanja pri montaži na strop
5 & 7 Stropna višina: 3m
Občutljivost: 100%/75%/50%/25%
5. Normalno premikanje (hitrost: 1m/s)
7. Počasno premikanje (hitrost 0,3m/s)
6 & 8 Stropna višina: 6m
Občutljivost: 100%/75%/50% samo 25% ne more zaznati signala gibanja.
6. Normalno premikanje (hitrost: 1m/s)
7. Počasno premikanje (hitrost 0,3m/s)
Obseg zaznavanja z montažo na steno
Višina na steni: 2m
Občutljivost: 100%/75%/50%/25%
9. Normalno premikanje (hitrost: 1m/s)
10. Počasno premikanje (hitrost 0,3m/s)
Funkcija preglasitve
Funkcijo senzorja preglasite tako, da trikrat hitro prižgete in ugasnete luč. Vse se mora zgoditi v 2 sekundah! Posledično se luč vedno prižge. Za razveljavitev pogoja je treba postopek ponoviti.

SK

Nastavenie mikrovlnného snímača pohybu
Výberom kombinácie na prepínači DIP možno údaje senzora presne nastaviť pre každú konkrétnu aplikáciu.
1. Detekčná oblasť
Detekčnú oblasť je možné zmenšiť alebo zväčšiť pomocou prepínača DIP č. 1 + 2.

2. Doba pozdržania
Prepínače DIP č. 3 + 4 + 5 je možné použiť na nastavenie času medzi automatickým zapnutím a vypnutím, ak v detekčnej oblasti nedochádza k žiadnemu ďalšiemu pohybu.
3. Senzor denného svetla
Prostredníctvom prepínača DIP č. 6 + 7 + 8 môžete nastaviť snímač tak, aby sa zapínal iba od určitého jasu/tmy. Ak je nastavený režim „Deaktivovať", senzor sa zapne pri každom pohybe bez ohľadu na intenzitu svetla.

4. Keď je nastavený na Disable gear, senzor bude rozsvecovať svetlo, pokiaľ bude detekovaný pohyb objektu, bez ohľadu na to, či je osvetlenie dostatočné alebo nie.

Detekčný rozsah pri montáži na strop
5 & 7 Výška montáže na strop: 3m
Citlivosť: 100%/75%/50%/25%
5. Normálny pohyb (rýchlosť: 1 m/s)
7. Pomalý pohyb (rýchlosť 0,3 m/s)
6 & 8 Výška montáže na strop: 6m
Citlivosť: 100%/75%/50% len 25% nie je schopných rozpoznať signál pohybu.
6. Normálny pohyb (rýchlosť: 1 m/s)
7. Pomalý pohyb (rýchlosť 0,3 m/s)
Detekčný rozsah s montážou na stenu
Výška montáže na stenu: 2m
Citlivosť: 100%/75%/50%/25%
9. Normálny pohyb (rýchlosť: 1 m/s)
10. Pomalý pohyb (rýchlosť 0,3 m/s)
Funkcia prepísania
Funkciu senzora potlačíte rýchlym trojitým zapnutím a vypnutím lampy. Celá vec sa musí stať do 2 sekúnd! V dôsledku toho sa svetlo vždy rozsvieti. Ak chcete podmienku zrušiť, proces sa musí zopakovať.

PT

Ajuste do sensor de movimento
Através da seleção de determinadas combinações por meio do interruptor DIP pode preoceder às seguintes configurações.
1. Área de deteção
A área de deteção pode ser aumentada ou diminuida através do interruptor DIP n.º 1 + 2.

2. Duração da iluminação
Através dos interruptores DIP n.º 3 + 4 + 5 pode ajustar o tempo entre a ligação ou desconexão automática, se não surgir qualquer outro movimento na área de deteção.

3. Sensor de luz diurna
Com ajuda do interruptor DIP n.º 6 + 7 + 8, pode ajustar o sensor de forma que este ligue a partir de uma determinada luminosidade/escuridão. Se estiver configurado o modo "Desativar", o sensor ligará com cada movimento independentemente da intensidade da luz.

4. Quando definido para Desativar engrenagem, o sensor acenderá a luz enquanto o movimento do objeto for detectado, independentemente de a iluminação ser adequada ou não.

Alcance de detecção quando montado no teto
5 & 7 Altura montada no teto: 3m
Sensibilidade: 100%/75%/50%/25%
5. Movimento normal (Velocidade: 1m/s)
7. Movimento lento (velocidade 0,3m/s)
6 & 8 Altura montada no teto: 6m
Sensibilidade: 100%/75%/50% apenas 25% não é capaz de detectar sinal de
6. Movimento normal (Velocidade: 1m/s)
7. Movimento lento (velocidade 0,3m/s)

Faixa de detecção com montagem na parede
Altura montada na parede: 2m
Sensibilidade: 100%/75%/50%/25%
9. Movimento normal (Velocidade: 1m/s)
10. Movimento lento (velocidade 0,3m/s)

Função de substituição
Você anula a função do sensor ligando e desligando rapidamente a lâmpada três vezes. A coisa toda tem que acontecer em 2 segundos! Como resultado, a luz sempre acende. Para desfazer a condição, o processo deve ser repetido.

BA

Postavljanje senzora za kretanje na mikrovalnoj pećnici
Odabirući opciju na prekidaču DIP, podaci na senzoru se mogu precizno postaviti za svaku posebnu aplikaciju.
1. Zona detekcije
Raspon detekcije se može uvećavati ili smanjivati uz pomoć prekidača DIP br. 1 + 2.

2. Period zadržavanja
Možete koristiti prekidač DIP br. 3 + 4 + 5 za promjenu perioda između automatskog paljenja i gašenja. Postavite prekidač na ugašeno ako u zoni detekcije nema daljnjih kretanja.

3. Senzor za dnevno svjetlo
Uz pomoć prekidača DIP br. 6 + 7 + 8 možete postaviti senzor tako da se on pali samo sa određenog intenziteta svjetla/tame. Ako se postavi režim "Onemogućiti", senzor će se paliti sa svakim kretanjem, bez obzira na intenzitet svjetla.

4. Kada se postavi na Disable gear, senzor će uključiti svjetlo sve dok se detektuje kretanje objekta, bez obzira na to da li je osvjetljenje adekvatno ili ne.

Domet detekcije kada se montira na plafon
5 & 7 Visina montaže na plafon: 3m
Osjetljivost: 100%/75%/50%/25%
5. Normalno kretanje (brzina: 1m/s)
7. Sporo kretanje (brzina 0,3m/s)
6 & 8 Visina montaže na plafon: 6m
Osetljivost: 100%/75%/50% samo 25% nije u stanju da detektuje signal pokreta.
6. Normalno kretanje (brzina: 1m/s)
7. Sporo kretanje (brzina 0,3m/s)

Domet detekcije sa montažom na zid
Visina montiranja na zid: 2m
Osjetljivost: 100%/75%/50%/25%
9. Normalno kretanje (brzina: 1m/s)
10. Sporo kretanje (brzina 0,3m/s)

Funkcija nadjačavanja
Funkciju senzora poništavate tako što tri puta brzo uključite i isključite lampu. Sve se mora dogoditi u roku od 2 sekunde! Kao rezultat, svjetlo se uvijek uključuje. Da biste poništili uslov, proces se mora ponoviti.

LT

Mikrobangų judesio jutiklio nustatymas
Pasirinkus derinį DIP jungiklyje, jutiklio duomenis galima tiksliai nustatyti kiekvienai konkrečiai programėlei.
1. Aptikimo plotas
Aptikimo plotą galima sumažinti arba padidinti DIP jungikliu Nr. 1 + 2

2. Sulaikymo laikas
DIP jungiklius Nr. 3 + 4 + 5 galima naudoti norint nustatyti laiką tarp automatinio įjungimo / išjungimo, jei aptikimo plote daugiau judesių nevyksta.

3. Dienos šviesos jutiklis
DIP jungikliu Nr. 6 + 7 + 8 galima nustatyti jutiklį, kad jis įsijungtų tik esant tam tikram ryškumui / tamsai. Nustačius režimą „Išjungti“, jutiklis įsijungs aptikęs kiekvieną judesį, nepriklausomai nuo šviesos intensyvumo.

4. Kai nustatyta į Išjungti pavarą, jutiklis įjungs šviesą tol, kol bus aptiktas objekto judėjimas, neatsižvelgiant į tai, ar apšvietimas yra pakankamas, ar ne.

Aptikimo diapazonas, kai montuojamas ant lubų
5 & 7 Montavimo prie lubų aukštis: 3m
Jautrumas: 100% / 75% / 50% / 25%
5. Normalus judėjimas (greitis: 1m/s)
7. Lėtas judėjimas (greitis 0,3 m/s)
6 & 8 Montavimo prie lubų aukštis: 6m
Jautrumas: 100%/75%/50% tik 25% negali aptikti judesio signalo.
6. Normalus judėjimas (greitis: 1m/s)
7. Lėtas judėjimas (greitis 0,3 m/s)

Aptikimo diapazonas su tvirtinimu prie sienos
Montavimo prie sienos aukštis: 2m
Jautrumas: 100% / 75% / 50% / 25%
9. Normalus judėjimas (greitis: 1m/s)
10. Lėtas judėjimas (greitis 0,3 m/s)

Nepaisymo funkcija
Tris kartus greitai įjungdami ir išjungdami lempą, nepaisysite jutiklio funkcijos. Viskas turi įvykti per 2 sekundes! Dėl to šviesa visada įsijungia. Norint anuliuoti sąlygą, procesas turi būti kartojamas.

ET

Mikrolainepõhise liikumisanduri seadistus
Valides DIP-lülitil kombinatsiooni, saab täpselt seada anduri andmed iga konkreetse rakenduse jaoks.
1. Tuvastusala
Tuvastusala saab vähendada või suurendada DIP-lülitiga nr 1 + 2.

2. Hoideaeg
DIP-lüliteid nr 3 + 4 + 5 saab kasutada, et seada aega automaatse sisse-/väljalülitamise vahel, kui tuvastusalas ei toimu.

3. Päevavalgusandur
DIP-lülitiga nr 6 + 7 + 8 saate seada anduri sisse lülituma ainult teatud valgus-/hämarustasemel. Kui režiimiks on seatud "Disable" (Keela), lülitub andur sisse iga liikumise korral, olenemata valguse intensiivsusest.

4. Kui see on seatud asendisse Disable gear, lülitab andur valguse sisse seni, kuni tuvastatakse objekti liikumine, olenemata sellest, kas valgustus on piisav või mitte.

Tuvastamisulatus lakke paigaldatuna
5 & 7 Lakke paigalduskõrgus: 3m
Tundlikkus: 100%/75%/50%/25%
5. Tavaline liikumine (kiirus: 1m/s)
7. Aeglane liikumine (kiirus 0,3 m/s)
6 & 8 Lakke paigalduskõrgus: 6m
Tundlikkus: 100%/75%/50% ainult 25% ei suuda liikumissignaali tuvastada.
6. Tavaline liikumine (kiirus: 1m/s)
7. Aeglane liikumine (kiirus 0,3 m/s)

Seinakinnitusega tuvastusvahemik
Seinale paigaldatav kõrgus: 2m
Tundlikkus: 100%/75%/50%/25%
9. Tavaline liikumine (kiirus: 1m/s)
10. Aeglane liikumine (kiirus 0,3 m/s)

Alistusfunktsioon
Te alistate anduri funktsiooni, lülitades lambi kolm korda kiiresti sisse ja välja. Kogu asi peab juhtuma 2 sekundi jooksul! Selle tulemusena lülitub valgus alati sisse. Tingimuse tühistamiseks tuleb protsessi korrata.

DK

Indstilling af bevægelsessensorer
Du kan lave følgende indstillinger ved at vælge bestemte kombinationer med DIP-kontakten.
1. Detekteringsområde
Ved hjælp af DIP-kontakt nr. 1 + 2 kan detekteringsområdet reduceres eller forstørres.

2. Belysningstid
Med DIP-switch nr. 3 + 4 + 5 kan man skifte mellem automatisk til og fra. Indstille slukning, hvis der ikke forekommer yderligere bevægelse i detekteringsområdet.

3. Daglyssensor
Med DIP-switch nr. 6 + 7 + 8 kan sensoren indstilles, så den kun tændes fra en vis lysstyrke/mørke. Hvis indstillingen "Deaktivér" anvendes, så tændes sensoren ved hver bevægelse, uanset lysintensiteten.

4. Når den er indstillet til Deaktiver gear, tænder sensoren lyset, så længe objektets bevægelse registreres, uanset om belysningen er tilstrækkelig eller ej.

Registreringsområde, når det er monteret på loftet
5 & 7 Loftmonteret højde: 3m
Følsomhed: 100%/75%/50%/25%
5. Normal bevægelse (hastighed: 1m/s)
7. Langsom bevægelse (hastighed 0,3m/s)
6 & 8 Loftmonteret højde: 6m
Følsomhed: 100%/75%/50% kun 25% er ikke i stand til at registrere
6. Normal bevægelse (hastighed: 1m/s)
7. Langsom bevægelse (hastighed 0,3m/s)

Registreringsområde med vægmontering
Vægmonteret højde: 2m
Følsomhed: 100%/75%/50%/25%
9. Normal bevægelse (hastighed: 1m/s)
10. Langsom bevægelse (hastighed 0,3m/s)

Tilsidesættelsesfunktion
Du tilsidesætter sensorfunktionen ved hurtigt at tænde og slukke lampen tre gange. Det hele skal ske inden for 2 sekunder! Som følge heraf tænder lyset altid. For at fortryde betingelsen skal processen gentages

NO

Innstilling av mikrobølge bevegelsessensor
Ved å velge kombinasjonen på DIP-bryteren kan sensordata innstilles nøyaktig for hver spesifikk applikasjon.
1. Påvisningsområde
Påvisningsområdet kan reduseres eller økes ved bruk av DIP-bryter nr. 1 + 2.

2. Holdetid
DIP-brytere nr. 3 + 4 + 5 kan brukes til å stille inn tiden mellom på/av hvis det ikke påvises mer bevegelse i påvisningsområdet.

3. Dagslyssensor
Ved hjelp av DIP-bryter nr. 6 + 7 + 8 kan du stille inn sensoren til å slå seg på kun fra en bestemt lysstyrke/dunkelhet. Når modus "Deaktiver" er angitt vil sensoren slå seg på ved enhver bevegelse, uavhengig av lysstyrke.

4. Når den er satt til Deaktiver gir, vil sensoren slå på lyset så lenge objektets bevegelse registreres, uavhengig av om belysningen er tilstrekkelig eller ikke.

Deteksjonsområde ved montering i tak
5 & 7 Takmontert høyde: 3m
Følsomhet: 100%/75%/50%/25%
5. Normal bevegelse (hastighet: 1m/s)
7. Sakte bevegelse (hastighet 0,3m/s)
6 & 8 Takmontert høyde: 6m
Følsomhet: 100%/75%/50% bare 25% er ikke i stand til å oppdage bevegelssignal.
6. Normal bevegelse (hastighet: 1m/s)
7. Sakte bevegelse (hastighet 0,3m/s)

Deteksjonsområde med veggmontering
Veggmontert høyde: 2m
Følsomhet: 100%/75%/50%/25%
9. Normal bevegelse (hastighet: 1m/s)
10. Sakte bevegelse (hastighet 0,3m/s)

Overstyringsfunksjon
Du overstyrer sensorfunksjonen ved å slå lampen raskt på og av tre ganger. Det hele må skje innen 2 sekunder! Som et resultat slår lyset alltid på. For å oppheve tilstanden må prosessen gjentas.

LV

Kustības sensoru iestatīšana
Ieslēdzot noteiktas DIP slēdža kombinācijas, Jūs varat mainīt tālāk minētos iestatījumus.
1. Uztveršanas zona
Ar DIP slēdzi Nr. 1 + 2 Jūs varat samazināt vai palielināt uztveršanas zonu.

2. Apgaismošanas ilgums
Ar DIP slēdžiem Nr. 3 + 4 + 5 Jūs varat iestatīt laiku starp automātisku ieslēgšanos un izslēgšanos, ja netiek konstatētas citas kustības uztveršanas zonā.

3. Dienasgaismas sensors
Ar DIP slēdzi Nr. 6 + 7 + 8 Jūs varat iestatīt sensoru tā, ka tas ieslēdzas tikai pie noteiktas gaismas/tumsas intensitātes. Ja iestatījums ieslēgts uz “Disable” (Izsl.), sensors ieslēdzas pie katras kustības konstatēšanas neatkarīgi no gaismas intensitātes.

4. Ja iestatīts uz Atspējot pārnesumu, sensors ieslēgs gaismu tik ilgi, kamēr tiks noteikta objekta kustība, neatkarīgi no tā, vai apgaismojums ir pietiekams vai nē.

Uzstādīšanas pie griestiem noteikšanas diapazons
5 & 7 Griestu montāžas augstums: 3m
Jutība: 100%/75%/50%/25%
5. Parasta kustība (ātrums: 1m/s)
7. Lēna kustība (ātrums 0,3 m/s)
6 & 8 Griestu montāžas augstums: 6m
Jutība: 100%/75%/50% tikai 25% nespēj noteikt kustības signālu.
6. Parasta kustība (ātrums: 1m/s)
7. Lēna kustība (ātrums 0,3 m/s)

Noteikšanas diapazons ar stiprinājumu pie sienas
Pie sienas stiprinājuma augstums: 2m
Jutība: 100%/75%/50%/25%
9. Parasta kustība (ātrums: 1m/s)
10. Lēna kustība (ātrums 0,3 m/s)

Ignorēšanas funkcija
Jūs ignorējat sensora funkciju, trīs reizes ātri ieslēdzot un izslēdzot lampu. Visam jānotiek 2 sekunžu laikā! Rezultātā gaisma vienmēr ieslēdzas. Lai atsauktu nosacījumu, process ir jāatkārto.

RS

Postavljanje senzora pokreta na mikrotalasnoj rerni
Izborom opcije na prekidaču DIP, podaci na senzoru mogu da se precizno postave za svaku posebnu aplikaciju.
1. Zona detekcije
Raspon detekcije može da se uvećava ili smanjuje uz pomoć prekidača DIP br. 1 + 2.

2. Period zadržavanja
Možete da koristite prekidač DIP br. 3 + 4 + 5 za promenu perioda između automatskog paljenja i gašenja. Postavite prekidač na ugašeno ako u zoni detekcije nema daljih pokreta.

3. Senzor za dnevno svetlo
Uz pomoć prekidača DIP br. 6 + 7 + 8 možete da postavite senzor tako da se on pali samo na određenom intenzitetu svetla/tame. Ako se postavi režim "Onemogućite", senzor će da se pali sa svakim pokretom, bez obzira na intenzitet svetla.

4. Када је подешен на Дисабле геар, сензор ће укључити светло све док се детектује кретање објекта, без обзира да ли је осветљење адекватно или не.

Опсег детекције када се монтира на плафон
5 & 7 Висина постављања на плафон: 3м
Осетљивост: 100%/75%/50%/25%
5. Нормално кретање (брзина: 1м/с)
7. Споро кретање (брзина 0,3м/с)
6 & 8 Висина постављања на плафон: 6м
Осетљивост: 100%/75%/50% само 25% није у стању да детектује сигнал покрета.
6. Нормално кретање (брзина: 1м/с)
7. Споро кретање (брзина 0,3м/с)

Домет детекције са монтажом на зид
Висина монтирања на зид: 2м
Осетљивост: 100%/75%/50%/25%
9. Нормално кретање (брзина: 1м/с)
10. Споро кретање (брзина 0,3м/с)

Функција надјачавања
Функцију сензора поништавате тако што три пута брзо укључите и искључите лампу. Цела ствар мора да се деси у року од 2 секунде! Као резултат, светло се увек укључује. Да бисте поништили услов, процес се мора поновити.

UA

Налаштування датчика руху
Ви можете виконати наступні налаштування, вибравши певні комбінації за допомогою DIP-перемикача.
1. дальність виявлення
Зона виявлення можна зменшити або збільшити за допомогою DIP-перемикачів № 1 + 2.

2. тривалість освітлення
Ви можете використовувати DIP-перемикачі № 3 + 4 + 5, щоб встановити час між автоматичним увімкненням і вимкненням. Налаштуйте вимкнення, коли в зону виявлення більше не потрапляє рух.

3. датчик денного світла
За допомогою DIP-перемикача № 6 + 7 + 8 ви можете налаштувати датчик так, щоб він вмикався лише з певного рівня яскравості/темні. Якщо встановлено режим «Вимкнути», датчик буде вмикатися при будь-якому русі, незалежно від інтенсивності освітлення.

4. Якщо встановлено значення Вимкнути передачу, датчик буде вмикати світло, доки буде виявлено рух об’єкта, незалежно від того, достатнє освітлення чи ні.

Дальність виявлення при монтажі на стелі
5 & 7 Висота стелі: 3 м
Чутливість: 100%/75%/50%/25%
5. Нормальний рух (швидкість: 1 м/с)
7. Повільний рух (швидкість 0,3 м/с)
6 & 8 Висота стелі: 6 м
Чутливість: 100%/75%/50% тільки 25% не в змозі виявити сигнал руху.
6. Нормальний рух (швидкість: 1 м/с)
7. Повільний рух (швидкість 0,3 м/с)

Дальність виявлення з настінним кріпленням
Настінна висота: 2 м
Чутливість: 100%/75%/50%/25%
9. Нормальний рух (швидкість: 1 м/с)
10. Повільний рух (швидкість 0,3 м/с)

Функція перевизначення
Ви відмінюєте функцію датчика, швидко вмикаючи та вимикаючи лампу тричі. Все має відбутися протягом 2 секунд! В результаті світло завжди вмикається. Щоб скасувати умову, процес потрібно повторити.